NOTICE D'INSTALLATION

Centrale d'alarme filaire
ACBX 24 évolution

Code : 10157

TALCO ALARME

NF a2p ALARME VOL

www.absolualarme.com met à la disposition du public, via www.docalarme.com, de la documentation technique dont les références, marques et logos sont la propriété des détenteurs respectifs

www.absolualarme.com met à la disposition du public, via www.docalarme.com, de la documentation technique dont les références, marques et logos, sont la propriété des détenteurs respectifs

SOMMAIRE

NOTICE D'INSTALLATION

1 - PRESENTATION	P 5
2 - ETAT DE LIVRAISON	P 5
3 - CARACTERISTIQUES TECHNIQUES	P 5
4 - INSTALLATION	P 6
5 - REGLAGE DE L'AUTOPROTECTION	P 6
6 - MISE EN PLACE DE LA CARTE 2 ZONES	P 6
7 - BRANCHEMENT ET FONCTION DES BORNIERS	P 7
8 - TABLEAU DE CONFIGURATION	P 8
9 - RACCORDEMENT	P 9
10 - CONNEXION DES DETECTEURS	P 9
11 - DETECTION PERIMETRIQUE	P 9
12 - DETECTION VOLUMETRIQUE	P 10
13 - DETECTION TECHNIQUE	P 10
14 - COMMANDES DEPORTEES	P 11
15 - RACCORDEMENT DE LA SIGNALISATION	P 12
16 - CONNEXION DES SIRENES	P 13
17 - CONNEXION DU TRANSMETTEUR TELEPHONIQUE	P 13
18 - CONNEXION DU CONTROLEUR ENREGISTREUR	P 14
19 - RACCORDEMENT AU SECTEUR	P 14
20 - TEST DE MISE EN SERVICE	P 14
21 - TEST D'AUTOPROTECTION	P 14
22 - TEST DES DETECTEURS	P 15
23 - ESSAI GENERAL	P 15
24 - RACCORDEMENT DE LA BATTERIE	P 16
25 - NOUVELLE PROGRAMMATION	P 16
26 - MODE DE PROGRAMMATION	P 16
27 - PARTICULARITES	P 18
28 - PRESENTATION DE LA CENTRALE (RABAT INTÉRIEUR)	P 24

NOTICE D'UTILISATION

1 - NOTICE	P 19
2 - PRESENTATION	P 19
3 - UTILISATION	P 19
4 - VERIFICATIONS	P 20

www.absolualarme.com mise à la disposition du public - www.docalarme.com de la documentation technique dont les références, marques et logos, sont la propriété des détenteurs respectifs

www.absolualarme.com met à la disposition du public, via www.docalarme.com, de la documentation technique dont les références, marques et logos, sont la propriété des détenteurs respectifs

1 PRESENTATION

La centrale d'alarme ACBX 24E est évolutive. Elle permet, à partir d'une configuration de base 2 zones, d'évoluer vers une configuration 4 zones par adjonction d'une carte 2 zones supplémentaires. Elle analyse tous les messages émis par les différents dispositifs de la gamme.
Elle permet aussi de réaliser des installations complètes comprenant également de la détection de fumée, une préalarme extérieure ou tout autre alarme technique par simple adjonction d'un détecteur adéquat.
La centrale est livrée préprogrammée en mode alarme intrusion. Cependant, l'installateur peut aisément changer les paramètres, pour répondre aux besoins spécifiques de chaque utilisateur, à l'aide d'un menu déroulant.
L'afficheur facilite les interventions sur la centrale en cours d'installation et pendant la maintenance. Il permet la lecture directe des événements survenus (intrusion...).
Lors de la programmation, l'installateur associe à chaque zone un mode de fonctionnement et, selon le mode choisi, les périphériques de signalisation qui seront activés :

mode A : alarme intrusion

mode B : préalarme si zone en surveillance
(exemple : détection extérieure)
mode C : alarme 24 h / 24 h
(exemple : détecteur de fumée),
mode D : fonction mixte
- alarme si zone en surveillance
(exemple : sirène)
- préalarme si zone hors surveillance
(exemple : éclairage).

Cinq sorties de signalisation sont programmables :
- 1 sortie alarme principale (sortie sirène) modes B, C et D.- 1 sortie transmetteur téléphonique
- 2 sorties relais (durée de temporisation réglable)
- 1 sortie auxiliaire (12 V en alarme)

La mise en surveillance de l'installation peut s'effectuer à partir de la centrale, d'une commande à clés TCI (réf. 10209), de claviers CLF30 (10170), CLAVEX (10180) CLAVEX SRI (10190) ou d'une commande radio TC70 (10209).

2 ETAT DE LIVRAISON

Est livré :
- 1 centrale d'alarme filaire ACB X 24 "évolution" (équipée 2 zones et préprogrammée) NF A2P.
- 2 clés de commande, serrure à 3 positions
- 1 clé mâle pour vis 6 pans creux (ouverture du capot)
- 4 vis (fixation centrale et autoprotection)
- 4 chevilles (fixation centrale et autoprotection)
- 2 cavaliers (voir affectation page 18 - § 27)
- 1 notice

La centrale est livrée préprogrammée en mode alarme intrusion de la façon suivante :

PREPROGR.	MODE	DESTINATION	ENTREE	SORTIE
ZONE 1	A	Sirène	30 s	60 s
ZONE 2	A			
ZONE 3	A	Transmetteur téléphonique	30 s	60 s
ZONE 4	A			
ALERT PANIQ		Sortie aux.		
AUTOPROTEC.				

N'est pas livré :
- 1 batterie 12 V - 7 Ah (réf. 10159)
- carte 2 zones supplémentaire (réf. 10158)

3 CARACTERISTIQUES TECHNIQUES

Tension d'alimentation	: 220 V - 50 Hz
Batterie	: 12 Vcc - 7 Ah
Alimentation secondaire	: 12 Vcc - 7 Ah
Consommation en veille	: 80 mA (85 mA en 4 zones)
Consommation maxi/zone	: 20 mA
Circuits de détection	: 2 (ou 4)
Autoprotection	: 1 circuit (arrachement et ouverture)
Sorties disponibles	: 1 sirène autoalimentée (13,5 Vcc - 0,1 A) : 1 transmetteur téléphonique : 1 relais inverseur REL 1 (30 Vcc - 4 A) : 1 relais inverseur REL 2 (30 Vcc - 1 A) : 1 sortie auxiliaire SA (12 Vcc - 0,5 A)
Sortie	: 1 relais inverseur REL 3 contrôleur/enregistreur
Fusible alimentation secteur	: 315 mA (F 1)
Fusibles des sorties	: 3,15 A (FUS 1) : 1 A (FUS 2) : 1 A (FUS 3)
Fusible des boucles	: 1 A (FUS 1)
Borniers	: débrochables
Indice de protection	: IP 30 - IK 07
Température d'utilisation	: -10° à + 55°
NF A2P	: Type 2

U.T.E.
LCIE Dépt. de certification
33, avenue du Général Leclerc
B.P. 23 - Fontenay aux Roses Cedex
Tél. 01 40 95 55 27 - Fax. 01 40 95 55 30

www.absoalarme.com met à la disposition du public via www.absoalarme.com, de la documentation technique dont les références, marques et logos, sont la propriété des détenteurs respectifs

4 INSTALLATION

Pour mieux suivre les instructions d'installation, nous vous conseillons de déplier le rabat de la dernière page présentant la centrale.

Attention : la centrale d'alarme ne doit pas être exposée aux gouttes ou aux projections d'eau.

Prévoir une réserve de manoeuvre suffisante autour de la centrale (montage et ouverture de la centrale plus faciles)

- Percer 4 trous Ø 5 en respectant les cotes (fig.1).

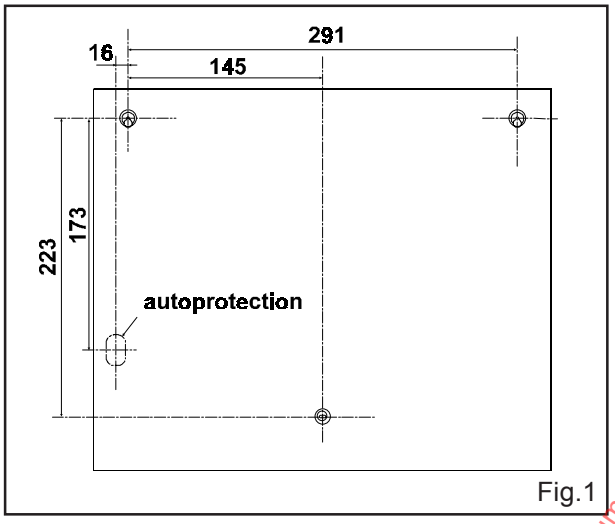

Fig.1

- Mettre en place les 3 chevilles de fixation de la centrale et la cheville pour la vis d'autoprotection.
- Visser, sans serrer les 2 vis de fixation dans les chevilles supérieures.
- A l'aide de la clé 6 pans, dévisser les 2 vis (30) de fermeture de la centrale puis enlever le capot.
- Engager les câbles mais ne pas encore raccorder la centrale sur le secteur.
- Laisser dépasser la vis d'autoprotection de 20 mm environ.

5 REGLAGE DE L'AUTOPROTECTION

- Mettre en place la centrale, le support du micro-contact étant en appui sur la vis d'autoprotection.
- Mettre en place la 3ème vis de fixation.
- Serrer les 3 vis de fixation.
- Mettre une règle à plat sur la face avant. Le levier métallique de l'autoprotection doit être en appui sur la règle. Vérifier que le levier provoque le déclic du microcontact .
- Si la règle est soulevée par le levier, visser la vis d'autoprotection.
- Si le microcontact ne change pas d'état, dévisser la vis. Recommencer l'opération jusqu'à obtenir un réglage correct de l'autoprotection (fig.2).

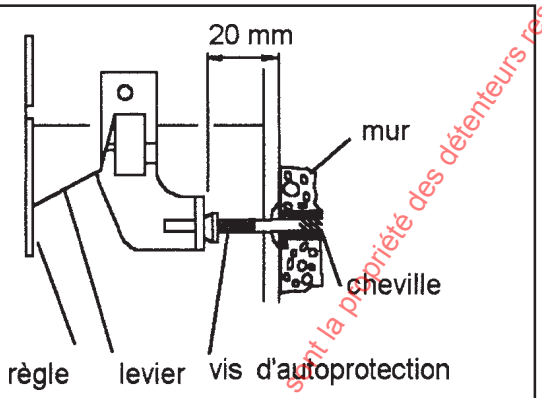

Fig.2

6 MISE EN PLACE DE LA CARTE 2 ZONES SUPPLEMENTAIRES

Cette opération doit être effectuée par l'installateur après avoir déconnecté la batterie et débranché le secteur.

La centrale est livrée équipée en 2 zones. Il est possible de l'équiper en 4 zones par l'adjonction d'une carte 2 zones supplémentaire C2X (réf. 10158).
- Retirer les bouchons d'obturation.
- Mettre en place la carte supplémentaire et la fixer par les 2 vis (fig.3).

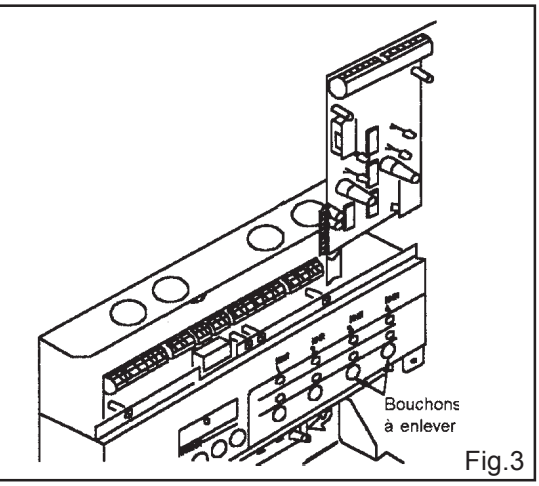

Fig.3

- Mettre le cavalier AP (18) sur la dernière carte (fig.4).

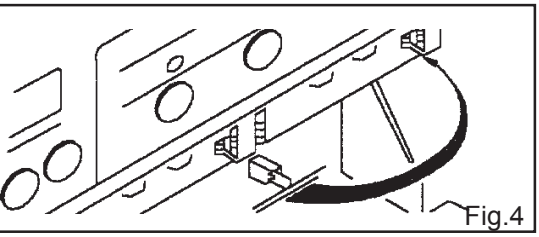
Fig.4

Lors de sa remise sous tension, la centrale affiche pendant 2 secondes :

CENTRALE FILAIRE
ACBX 4 ZONES

www.abcalarme.com reproduction du public via www.abcalarme.com, de la documentation technique dont les références, marques et logos, sont la propriété des détenteurs respectifs

7 BRANCHEMENT ET FONCTION DES BORNIERS

ACDX 24 évolution - Implantation des straps et résistances à la livraison

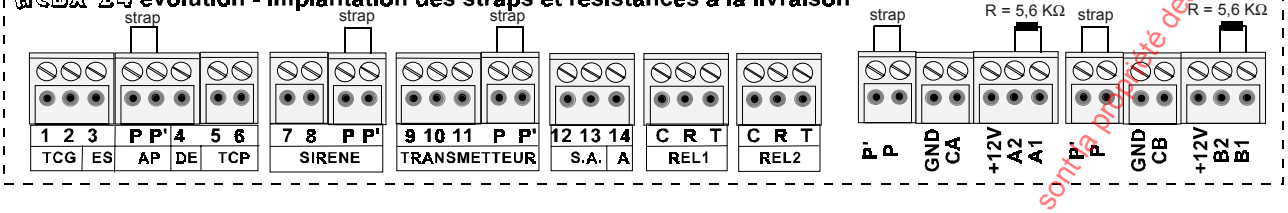

BRANCHEMENT	BORNIER	PLOTS	FONCTIONS
Secteur	J1	P N ⏚	Raccordement de la phase secteur Raccordement du neutre secteur Raccordement de la terre
Contrôleur enregistreur	REL 3	C R T	Commun du contact Contact fermé au Repos } Fonctionne si toutes les zones sont mises en surveillance Contact fermé au Travail
Télécommande générale	TCG	1 2	Entrée Masse } TCI, CLF 30, CLAVEX ou CLAVEX SRI
	ES	3	Report d'état de surveillance de la centrale vers le voyant de la télécommande (+ 12 V, 30 mA à la mise en surveillance effective. Clignotant en marche partielle.
Autoprotection	AP	P P'	} Boucle d'autoprotection
Télécommande partielle	DE	4	Report d'état de défaut vers le voyant de la télécommande
	TCP	5 6	Entrée Masse } TCI, CLF 30, CLAVEX ou CLAVEX SRI
Alarme principale	SIRENE	7 8 P P'	Blocage de la sirène et charge batterie (+) Masse (-). Disparition de tension de 1'30" à 10' } Boucle d'autoprotection
Tranmetteur téléphonique (ou sirène supplémentaire)	TRANSMETTEUR	9 10 11 P P'	Charge de la batterie (+ 12 V permanent) Blocage du transmetteur (+). Disparition de tension pendant 1'30" Masse (-) } Boucle d'autoprotection
12 V en alarme	SA	12 13	+ 12 V , 500 mA - en alarme (pendant 1'30") - en acquit pendant 1" à la fin de la temporisation de mise en surveillance } raccordement sirène Masse (-)
Entrée alerte panique	A	14	Entrée du + 12 V de la commande "alerte panique" (l'application de + 12V provoque une alarme)
Contact auxilliaire (pouvoir de coupure 30 V - 4 A)	REL 1	C R T	Commun du contact Contact fermé au Repos } Temporisations paramétrables de 0" à 90" Contact fermé au Travail
Contact auxilliaire (pouvoir de coupure 30 V - 1 A)	REL 2	C R T	Commun du contact Contact fermé au Repos } Temporisations paramétrables de 0" à 90" Contact fermé au Travail
Boucle de détection ZONE 1 (ou zone 3 - carte d'extension)		P P' - CA + A1 A2	} Boucle d'autoprotection Masse des détecteurs (-) Non utilisé + 12 V des détecteurs (+) } Boucle d'intrusion
Boucle de détection ZONE 2 (ou zone 4 - carte d'extension)		P P' - CB + B1 B2	} Boucle d'autoprotection Masse des détecteurs (-) Non utilisé + 12 V des détecteurs (+) } Boucle d'intrusion

www.absolualarme.com met à la disposition du public, via www.docalarme.com, de la documentation technique dont les références, marques et logos, sont la propriété des détenteurs respectifs

8 TABLEAU DE CONFIGURATION

Reporter ci-dessous les caractéristiques de votre installation.

Le choix du nombre de zones est fonction du nombre de détecteurs (consommation maxi par zone 20 mA). L'espace à protéger sera alors divisé en plusieurs zones de surveillance.

ZONES DE SURVEILLANCE ET DETECTEURS	MODES DE FONCTIONNEMENT	PERIPHERIQUES DE SIGNALISATION	MARCHE PARTIELLE
Zone 1	Mode A	SIR / T.TEL / RL1 / RL2 / SA***	
	Sortie	00s / 30s / 60s / 90s	
	Retard	00s / 15s / 30s / 45s / 60s	
	Mode B	T.TEL / RL1 / RL2 / SA***	ACTIVE
	Mode C	T.TEL / RL1 / RL2 / SA***	
Infrarouge * Qté :	Mode D		
Bivolumétrique * Qté :	Sortie	00s / 30s / 60s / 90s	INACTIVE
Contact d'ouv. * Qté :	Retard **	00s / 15s / 30s / 45s / 60s	
Fumée Qté :	En surveillance	SIR / T.TEL / RL1 / RL2 / SA***	
Autres : .... Qté :	Hors surveillance	T.TEL / RL1 / RL2 / SA***	
Zone 2	Mode A	SIR / T.TEL / RL1 / RL2 / SA***	
Infrarouge * Qté :	Mode B	T.TEL / RL1 / RL2 / SA***	ACTIVE
Bivolumétrique * Qté :	Mode C	T.TEL / RL1 / RL2 / SA***	
Contact d'ouv. * Qté :	Mode D		INACTIVE
Fumée Qté :	En surveillance	SIR / T.TEL / RL1 / RL2 / SA***	
Autres : .... Qté :	Hors surveillance	T.TEL / RL1 / RL2 / SA***	
Zone 3	Mode A	SIR / T.TEL / RL1 / RL2 / SA***	
	Sortie	00s / 30s / 60s / 90s	
	Retard	00s / 15s / 30s / 45s / 60s	
	Mode B	T.TEL / RL1 / RL2 / SA***	ACTIVE
	Mode C	T.TEL / RL1 / RL2 / SA***	
Infrarouge * Qté :	Mode D		
Bivolumétrique * Qté :	Sortie	00s / 30s / 60s / 90s	INACTIVE
Contact d'ouv. * Qté :	Retard **	00s / 15s / 30s / 45s / 60s	
Fumée Qté :	En surveillance	SIR / T.TEL / RL1 / RL2 / SA***	
Autres : .... Qté :	Hors surveillance	T.TEL / RL1 / RL2 / SA***	
Zone 4	Mode A	SIR / T.TEL / RL1 / RL2 / SA***	
Infrarouge * Qté :	Mode B	T.TEL / RL1 / RL2 / SA***	ACTIVE
Bivolumétrique * Qté :	Mode C	T.TEL / RL1 / RL2 / SA***	
Contact d'ouv. * Qté :	Mode D		INACTIVE
Fumée Qté :	En surveillance	SIR / T.TEL / RL1 / RL2 / SA***	
Autres : .... Qté :	Hors surveillance	T.TEL / RL1 / RL2 / SA***	
ALERTE PANIQUE		SIR / T.TEL / RL1 / RL2 / SA***	
RELAIS 1		15s / 30s / 45s / 60s / 90s	
RELAIS 2		15s / 30s / 45s / 60s / 90s	
AUTOPROTECTION : Sorties SIR - T.TEL - SA actives en alarme, non paramétrables			

(rectangle grisé) : Configuration préprogrammée

(ovale) : Affecté d'office en mode A (et en mode D à l'état "En surveillance")

* : Ne pas mettre un détecteur volumétrique (infrarouge ou bivolumétrique) et un détecteur périmétrique (par exemple un contact d'ouverture) en série

** : La temporisation d'entrée ne peut être qu'inférieure ou égale à celle de sortie

*** : SA = 12 V en alarme

www.absolualarme.com met à la disposition du public, via www.docalarme.com de la documentation technique dont les références, marques et logos, sont la propriété des détenteurs respectifs

9 RACCORDEMENT

Il est possible de raccorder plusieurs types de détecteurs :
- des détecteurs bivolumétriques et/ou infrarouge consommation maxi de la zone ou boucle : 20 mA,
- des détecteurs périmétriques (contacts de chocs et/ou contacts d'ouverture, 10 maxi. par boucles),
- des détecteurs d'alarme technique.

Les raccordements s'effectuent généralement avec un câble 3 paires 6/10 mm à écran pour une longueur de boucle de 100 m maxi (code produit : 10148).

Les boucles de détection d'intrusion ou technique doivent être équilibrées avec une résistance de 5,6 kΩ (située sur le bornier). Le dernier détecteur de chaque boucle doit être obligatoirement équipé de cette résistance. Cette résistance est un élément de sécurité et ne peut pas être remplacée par une résistance de valeur différente ou par un court-circuit. Sa présence est détectée par l'électronique de la centrale qui est capable de déterminer le court-circuit ou l'ouverture de la boucle.

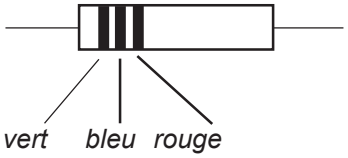

NB. : la résistance d'autoprotection est implantée sur le circuit PP' de la carte mère.

10 CONNEXION DES DETECTEURS

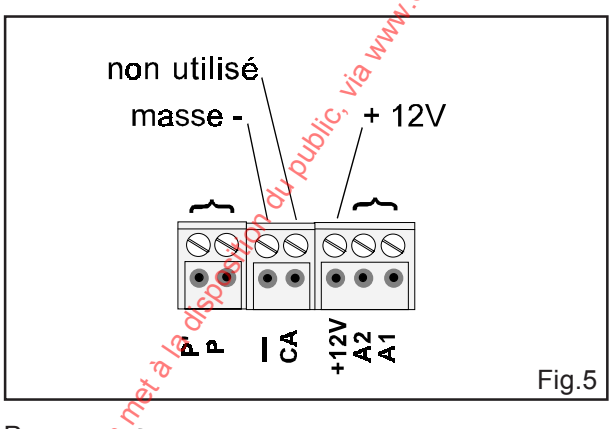

Fig.5

P, P' } boucle d'autoprotection

\- , + } alimentation

A1 ou B1, A2 ou B2 } boucle d'intrusion (doit être équilibrée avec la résistance de 5,6 KΩ fournie)

11 DETECTION PERIMETRIQUE

- Exemple de raccordement d'un contact de choc CC (code 10102) fig.6.

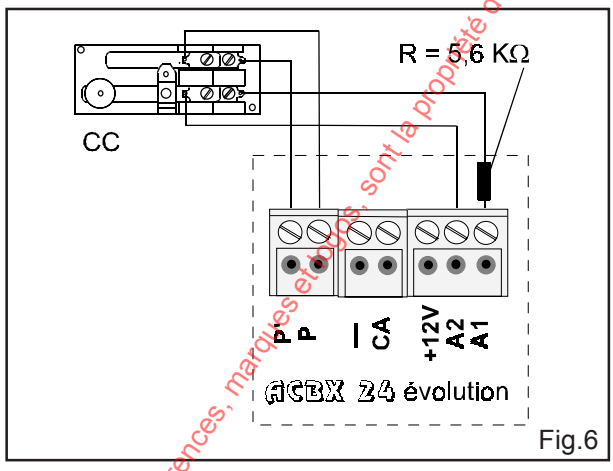

Fig.6

- Exemple de raccordement d'un contact d'ouverture CO (code 10130) fig.7.

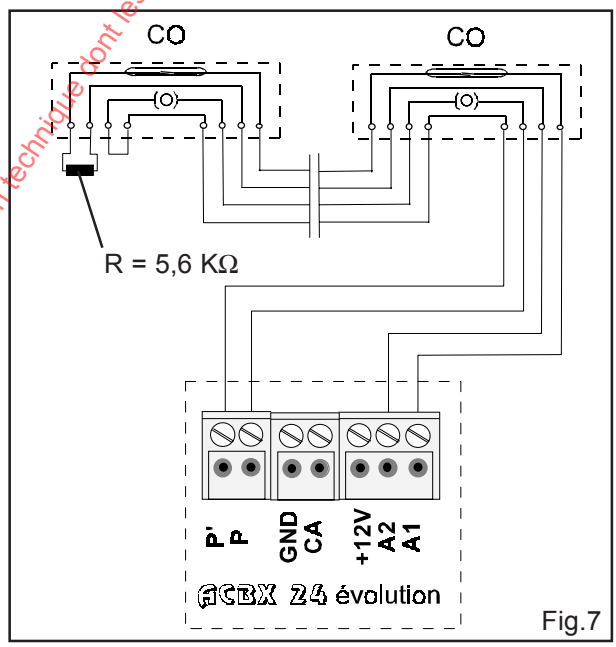

Fig.7

- Exemple de raccordement d'un tapis de sol (boucle normalement ouverte) TDS (code 10083) fig.8.

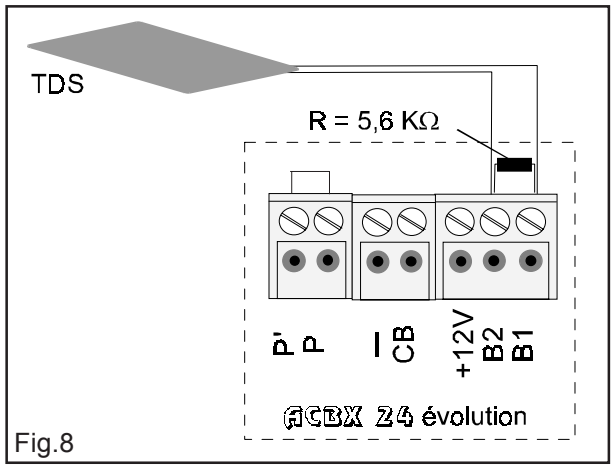

Fig.8

www.abcalarme.com met à la disposition du public, via www.docalarme.com, de la documentation technique dont les références, marques et logos, sont la propriété des détenteurs respectifs

12 DETECTION VOLUMETRIQUE

- Exemple de raccordement d'un détecteur infrarouge passif IRP 125 (code 10116) fig.9. - 6 conducteurs sans utilisation de la mémoire, 7 avec utilisation.

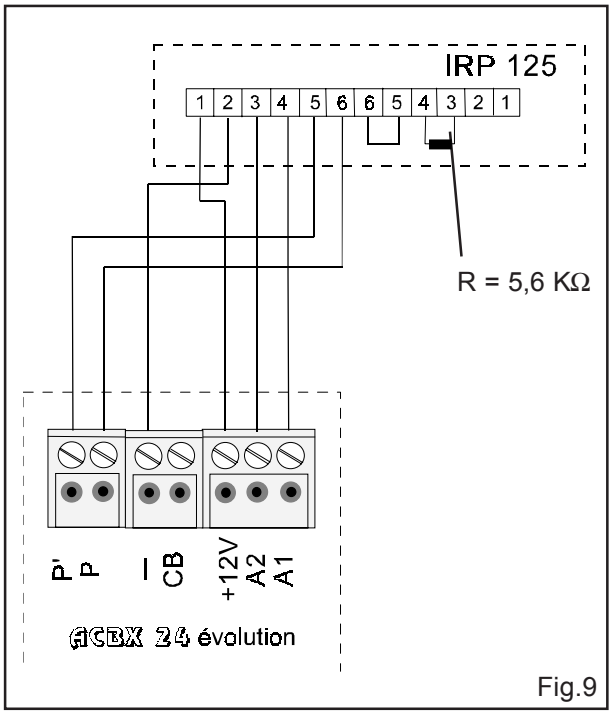

Fig.9

- Exemple de raccordement d'un détecteur bivolumétrique D8 B (code 10101) fig.10.

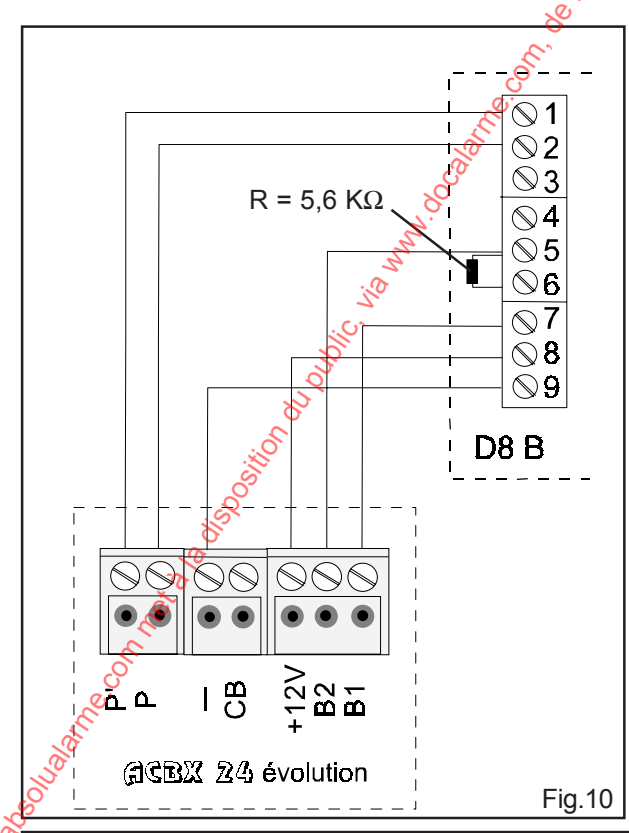

Fig.10

13 DETECTION TECHNIQUE

- Exemple de raccordement d'une sonde thermostat (code 10110) fig.11.

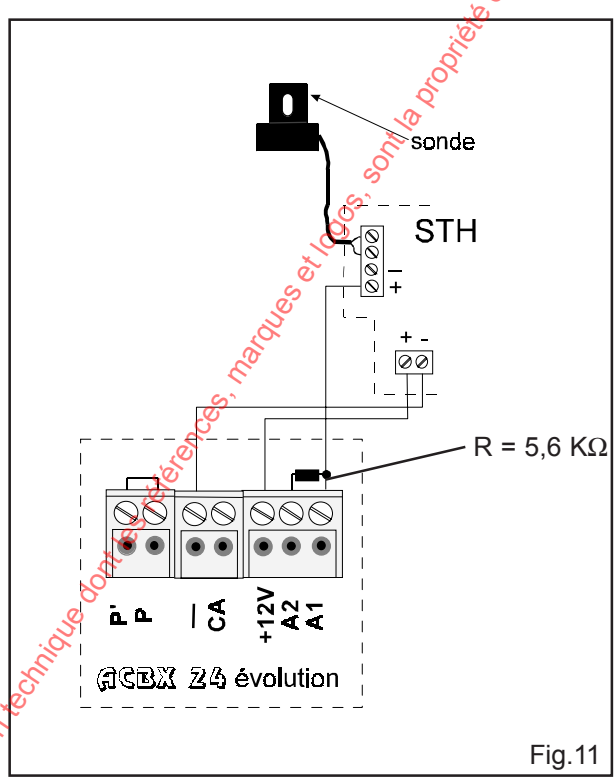

Fig.11

- Exemple de raccordement d'un détecteur de fumée DEF (code 10124) fig.12.

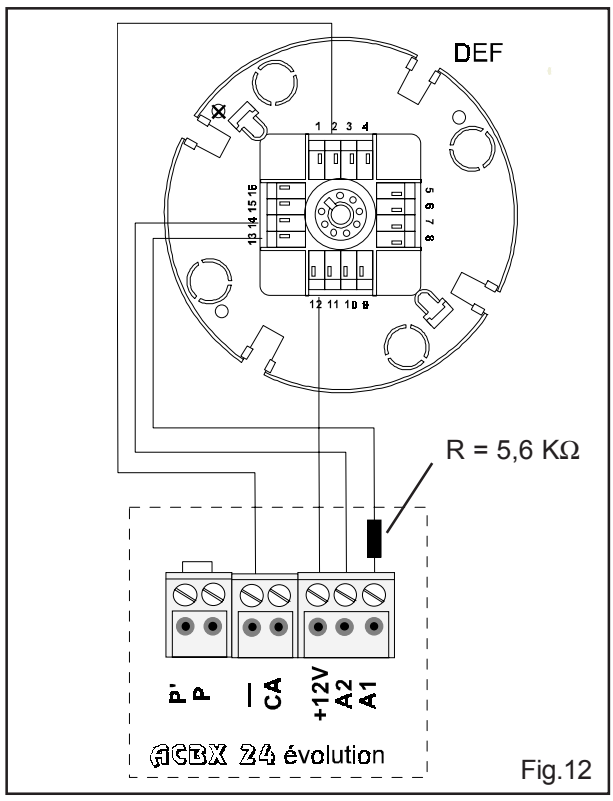

Fig.12

www.absolualarme.com met à la disposition du public, via www.docalarme.com, de la documentation technique dont les références, marques et logos, sont la propriété des détenteurs respectifs

14 COMMANDES DEPORTÉES

La mise en surveillance totale ou partielle peut être effectuée par une télécommande impulsionnelle TCI (réf. 10209), par un clavier CLF30 (réf. 10170), CLAVEX (10180), CLAVEX SRI (10190) ou par une télécommande radio TC 70 (réf. 10208) :

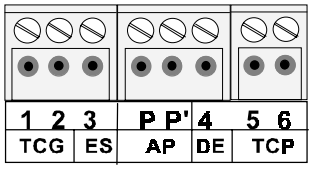

- TCG (1 et 2) : entrée d'une télécommande générale
- ES (3) : report d'état - surveillance effective
- PP' : autoprotection
- DE (4) : report d'état - défaut
- TCP (5 et 6) : entrée d'une télécommande partielle.

Un maximum de 3 télécommandes peuvent être connectés en parrallèle sur chacune des entrées TCG et TCP.

- Exemple de raccordement d'un clavier en fonction impulsionnelle CLF 30 - mise en/hors service totale (code 10170) fig.13.
utiliser un câble 4 paires ou 8 conducteurs

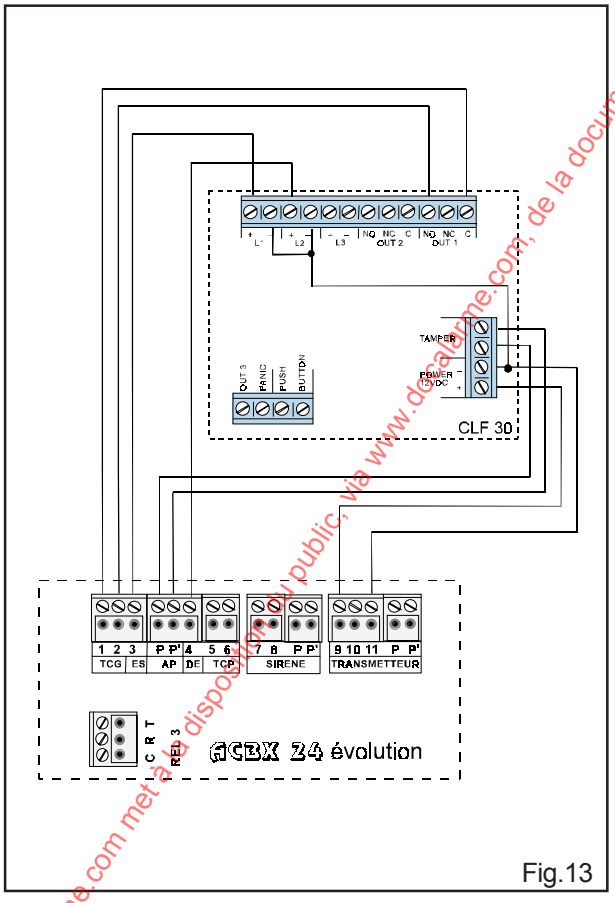

Fig.13

- Exemple de raccordement d'un clavier en fonction impulsionnelle CLF 30 (code 10170) - mise en/hors service totale (relais 1) - mise en/hors service partielle (relais 2 - trait pointillé) fig.14.
utiliser un câble 5 paires ou 11 conducteurs

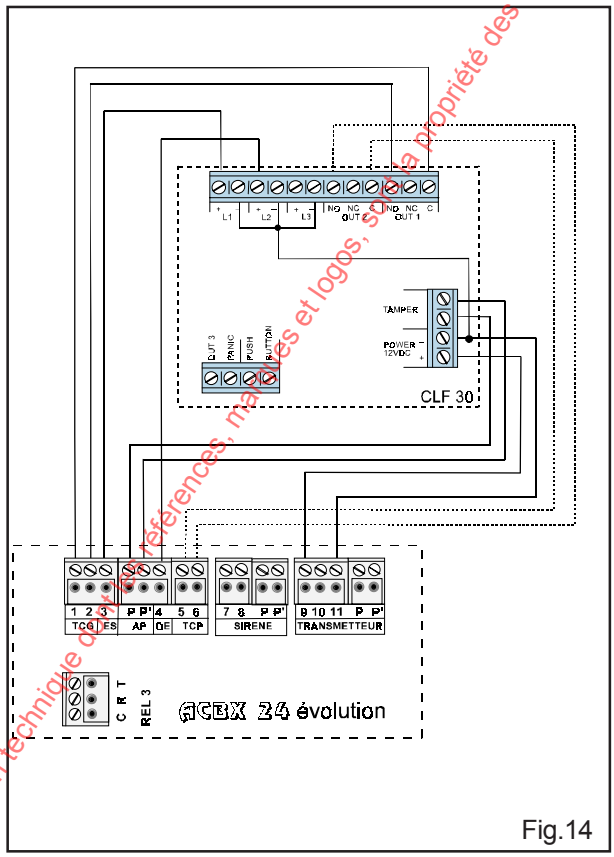

Fig.14

- Exemple de raccordement d'une télécommande impulsionnelle TCI mise en/hors service totale -(code 10209) fig.15.

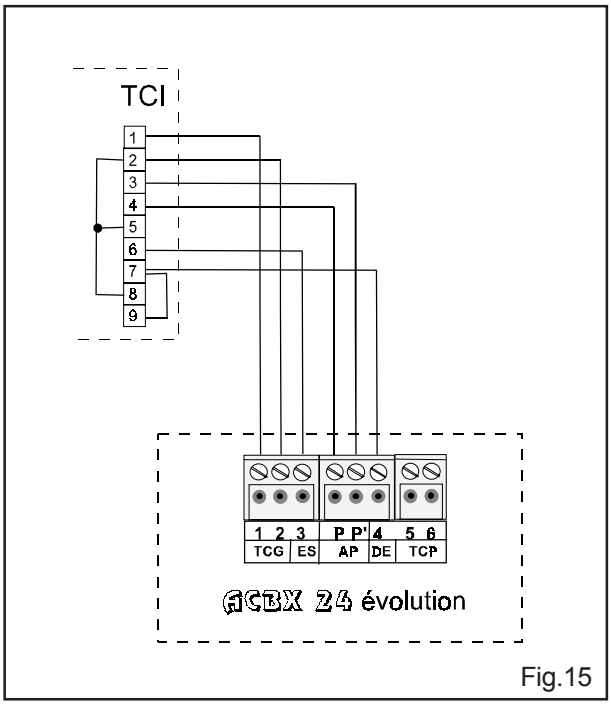

Fig.15

www.absolualarme.com met à la disposition du public, via www.decalarme.com, de la documentation technique dont les références, marques et logos, sont la propriété des détenteurs respectifs

- Exemple de raccordement d'une télécommande impulsionnelle TCI mise en/hors service partielle - (code 10209) fig.16.

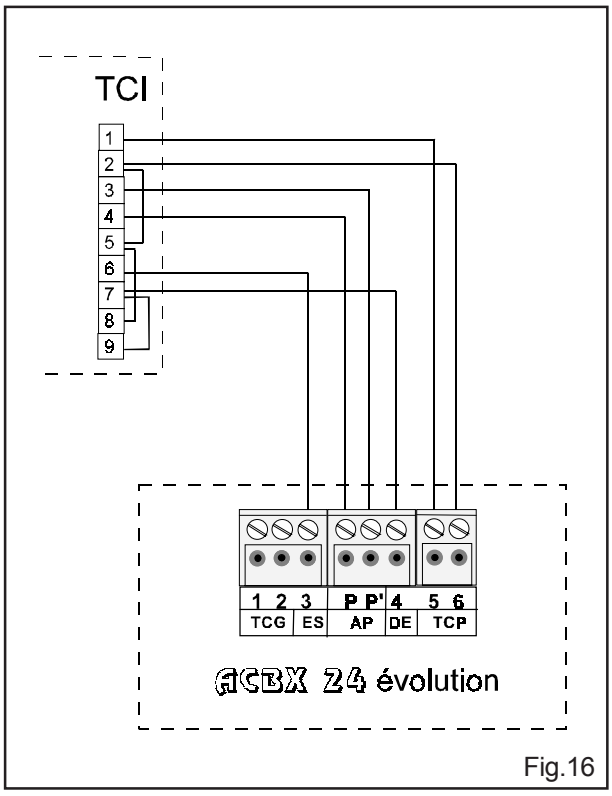

Fig.16

- Exemple de raccordement d'une télécommande TC 70 mise en/hors service totale - mise en/hors service partielle - (code 10209) fig.17.
Le TC 70 se compose d'un récepteur TRE 70 et d'une télécommande radio TEM 70.

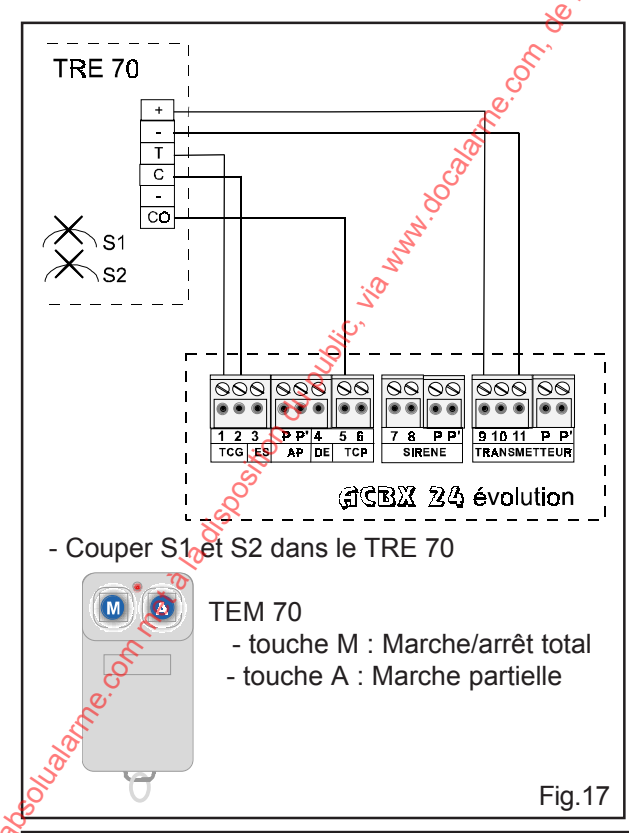

- Couper S1 et S2 dans le TRE 70

TEM 70
- touche M : Marche/arrêt total
- touche A : Marche partielle

Fig.17

- Exemple de raccordement d'une télécommande TC 70 (fig.18.) :
mise en/hors service totale
- fonction alerte/panique

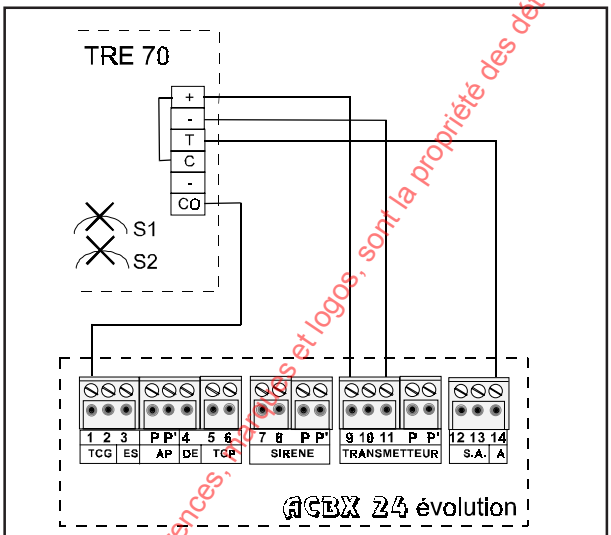

- Couper S1 et S2 dans le TRE 70

TEM 70
- touche M : alerte/panique
- touche A : Marche/arrêt total

Pour la fonction M/A partiel et alerte/panique : relier le plot CO du récepteur TRE 70 au plot 5 de l'ACBX 24 évolution.

Fig.18

L'entrée "A" Alerte/Panique est activée lorsqu'une impulsion de +12 Vcc est appliquée sur la borne 14 (Commande du type bouton-poussoir ou TC 70). L'application de cette tension entraîne l'activation des sorties de signalisation qui ont été affectées à cette entrée lors de la programmation.

15 RACCORDEMENT DE LA SIGNALISATION

La sortie "SIRENE" permet de raccorder une sirène auto-alimentée. En absence d'alarme, cette sortie délivre à la sirène une tension de blocage de 13,5 V qui maintient bloquée la sirène et charge sa batterie. Lors d'une alarme, la tension de blocage disparaît ce qui déclenche la sirène.

La sortie "TRANSMETTEUR" permet de raccorder un transmetteur téléphonique. Quand une alarme est déclenchée par la centrale, la tension de blocage, (borne 10) du transmetteur disparaît pendant 1 min 30 s. La tension de 13,5 V, délivrée par les bornes 9 (charge) et 11 (masse) assure la charge de la batterie du transmetteur.

www.absolualarme.com mise à la disposition du public, via www.docalarme.com, de la documentation technique données références, marques et logos, sont la propriété des détenteurs respectifs

La sortie "S.A." (12 V en alarme) permet de raccorder des appareils de signalisation non autoalimentés (ex : sirènes, flash, ...). En alarme, la tension de sortie est de 12 V - 500 mA pendant 1min 30 s.

Les sorties "REL 1" et "REL 2" permettent d'activer, les appareils qui y sont affectés.

La durée de l'activation de ces sorties (15, 30, 45, 60 ou 90 s) est déterminée lors de la programmation.

16 CONNEXION DES SIRENES

- Exemple de raccordement d'une sirène non autoalimentée type SIP 110 (code 10271) fig.19.

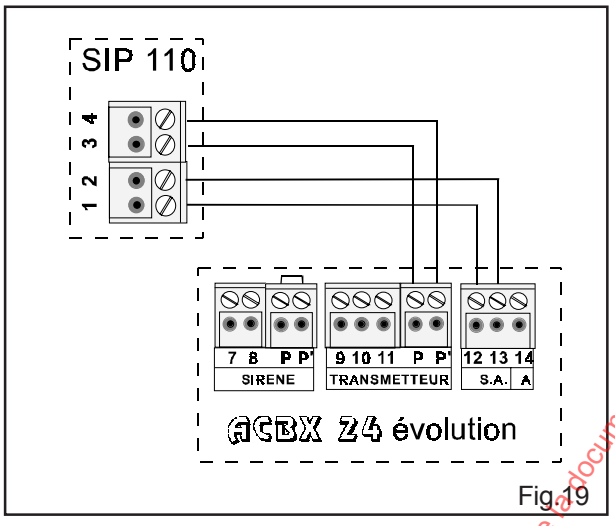

Fig.19

- Exemple de raccordement d'une sirène autoalimentée type SEA 116 (code 10280) ou SEA 117 (code 10285) fig.20.

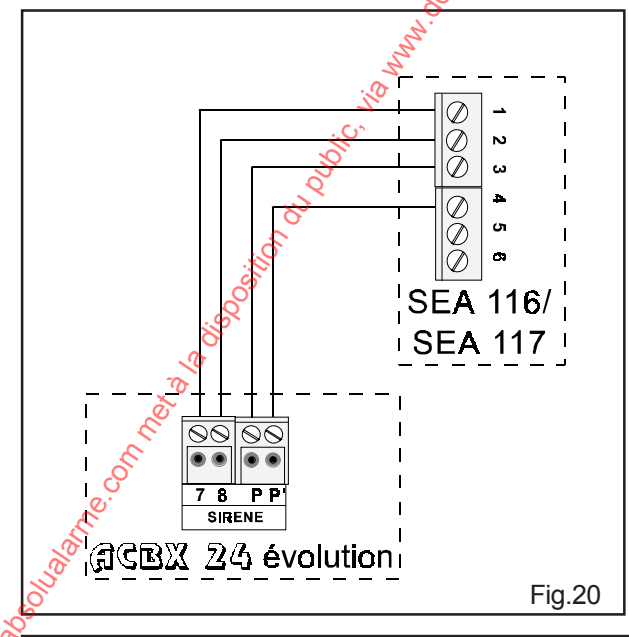

Fig.20

- Exemple de raccordement d'une sirène autoalimentée type SIA 115 (code 10275) fig.21.

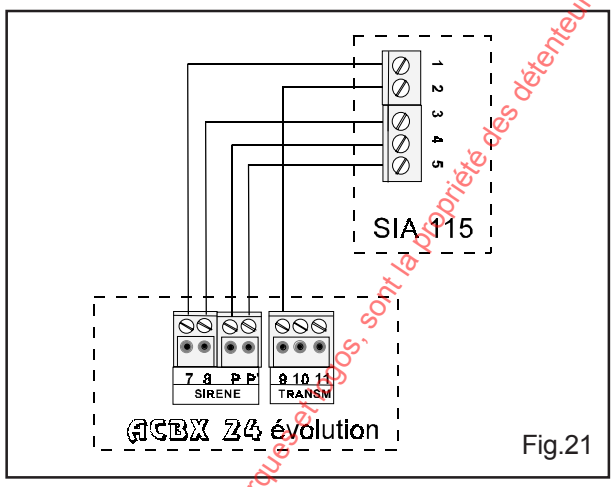

Fig.21

17 CONNEXION DU TRANSMETTEUR TELEPHONIQUE

- Exemple de raccordement d'un transmetteur téléphonique TTV1 (code 10329) fig.22. Entrée E2 configurée positive.

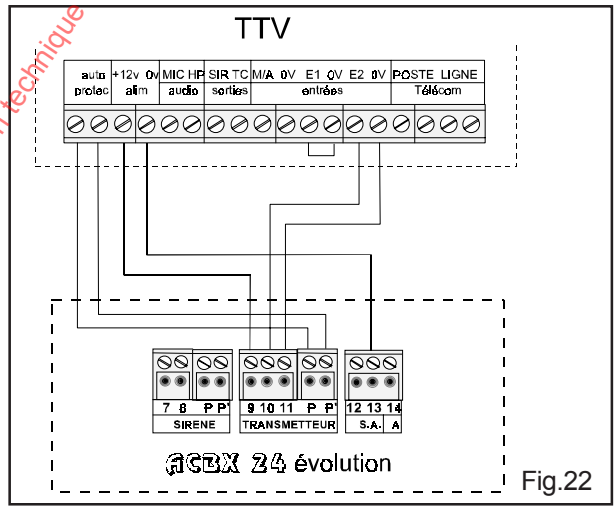

Fig.22

- Exemple de raccordement d'un transmetteur téléphonique TTV2 (code 10330) fig.23. Entrée E2 configurée positive.

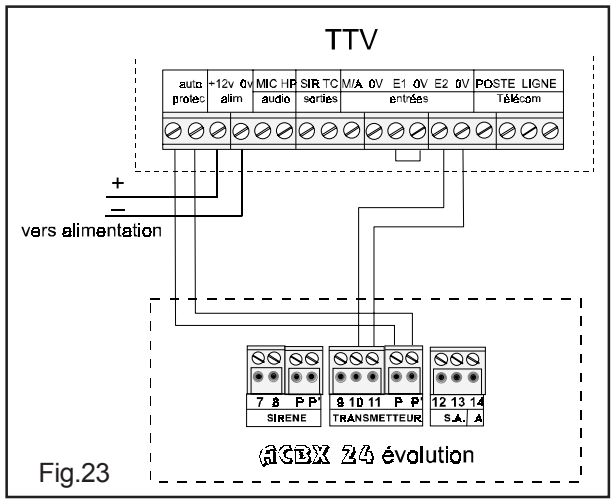

Fig.23

www.absolualarme.com met à la disposition du public, via www.docalarme.com, de la documentation technique d'autres références, marques et logos, sont la propriété des détenteurs respectifs

18 CONNEXION DU CONTROLEUR ENREGISTREUR

- Programmer toutes les zones de détection en mode A vers la destination RL 1.

La mise en marche partielle d'une ou plusieurs zones ne sera pas prise en compte par le contrôleur enregistreur. Seule la marche en surveillance totale sera enregistrée ainsi que la mise hors surveillance totale.

- Raccordement du contrôleur enregistreur ENR (code 10303) fig.24.

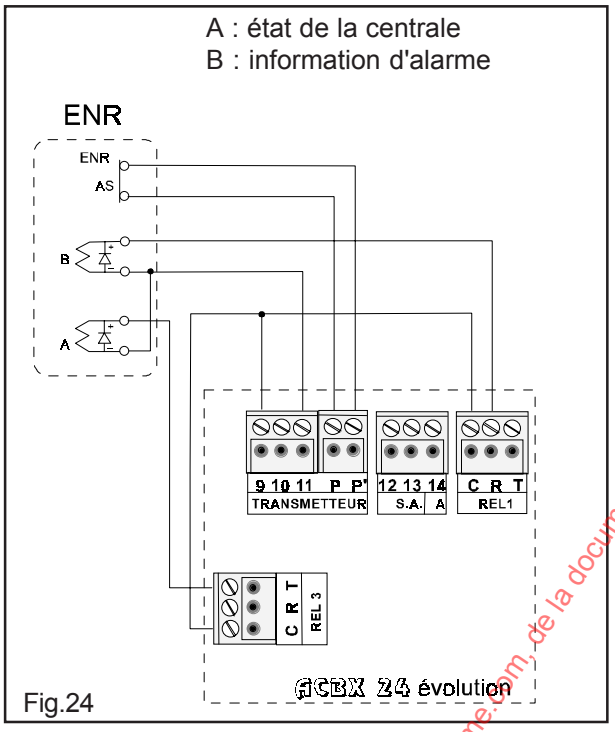

Fig.24

19 RACCORDEMENT AU SECTEUR

- Prévoir un dispositif de coupure rapidement accessible.
- Enlever le fusible de protection F1 (26) de 315 mA.
- Raccorder l'alimentation (Phase : P, Neutre : N, Terre : ⏚) à l'aide d'un câble résistant à 2000 V et en utilisant les serre-câbles dans le cas d'un raccordement par le haut.

Le raccordement de la batterie s'effectuera lorsque l'installation sera terminée.

20 TEST DE MISE EN SERVICE

Cet essai se fait sans utilisation de télécommandes et périphériques de signalisation déconnectés de l'alimentation).

- Mettre la clé (34) sur la position A (HORS SURVEILLANCE).

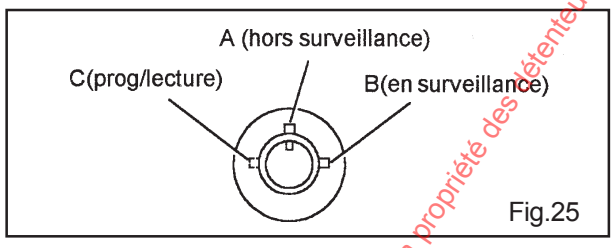

Fig.25

- Remettre le fusible F1 (26) en place.
- La centrale affiche pendant 2 secondes le message:

CENTRALE FILAIRE
ACBX 2 ZONES

ou si la centrale est équipée d'une carte supplémentaire :

CENTRALE FILAIRE
ACBX 4 ZONES

21 TEST D'AUTOPROTECTION

L'installation comporte deux boucles d'autoprotection:
- **C** : centrale (microcontact ouverture et arrachement
- **B** : périphériques (détecteurs, télécommandes, signalisation...).
- A la fin de la temporisation si une des deux boucles d'autoprotection est ouverte
· le buzzer émet un son intermittant,
· les voyants "mémoire générale" (3) et "AP" (2) s'allument,

· s'il y a affichage de :

AUTOPROT. C

la centrale est en cause. Vérifier la fermeture du microcontact.
· s'il y a affichage de :

AUTOPROT. B

les périphériques sont en cause. Vérifier la fermeture de toutes les boucles d'autoprotection des éléments de l'installation (hors centrale).

- Pour arrêter les périphériques de signalisation et désactiver l'autoprotection :
· maintenir appuyé le B.P. programmation (33), et
· tourner la clé (34) sur la position C (PROG/ LECTURE).

www.absolualarme.com met à disposition du public, via www.absolualarme.com, de la documentation technique dont les références, marques et logos sont la propriété des détenteurs respectifs

- A l'affichage du message :

RELACHER BOUTON
POUSSOIR

- Relâcher le B.P.(33). Il y a simultanément:
· affichage du message :

CENTRALE ACBX 2 Z
LECTURE OUI / NON

· arrêt des périphériques de signalisation.
- Maintenir fermé le contact d'autoprotection de la centrale:
· le voyant "AP" s'éteint.

22 TEST DES DÉTECTEURS

Pour ne pas perturber ces essais, veiller à ce que les boucles de détection ne soient pas activées intempestivement (fenêtres ouvertes, personnes dans le champ des détecteurs, etc).

- Mettre la clé (34) sur la position B (EN SURVEILLANCE) fig.26 :

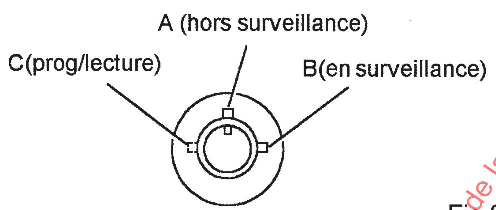

Fig.26

· le voyant "mémoire générale" (4) s'éteint,
· les voyants "commutation" (16) des zones 2 et 4 s'éteignent et le voyant "surveillance générale" (3) clignote
· les messages suivants s'affichent en alternance:

MISE EN SURVEILLANCE	COMMUT. POSSIBLE ZONES: 1 2 3 4

Au bout de 50 secondes le buzzer sonne en continu pendant 10 secondes. Après ces deux temporisations, l'afficheur (11) et les voyants "commutation" (16) des zones 1 et 3 s'éteignent.
- Passer devant un détecteur dans une zone pour provoquer une alarme (exemple : zone 2).
- L'alarme principale est activée :
· le voyant "détection" (15) de la boucle concernée et le voyant "mémoire générale" (4) s'allument,
· la tension de blocage (13,5 Vcc) aux bornes 7 et 8 de la sortie "SIRENE" disparaît (contrôlée à l'aide d'un voltmètre).

- Supprimer la détection sur la zone :
· le voyant "détection" (15) s'éteint.
· la tension de blocage aux bornes 7 et 8 revient au bout de 3 minutes maximum,
- Mettre la clé (34) sur la position A (HORS SURVEILLANCE):
· le buzzer émet un son intermittant,
· affichage du message (par exemple pour zone 2) :

ALARME Z 2

Pour effacer la détection, placer la clé (34) sur la position C puis sur la position A.

23 ESSAI GENERAL

- Rétablir l'alimentation des périphériques de signalisation.

- Pour ne pas perturber ces essais, veiller à ce que les boucles de détection ne soient pas activées intempestivement (fenêtres ouvertes, personnes dans le champ des détecteurs, etc).

Test des voyants et des acquits

- Mettre la clé (34) sur la position B (EN SURVEILLANCE) :
· les voyants "commutation" (16) des zones 2 et 4 s'éteignent et le voyant "surveillance générale" (3) clignote,
· la sirène principale émet **"UN CLAQUEMENT"** pour signaler la prise en compte de l'ordre de surveillance,
· les messages suivant s'affichent en alternance :

MISE EN SURVEILLANCE	COMMUT. POSSIBLE ZONES: 1 2 3 4

Au bout de la temporisation de sortie le buzzer sonne en continu pendant 10 secondes.
- Après ces deux temporisations :
· l'afficheur (11) et les voyants "commutation" (16) des zones 1 et 3 s'éteignent,
· la sirène principale sonne pendant 1 seconde pour signaler la surveillance effective de l'installation.
- Mettre la clé (34) sur la position A (HORS SURVEILLANCE) :
· la sirène principale émet **"DEUX CLAQUEMENT"** pour signaler la mise hors surveillance,
· affichage du message :

MISE HORS
SURVEILLANCE

www.absolualarme.com met à la disposition du public, via www.docalarme.com, de la documentation technique dont les références, marques et logos, sont la propriété des détenteurs respectifs

Test détection et alarme

- Mettre la clé sur la position B "EN SURVEILLANCE".
- Lorsque la surveillance est effective, provoquer une détection sur une zone pour simuler une alarme (exemple zone 2).
- L'alarme principale est activée :
· le voyant "détection" (15) de la boucle concernée et le voyant "mémoire générale" (4) s'allument,
· disparition de la tension de blocage (13,5 Vcc) aux bornes 7 et 8 de la sortie "SIRENE" (contrôlée à l'aide d'un voltmètre).
- Supprimer la détection sur la boucle:
· le voyant "détection" s'éteint.
· retour de la tension de blocage aux bornes 7 et 8 après un délai de 90" mini et 10' maxi.
· la sirène sonnera de 90" à 3' maximum.
- Mettre la clé (34) sur la position A (HORS SURVEILLANCE).
· le buzzer émet un son intermittant,
· affichage du message (par exemple pour zone 2) :

ALARME Z 2

- Appuyer sur le bouton " **-** " (6) :
· le buzzer et l'affichage s'arrêtent.
- Appuyer sur le bouton " **+** " (7) :
· le buzzer et l'affichage reprennent leur fonctionnement.

Pour effacer la détection, placer la clé (34) sur la position C puis sur la position A.

24 RACCORDEMENT DE LA BATTERIE

- Brancher le fil rouge sur la borne positive de la batterie.
- Brancher le fil bleu sur la borne négative de la batterie.
- Mettre en place la batterie dans la centrale.

A ce stade, la centrale est prête à fonctionner selon sa configuration préprogrammée en usine.
Si cette configuration est suffisante pour les besoins du client et ne nécessite pas de programmation spécifique :
- simultanément appuyer sur le BP programmation (33) et tourner la clé (34) sur la position C (PROG/LECTURE),
- libérer le microcontact d'autoprotection (29) de la centrale,
- refermer le capot,
- remettre la clé (34) sur la position A (HORS SURVEILLANCE).

25 NOUVELLE PROGRAMMATION

Si le besoin du client nécessite une programmation spécifique, suivre les instructions ci-après.

Il y a quatre modes de fonctionnement :

	ZONE EN SURVEILLANCE	ZONE HORS SURVEILLANCE
MODE A	Zone surveillée en mode **Alarme** (activation des périphériques extérieurs, mémorisation des alarmes, éjection des zones)	Zone non surveillée par la centrale (les détections ne sont pas prises en compte)
MODE B	Zone surveillée en mode **Préalarme** (activation des périphériques extérieurs)	Zone non surveillée par la centrale (les détections ne sont pas prises en compte)
MODE C	Zone surveillée en mode **Préalarme** (activation des périphériques extérieurs)	Zone surveillée en mode préalarme (activation des préalarmes (activation des périphériques extérieurs)
MODE D	Zone surveillée en mode **Alarme** (activation des périphériques extérieurs, mémorisation des alarmes, éjection des zones)	Zone surveillée en mode Alarme (activation des périphériques extérieurs)

26 MODE DE PROGRAMMATION

Seul l'installateur est habilité à programmer cette centrale.

Il faut pour cela :
- Appuyer sur le BP programmation (33) et, simultanément, mettre la clé (34) sur C (PROG / LECTURE).
A l'affichage du message :

RELACHER BOUTON POUSSOIR

- relâcher celui-ci.
A l'affichage du message :

CENTRALE ACBX 2
LECTURE OUI/NON

- Appuyer sur "NON".
A l'affichage du message :

TEST SIRENES OUI/NON

www.absolualarme.com met à la disposition du public, via www.docalarme.com, de la documentation technique dont les références, marques et logos, sont la propriété des détenteurs respectifs

- appuyer sur "NON".
A l'affichage du message :

TEST SYSTEME OUI/NON

- Cette configuration permet de tester la détection et la sirène qui émettra un claquement à chaque détection. l'afficheur indiquera la zone qui aura été testée.

- Appuyer sur "NON";
A l'affichage du message :

PROGRAMMATION OUI/NON

- Appuyer sur "OUI". Vous pouvez commencer alors votre programmation d'après le tableau de configuration et le synoptique fig.27.

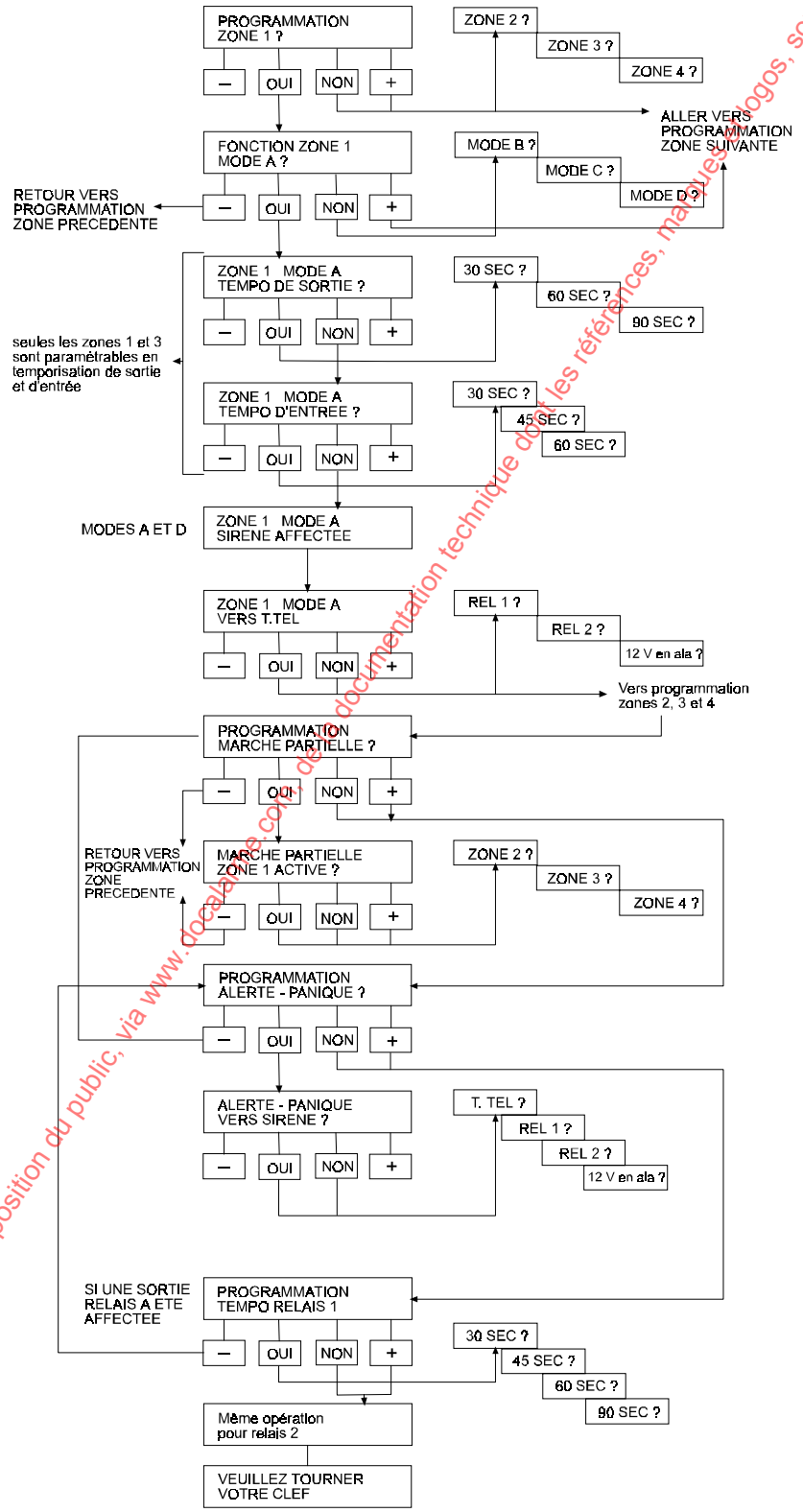

Fig.27

www.absolualarme.com met à la disposition du public, via www.docalarme.com, de la documentation technique dont les références, marques, logos, sont la propriété des détenteurs respectifs

La centrale est prête à fonctionner selon la configuration spécifique programmée.

Effectuer les opérations suivantes pour la rendre opérationnelle.
- simultanément appuyer sur le BP programmation (33) et tourner la clé (34) sur la position C (PROG/ LECTURE),
- libérer le microcontact d'autoprotection (29) de la centrale,
- refermer le capot,
- remettre la clé (34) sur la position A (HORS SURVEILLANCE).

27 PARTICULARITES

- La mise en place du strap E1 permet la suppression des acquits sonores (la sortie 12 V en alarme reste opérationnelle)
- La mise en place du strap E2 supprime la commande du relais contrôleur enregistreur.
- Chaque bornier de zone dispose d'un point commun (zone 1 CA, zone 2 CB) :
. en position hors surveillance, relier ce plot au (+) de la zone pour une mise **"EN SURVEILLANCE"** immédiate.
. en position en surveillance, relier ce plot au (-) pour une mise **"HORS SURVEILLANCE"** immédiate.

Nota : Ces possibilités ne sont pas prises en compte dans le cadre de l'agrément NF A2P.

www.absolualarme.com met à la disposition du public, via www.docalarme.com, de la documentation technique dont les références, marques et logos, sont la propriété des détenteurs respectifs

1 NOTICE D'UTILISATION

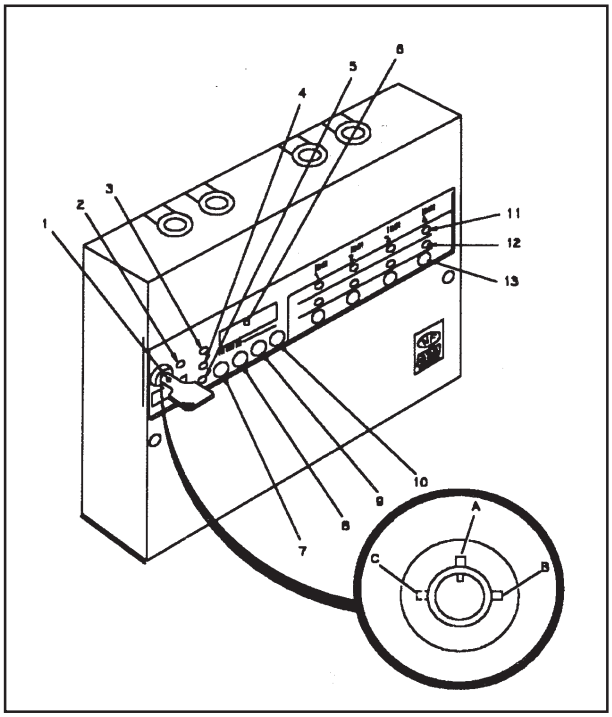

2 PRESENTATION

1 - Clé (utilisation sans télécommande): "HORS SURVEILLANCE" (position A), "EN SURVEILLANCE" (position B) et "PROG/LECTURE" (position C).

2 - Voyant vert "présence secteur" :
- **éteint** : auto-alimentée par sa batterie,
- **allumé** : alimentée en 220 V- 50 Hz.

3 - Voyant rouge "mémoire générale" :
- **éteint** : pas de détection ou d'activation des autoprotections,
- **allumé** : détection ou activation des autoprotections.

Si le voyant a été allumé, il sera éteint à la prochaine mise en surveillance.
Seules les zones qui sont programmées en mode alarme et en surveillance effective entraînent l'activation du voyant "mémoire générale". Les zones qui sont commutées lors de la mise en surveillance ou programmées en mode préalarme ne provoquent pas l'allumage du voyant.

4 - Voyant vert "surveillance générale" :
- **éteint** : "HORS SURVEILLANCE",
- **allumé** : zones programmées en mode alarme en surveillance,
- **clignotant** : mise en surveillance partielle des zones programmées en mode alarme.

5 - Voyant jaune "boucle AP" :
- **éteint** : fonctionnement normal,
- **allumé** : défaut d'autoprotection (sabotage ou capot ouvert).

6 - Afficheur à cristaux liquides

7 - Bouton-poussoir "-" :
- fonctionnement normal : arrêt du buzzer et de l'affichage du message signalant une alarme.

8 - Bouton-poussoir "+" :
- **fonctionnement normal** : rappel du dernier message d'alarme tant que le voyant "mémoire générale" (3) est allumé,
- **fonctionnement "LECTURE"** : défilement de la programmation ou sortie du test sirène.

9 - Bouton-poussoir "oui" :
- **fonctionnement "LECTURE"** : accord.

10- Bouton-poussoir "non" :
- **fonctionnement "LECTURE"** : passage au choix suivant.

11- Voyants jaunes "détection" :
- **éteints** : pas de détection,
- **allumés** : détection sur la zone (centrale EN ou HORS SURVEILLANCE).

12- Voyants jaunes "commutation" :
- **éteints** : zone dont les détections sont prises en compte,
- **allumés** : zone dont les détections ne sont pas prises en compte,
- **clignotants** : zone désactivée (commutée) par le bouton-poussoir "commutation" (13) ou non programmée.

13- Boutons-poussoirs "commutation" : désactivation (commutation) de la zone lors de la mise en surveillance.

14- Buzzer :
- **"BIP" continu** : à sa disparition, avertissement de la mise en surveillance effective,
- **"BIP" discontinu** :
· enregistrement d'une alarme à la mise MISE HORS SURVEILLANCE,
· message de batterie déchargée suite à coupure secteur,
· message appel installateur.

3 UTILISATION

Mise en surveillance totale

- Mettre la clé sur la position B :
· le voyant "surveillance générale" clignote pendant la temporisation puis devient fixe et les voyants "commutation" s'allument,

www.absolalarme.com mis à la disposition du public via www.absolalarme.com, de la documentation technique dont les références, marques et logos, sont la propriété des détenteurs respectifs

· la sirène principale émet **UN CLAQUEMENT**,
· les messages suivants s'affichent en alternance :

MISE EN SURVEILLANCE	COMMUT.POSSIBLE ZONES : 1 2 3 4

10 secondes avant la fin de la temporisation de sortie la plus longue, le buzzer sonne en continu.
- Après cette temporisation :
· l'afficheur s'éteint,
· le buzzer s'arrête,
· la sirène principale sonne pendant 1 seconde,
· le voyant "surveillance générale" (4) reste allumé si l'installation est sous surveillance totale.

Mise en surveillance avec commutation de zone

- Procéder de la même manière que pour la mise en surveillance totale.
- A l'affichage de :

COMMUT. POSSIBLE ZONES :1 2 3 4

- Dans un délai de 10 secondes, supprimer la ou les zones désirées en appuyant sur le bouton-poussoir (13) correspondant :
· le voyant jaune "commutation" (12) de la zone commutée clignote. Les zones qui ont atteint la fin de temporisation de sortie ou qui sont commutées manuellement (par l'utilisateur) ne sont plus affichées sur le message,
· la sirène principale fait **CINQ CLAQUEMENTS** pour signaler que la centrale est en surveillance partielle par commutation d'une zone,
· le voyant "surveillance générale" clignote.

Mise en marche partielle

(possible que si celle-ci a été programmée)

Soit à partir de la centrale:
- Mettre la clé sur la position A "HORS SURVEILLANCE".
- Appuyer sur la touche "-" et, tout en la maintenant en foncée, mettre la clé en position B "EN SURVEILLANCE":
· l'afficheur indique:

MARCHE PARTIELLE

Soit directement par télécommande extérieure TCI ou CLF30 (voir notices correspondantes).

Mise hors surveillance

- Mettre la clé sur la position A :
· la sirène principale émet **DEUX CLAQUEMENTS**.
,

S'il n'y a pas eu d'alarme :
· affichage du message :

MISE HORS SURVEILLANCE

· le voyant "surveillance générale" s'éteint

S'il y a eu une alarme :
· le buzzer émet un son intermittent,
· affichage du message d'alarme (exemple : zone 2) :

ALARME Z 2

- Appuyer sur le bouton-poussoir " - " :
· le buzzer et l'affichage s'arrêtent.
- Pour rappeler le message, appuyer sur le bouton-poussoir " + " :
· le buzzer et l'affichage reprennent leur fonctionnement.

le message d'alarme sera effacé lors de la prochaine mise en surveillance.

Lecture de la configuration de la centrale

- Mettre la clé sur la position C et appuyer sur le bouton poussoir "+" pour faire défiler les indications. La sortie du mode LECTURE peut se faire à chacune des étapes en tournant la clé sur la position A.

4 VERIFICATIONS

Il est souhaitable de vérifier périodiquement l'état de l'installation.

Test sirènes

- Mettre la clé sur la position C.
- Affichage du message :

CENTRALE ACBX2 LECTURE OUI/NON

- Appuyer sur le bouton-poussoir "non".
- Affichage du message :

TEST SIRENE OUI/NON

- Appuyer sur le bouton-poussoir "oui" et suivre les instructions.

Absence secteur

- Vérifier que le voyant "présence secteur" n'est pas continuellement éteint ce qui entraînerait une décharge de la batterie de la centrale. Lorsque la batterie est déchargée et en absence du secteur, la centrale affiche le message :

VERIFIER BATT

www.absolualarme.com met à la disposition du public, via www.docalarme.com, de la documentation technique dont les références, marques et logos sont la propriété des détenteurs respectifs

Ce message, qui est accompagné de "BIP" buzzer, est affiché à chaque mise EN ou HORS SURVEILLANCE en alternance avec les messages normaux.

Détection permanente sur une zone

En cas d'allumage permanent du voyant "détection" (15), vérifier, dans la zone concernée, que les boucles de détection ne sont pas activées (animaux dans la pièce, porte ou fenêtre ouverte, etc).

Si le défaut persiste contacter votre installateur.

Défaut d'autoprotection

Si l'autoprotection est permanente (plus de 10 minutes), ou présente, on ne peut pas remettre la centrale en surveillance. Dans ce cas le buzzer sonne de manière intermittente et le message suivant est affiché :

APPELEZ VOTRE INSTALLATEUR

www.absolualarme.com met à la disposition du public, via www.docalarme.com, de la documentation technique dont les références, marques et logos, sont la propriété des détenteurs respectifs

PRESENTATION DE LA CENTRALE ACBX 24 évolution :
DEPLIER LA PAGE CI-CONTRE

NOTES

www.absolualarme.com met à la disposition du public, via www.docalarme.com, de la documentation technique dont les références, marques et logos, sont la propriété des détenteurs respectifs

www.absoalarme.com met à la disposition du public, via www.docalarme.com, de la documentation technique dont les références, marques et logos, sont la propriété des détenteurs respectifs

1100 avenue de l'Europe - Parc d'activité Albasud - BP 826
82008 MONTAUBAN Cedex
Tél : 05 63 21 22 23 - Fax : 05 63 21 22 00

CE

Produit conforme aux normes :
EN 50081-1
EN 50082-1

Réf. notice : 04311619 AD

En raison de l'évolution des normes et du matériel, les caractéristiques indiquées par le texte et les images de ce document ne nous engagent qu'après confirmation par nos services.

28 PRESENTATION DE LA CENTRALE ACBX 24 évolution

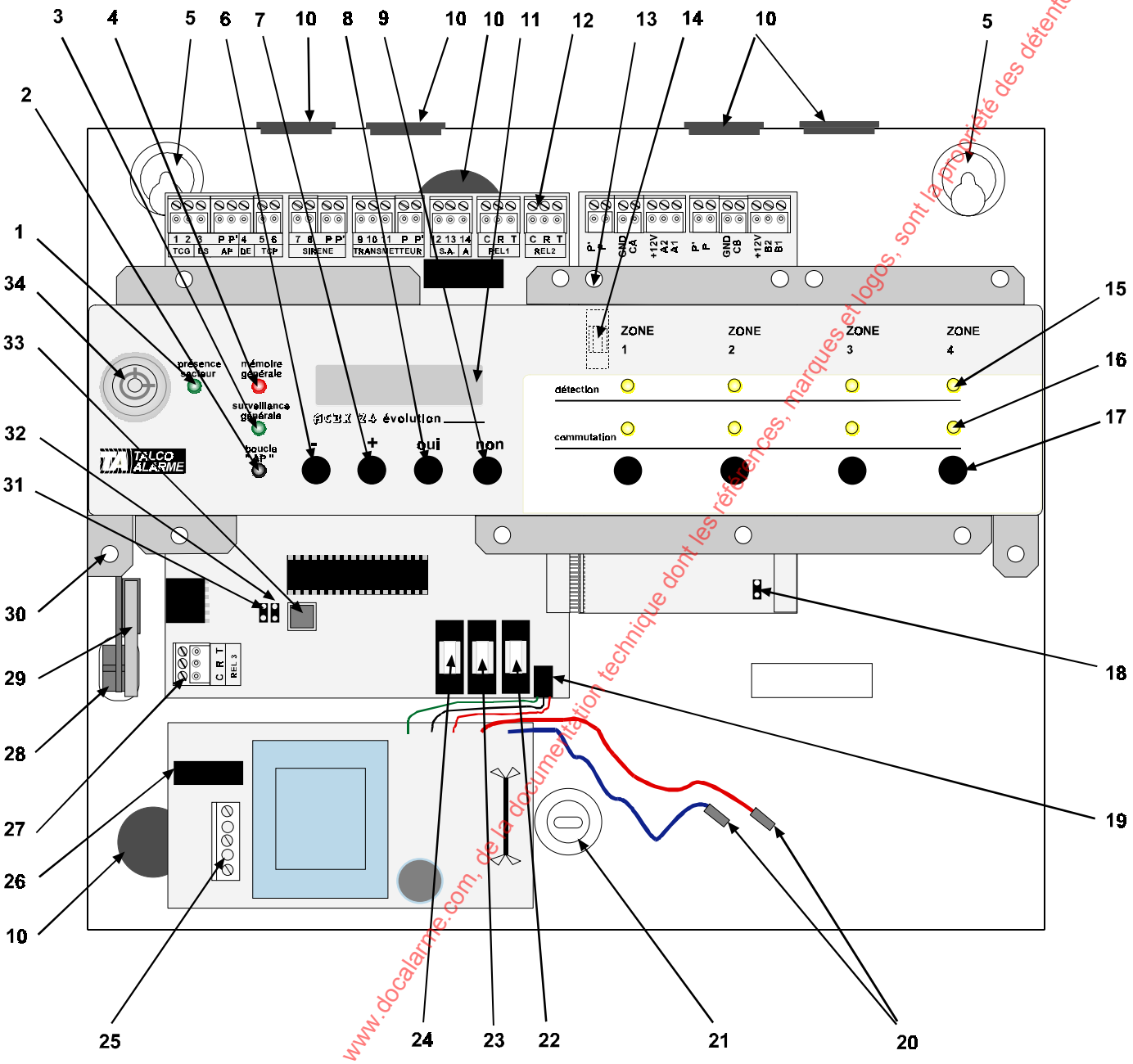

1 - voyant "présence secteur" (vert)
2 - voyant "boucle AP" (jaune)
3 - voyant "surveillance générale" (vert)
4 - voyant "mémoire générale" (rouge)
5 - fixation de la centrale
6 - bouton poussoir "-"
7 - bouton poussoir "+"
8 - bouton pousoir "oui"
9 - bouton poussoir "non"
10 - passage de câble
11 - afficheur de message
12 - borniers débrochables
13 - fixation carte 2 zones
14 - fusible "FUS1" de boucles sur carte 2 zones
15 - voyant "détection zone" (jaune)
16 - voyant " commutation zone" (jaune)
17 - bouton poussoir "commutation zone"
18 - cavalier "AP"
19 - connecteur "platine d'alimentation"
20 - connexion batterie
21 - blocage de la centrale
22 - fusible "FUS3" - platine centrale (1 A)
23 - fusible "FUS2" - tension de maintien, sirène, transmetteur, clavier (1 A)
24 - fusible "FUS1" - batterie (3,15 A)
25 - bornier raccordement secteur
26 - fusible "F1" alimentation secteur (315 mA)
27 - sortie contrôleur enregistreur "REL3"
28 - balancier d'autoprotection arrachement
29 - microcontact d'autoprotection
30 - vis fermeture capot
31 - E1 suppression des acquits sonores
32 - E2 suppression de la commande relais du contrôleur enregistreur
33 - bouton poussoir programmation "BP"
34 - clé 3 positions

www.abonnalarme.com, de la documentation technique dont les références, marques et logos, sont la propriété des détenteurs respectifs
www.docalarme.com, de la documentation technique dont les références, marques et logos, sont la propriété des détenteurs respectifs