SERIEE
VOTRE UNIVERS SECURITE

Centrale UC 8T

Réf. : 110 JA 001

NOTICE D'INSTALLATION

PROGRAMME 11ABP07A

CE

AGRÉE 98509 A SERIEE Connectable au réseau public français

www.absolualarme.com met à la disposition du pu via www.docalarme.com, de la documentation technique dont les références, marques et logos, sont la propriété des détenteurs respectifs

Cher Client,

Nous vous remercions d'avoir choisi la centrale **UC 8T**.

Nous vous conseillons d'étudier soigneusement cette notice d'installation avant d'essayer de faire fonctionner l'appareil, et d'observer les précautions indiquées.

REMARQUES IMPORTANTES

- Toutes les manipulations sur l'appareil doivent être effectuées Hors tension.
- La centrale est livrée sans la batterie qui est disponible en option.
- L'appareil est protégé contre les court-circuits et les inversions de polarité.
- **Notre garantie ne couvre pas** les dégâts occasionnés par la foudre. Il est fortement conseillé de compléter la protection par l'adjonction de " dispositif limiteur de tension secteur " sur l'arrivée du réseau 230Vca et de " dispositif limiteur de tension " en tête de ligne téléphonique.
  Ces protections doivent être installées le plus loin possible du matériel pour éviter les phénomènes d'arc provoqués par la foudre.
  Une terre de bonne qualité (inférieure à 30 Ohms) est indispensable pour raccorder les limiteurs de surtensions.
- Soucieux d'améliorer en permanence la qualité de ses matériels, SERIEE se réserve le droit d'apporter sans préavis toute modification qu'il juge utile à ses notices et produits.

www.absolualarme.com met à la disposition du public, via www.docalarme.com, la documentation technique dont les références, marques et logos, sont la propriété des détenteurs respectifs

SOMMAIRE

		Pages
I -	**Présentation**	**3**
II -	**Compatibilité électromagnétique et directive basse tension**	**3**
III -	**Sécurité électrique**	**3**
IV -	**Installation / raccordements**	**4 à 10**
	1. Pose du coffret de la centrale UC 8T	4
	2. Raccordements de la carte principale	4
	2.1 Raccordements des boucles	5
	2.2 Raccordements des sorties	5
	2.3 Raccordements des sirènes autoalimentées	6
	2.4 Raccordements de la sirène FURYO II	6
	2.5 Raccordement du boîtier de commande BCDU	7
	3. Pose et raccordements des claviers	7 à 8
	4. Raccordement de l'alimentation principale	9
	5. Raccordement de l'alimentation secondaire	9
	6. Raccordement de la ligne téléphonique	9
	7. Synoptique des raccordements	10
V -	**Mise en service / Paramétrage**	**11 à 22**
	1. Paramétrage à l'aide du clavier	11
	1.1 Accès au menu technicien	11
	1.2 Menus et sous menus technicien pour le paramétrage	12 à 14
	1.3 Description des menus et sous menus technicien	15 à 22
	2. Paramétrage par logiciel	22
	2.1 Accès en local	22
	2.2 Accès à distance	22
	3. Retour configuration usine	22
VI -	**Visualisation et initialisation des archives**	**23**
VII -	**Essais Technicien**	**23**
VIII -	**Caractéristiques**	**24**
IX -	**Le mode Ecoute / Dialogue**	**25**
X -	**Gestion des accès à distance**	**25**
XI -	**Grille des paramètres accessibles par intervenants**	**26**
XII -	**Liste des paramètres usine**	**27 à 28**
XIII -	**Bilan des consommations**	**29**
XIV -	**Liste des messages affichés**	**30**
XV -	**Codes articles**	**30**

www.absolualarme.com met à la disposition du public via www.docalarme.com de la documentation technique dont les références, marques et logos, sont la propriété de détenteurs respectifs

I - Présentation

- La centrale **UC 8T** est une centrale d'alarme intrusion présentée en coffret métallique aveugle qui intègre les fonctions d'un transmetteur en mode digital. Les informations peuvent être transmises en protocoles **SERIEE** (DTMF) et **SERIEE 200 bauds** (FSK).
  Avec la carte synthèse vocale , les informations peuvent être transmises en mode vocal.
- Un à trois clavier(s) avec afficheur LCD permettent d'effectuer les commandes ainsi que le paramétrage de la centrale et du transmetteur.
- Le paramétrage de la centrale est également possible à partir d'un ordinateur en local ou à distance.
- La centrale possède également une sortie imprimante pour les impressions de configuration et d'archives.

II - Compatibilité électromagnétique et directive basse tension

La centrale UC 8T répond aux exigences de la directive N° 89 / 336 / CEE modifiée par la directive N° 93 / 68 / CEE concernant le rapprochement des états membres relative à la compatibilité électromagnétique ainsi qu'à la directive N° 73 / 23 / CEE modifiée par la directive N° 93 / 68 / CEE relative à la sécurité des personnes, des animaux et des biens, lors de l'emploi des matériels électriques destinés à être employés dans certaines limites de tension.

III - Sécurité électrique

- L'installation doit posséder un dispositif de protection contre les défauts à la terre.
- Un dispositif de sectionnement aisément accessible doit être incorporé dans l'installation entre l'alimentation et le réseau d'énergie 230 Vca. Le dispositif de sectionnement doit avoir une distance d'au moins 3 mm entre contacts.
- La centrale UC 8T doit être installée par un technicien qualifié.
- **Tableau des niveaux de sécurité :**

- Accès sur borniers :

	BORNES	NIVEAUX DE SECURITE
Accès ligne RTC	L1 - L3	TRT-3
	P1 - P3	TRT-3
Alimentation 18 Vca	AC - AC	Circuit secondaire
Alimentations 12 Vcc	CLA	TBTS
	+1	TBTS
	+2	TBTS
	SIR	TBTS
Alimentation batterie 12 V	Bat + / Bat -	TBTS
Entrées	E1 à E8 - AP - BL	TBTS
	RXC	TBTS
	MIC	TBTS
	AUX (clavier)	TBTS
Sorties	HTR	TBTS
	S0 à S3	TBTS
	C1 - R1 - T1	TBTS
	C2 - R2 - T2	TBTS
	C0 - R0 - T0	TBTS
	HP	TBTS
	HC - TXC - SPC	TBTS

- Accès sur connecteurs :

	CONNECTEURS	NIVEAUX DE SECURITE
Extension 8 entrées et synthèse vocale	CN3	TBTS
Accès liaison RS-232-C	CN4	TBTS
Imprimante	CN5	TBTS

www.absolualarme.com met à la disposition du public, via www.docalarme.com, de la documentation technique dont les références, marques et logos sont la propriété des détenteurs respectifs

IV - Installation / Raccordements

1 - Pose du coffret de la centrale UC 8T

Dévisser la vis de maintien et ôter le capot du boîtier en le tirant vers soi par le haut.
Monter le fond du coffret en le fixant d'abord par le trou oblong du milieu en partie haute, puis tracer les quatre trous de fixation ainsi que le trou pour la vis du switch d'autoprotection.
Utiliser les passe-fils selon les besoins en perforant chaque pastille.

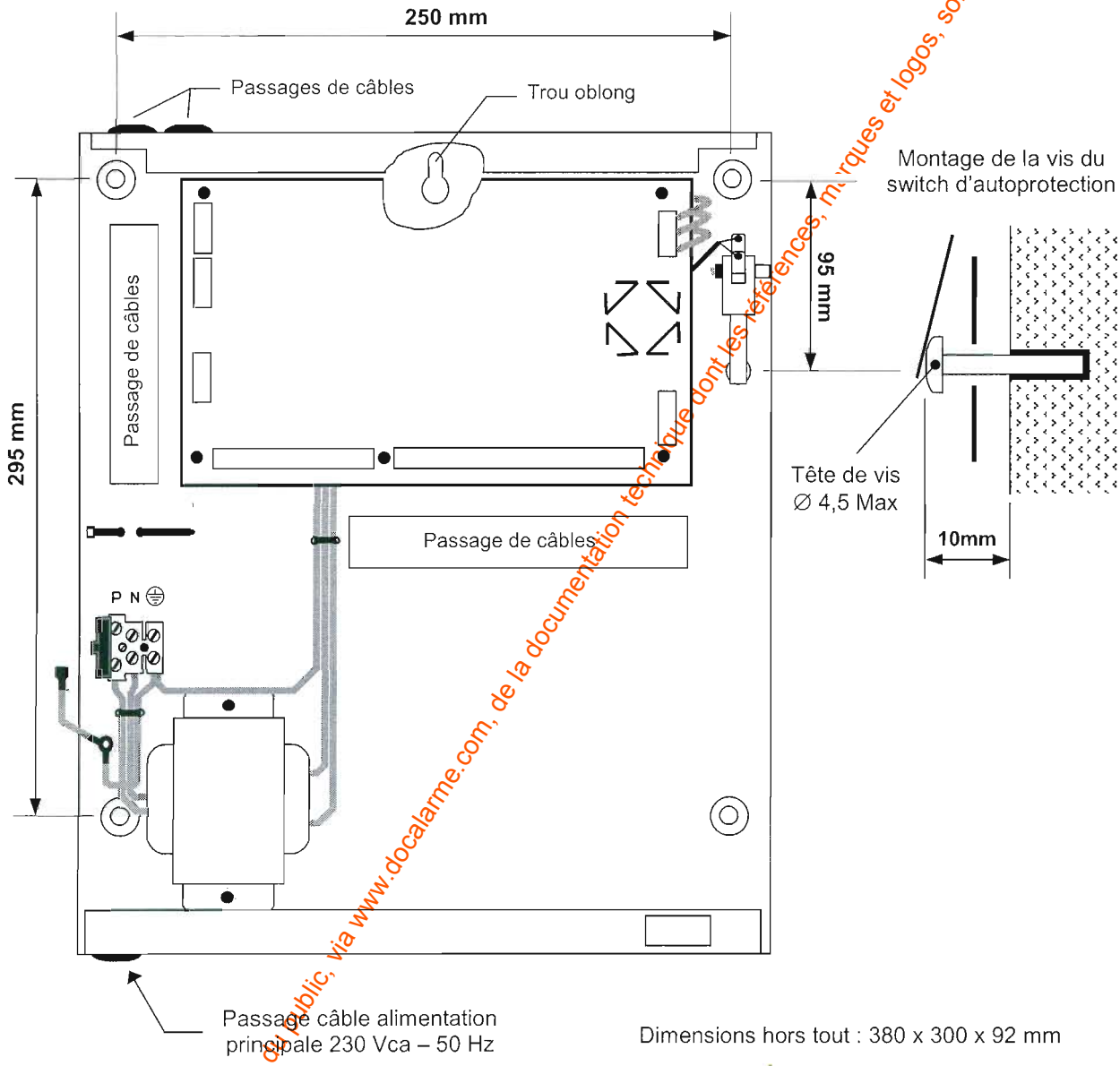

2 - Raccordements de la carte principale

Les différents raccordements figurent sur le synoptique de la page 10. Ce synoptique est également reproduit à l'intérieur du capot du coffret de la centrale.
Il est important de procéder au raccordement de la carte lorsque celle-ci est **hors tension** et dans l'ordre indiqué ci-après.

www.absolualarme.com n'est pas la dépositaire du public, via www.docalarme.com, de la documentation technique dont les références, marques et logos, sont la propriété des détenteurs respectifs

2.1 - Raccordements des boucles

- Les bornes 'E1'à 'E8' et '–' reçoivent des boucles paramètrables. Ces boucles peuvent être équilibrées ou non, libres de potentiel (contacts secs) ou polarisées 0 / 12 Vcc. Voir **Page 10** (Raccordements).
- Les bornes 'AP', 'BL' et '–' reçoivent la boucle d'autoprotection du boîtier de la centrale ainsi que celles des sirènes. Les boucles d'autoprotection des entrées des systèmes de détection peuvent être soit raccordées sur ces borniers, soit raccordées sur une ou plusieurs boucle(s) paramètrable(s) avec la fonction "autoprotection".

Nota : Dans le cas d'une boucle équilibrée, deux informations distinctes sur deux fils sont délivrées. Une information alarme intrusion et une information autoprotection (AP boucle N°..). La longueur Maximum du câble ne doit pas dépasser 250 m.

- Exemple de raccordement d'un détecteur en boucle équilibrée :

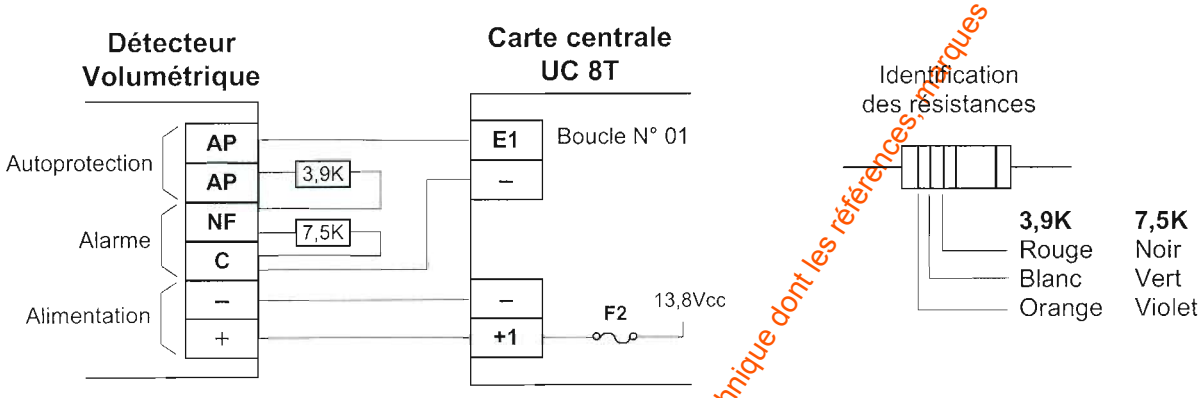

- **IMPORTANT** : La centrale est livrée avec un paramétrage usine des boucles. Une boucle **non utilisée** sur l'installation doit être paramétrée en « Isolée ».

2.2 - Raccordements des sorties

Sorties sur relais

- Les bornes C1-R1-T1 (Relais 1) sont affectées à la commande d'une sirène extérieure (durée de temporisation fixe: 2 min 50 Sec Max) pouvoir de coupure 1 A sous 24 Vcc. Utiliser le cavalier **JMP2** pour sélectionner le type de commande sirène (Voir chapitre raccordements sirènes).
- Les bornes C2-R2-T2 correspondent aux contacts secs du relais d'alarme temporisé (2 min 50 Sec Max) pouvoir de coupure 1 A sous 24 Vcc.
- Les bornes C0-R0-T0 (Relais 2) sont disponibles pour une sortie paramètrable sur relais contacts secs. Pouvoir de coupure 1 A sous 24 Vcc.

Sorties sur collecteur ouvert (Voir schéma 1)

- Trois sorties paramètrables S1 à S3 sont disponibles. Chaque sortie est active sur apparition d'un Zéro Volt.
- Puissance admissible : 50 mA / 30 Vcc.

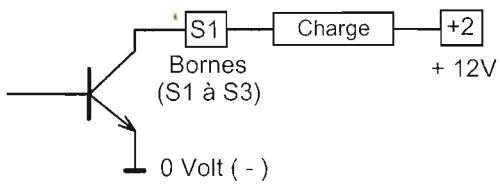

Schéma 1

www.absolualarme.com met à la disposition du public, via www.apcarrier.com, de la documentation technique dont les références, marques et logos, sont la propriété des détenteurs respectifs

2.3 - Raccordements des sirènes autoalimentées

• Modèles de sirènes :

- Sirènes **JERICO 2000 E** et **I**,
- Sirènes **VOLKAS / VOLKIN**.

• Schémas de raccordements :

Commande par le relais 1 (C1A / R1A / T1A)

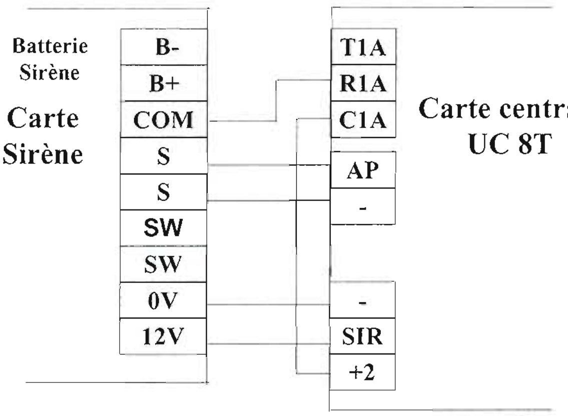

Commande par une sortie à collecteur ouvert (S0 à S3)

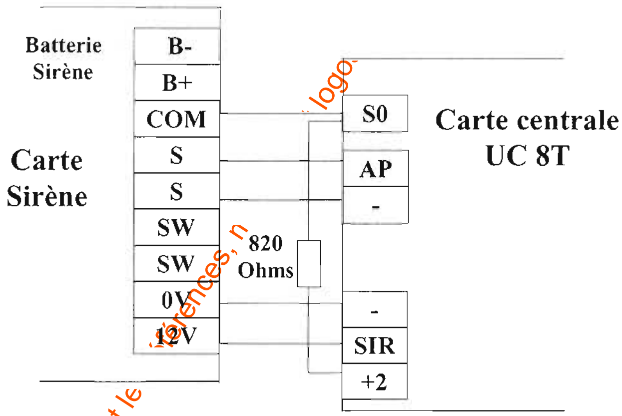

Important : Pour la commande par le relais, retirer le cavalier **JMP2**.

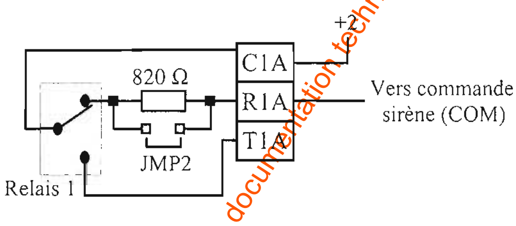

2.4 - Raccordements de la sirène FURYO II

Câblage *avec Auto-alimentation* (Pile ou Accu 9V)

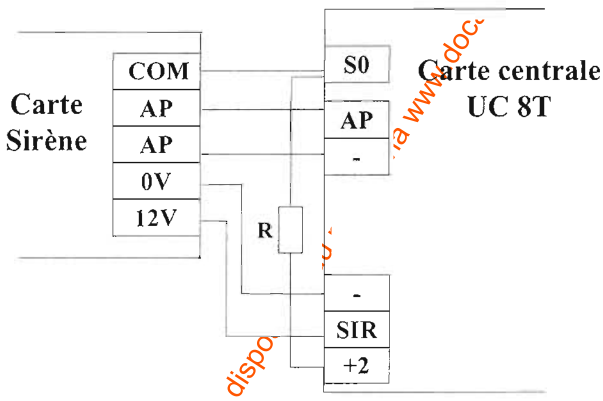

Câblage *sans Auto-alimentation*

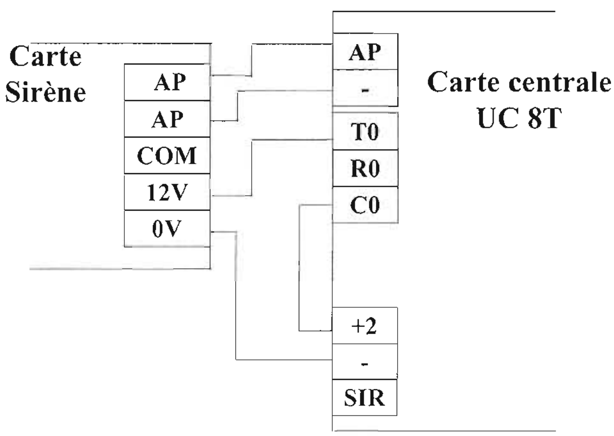

820 Ohms < R < 10 K Ohms

Remarques :

- La sortie "S0" ou "C0-R0-T0" doit être paramétrée en "Cde sirène intérieure".
- La boucle d'autoprotection (AP-AP) de la sirène peut être raccordée sur une des 8 boucles de la centrale paramétrée en "Autoprotection".

www.absolualarme.com met à la dispo... de la documentation technique dont le ... références, n... logo... la propriété des détenteurs respectifs

2.5 - Raccordement du boîtier de commande BCDU

- Exemple de raccordement sur une boucle équilibrée :

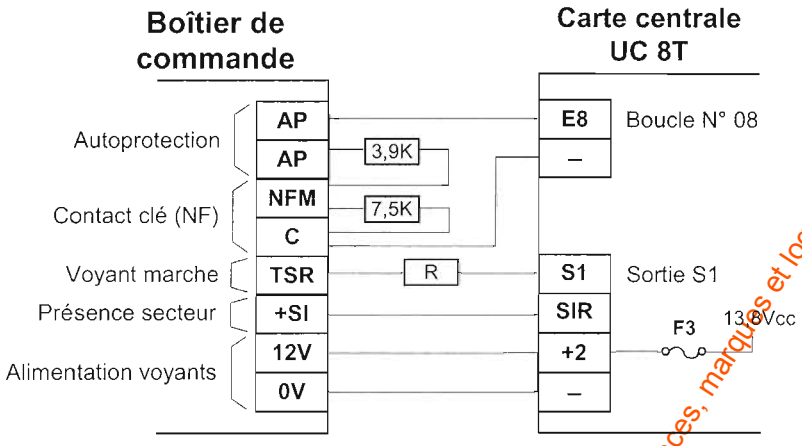

- Valeur de la résistance R : 820 Ohms min.

- Paramétrage :

- Boucle N° 08 : Paramétrée en nature « Marche/Arrêt » et type « Boucle Equilibrée ».
- Sortie S1 : Paramétrée en « Report M/A ».

3 - Pose et raccordement des claviers (3 claviers au Maximum)

Pose du boîtier

Ouvrir la porte et retirer la vis de fermeture sur le coté droit du boîtier. Dégager l'avant en glissant légèrement vers la droite et en soulevant. **Avant de fixer le fond du boîtier sur le mur**, noter que l'arrière du boîtier comporte une vis prévue pour venir en appui sur le contact d'autoprotection du circuit imprimé.

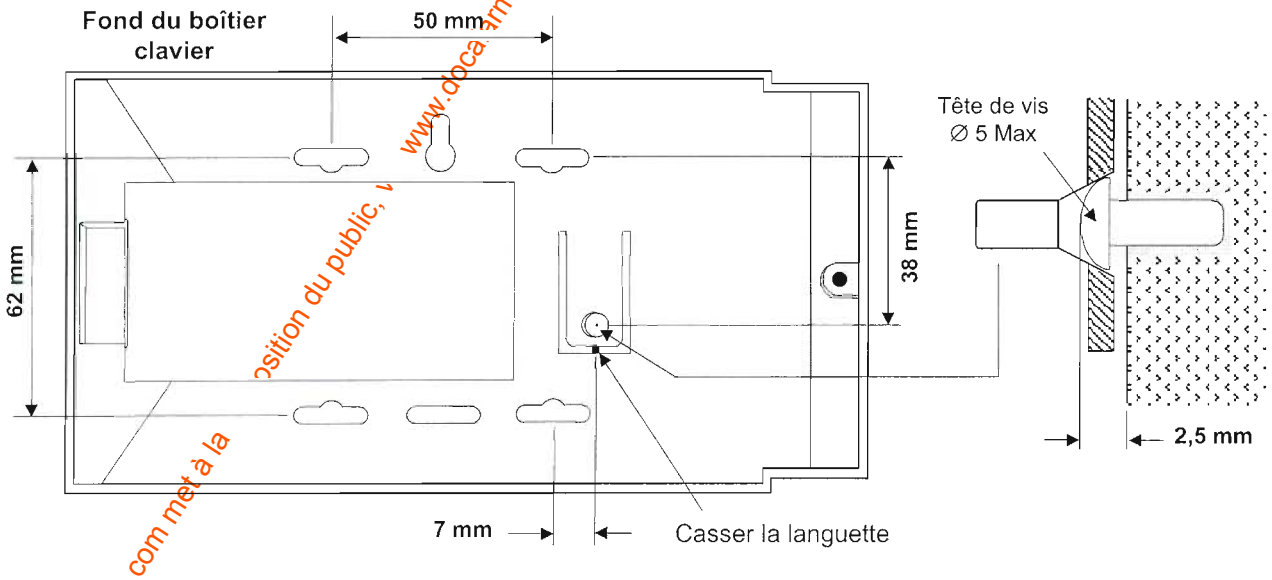

Dimensions hors tout du boîtier clavier : 100 x 165 x 30 mm

www.absolualarme.com met à la disposition du public, via www.docalarme.com de la documentation technique dont les références, marques et logos, sont la propriété des détenteurs respectifs

Raccordement du clavier

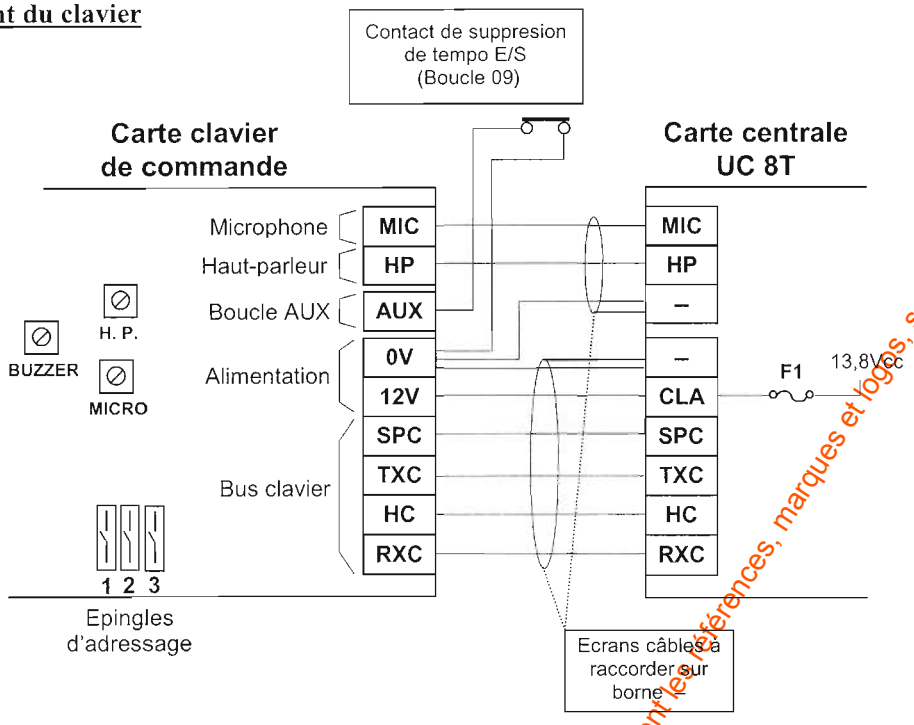

- Les deux autres claviers peuvent être raccordés en étoile ou en série sur le bus.

Attention : Avant la mise sous tension, chaque clavier doit être adressé en utilisant les épingles (1 à 3). L'épingle repérée 1 correspond au clavier N° 1.

- Types de câbles et longueur maximum autorisée entre la centrale et le clavier.

Distance Centrale / Clavier	Câble à utiliser
Jusqu'à 50 m	3 paires 6/10 ème avec écran.
De 50 à 100 m Max	5 paires 6/10 ème avec écran. La paire d'alimentation devra être doublée pour éviter les pertes en ligne.

Remarques :

- La longueur de câble entre la centrale et le clavier le plus éloigné ne doit pas excéder 100 m. Ce câble ne doit pas comporter de paires utilisées à d'autres fins (sonneries, haut parleur, etc...). Les fils d'alimentation (12V et 0V) des claviers peuvent être doublés en cas de chute de tension mais **jamais** les fils de données.
- L'entrée AUX (Boucle N° 9) du bornier clavier ne doit être utilisée **qu'une seule fois** dans l'installation. Cette boucle est paramétrable en NO / NF, sans équilibrage et est utilisée pour une suppression de tempo E/S.

Raccordement des bornes "MIC" et "HP" - Interphonie

- Les bornes MIC (Micro) et (HP) sont utilisées dans le cas d'une exploitation avec interphonie en alternat. En cas de fausse manoeuvre (Déclenchement d'alarme) le prestataire entre en contact avec l'utilisateur. Ce dernier doit parler à environ 20 cm du micro intégré dans le clavier. Ces bornes sont également utilisées pour l'enregistrement et la lecture des messages vocaux dans le cas de l'option synthèse vocale.
- Les potentiomètres "H. P." et "MICRO" permettent de modifier les niveaux de gain pour le microphone et le haut-parleur.
- Le câble utilisé doit être isolé du câble bus clavier.
- L'interphonie en alternat est possible sur un appel d'alarme avec écoute levée de doute en ligne dédiée sur un poste téléphonique à fréquences vocales (Voir paragraphe 'Le mode Ecoute / Dialogue).

www.absolualarme.com met à la disposition du public via www.absolualarme.com de la documentation technique dont ces références, marques et logos, sont la propriété des détenteurs respectifs

4 - Raccordement de l'alimentation principale

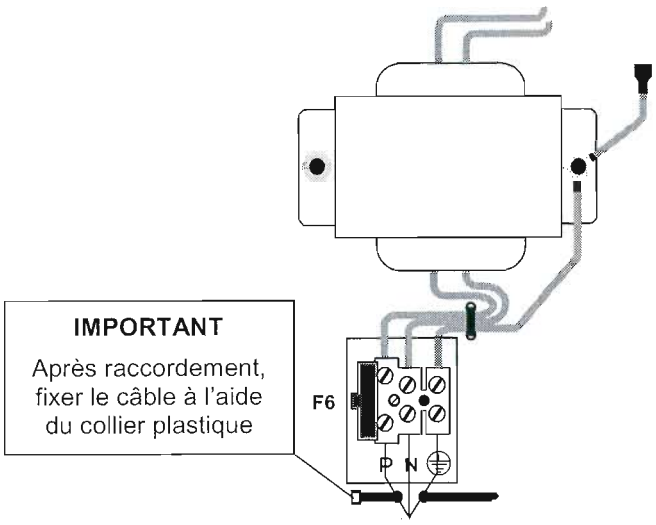

Câble alimentation secteur 230 Vca

- Amener l'alimentation secteur au moyen d'un câble non rigide type H05VVF 3x1,5mm². Le raccordement s'effectue suivant le schéma ci-contre, les extrémités du câble ne doivent pas être étamées. Le fil de terre étant raccordé sur le bornier repéré à cet effet.

- Veiller à raccorder l'alimentation secteur selon la norme NF C 15-100. Voir à ce sujet les remarques de la page 1 ainsi que celles du paragraphe III de la page 2 **"Sécurité Electrique"**.

- Réf. Parasurtenseurs Secteur 230 V :
  - Fort pouvoir d'écoulement : 140 LG 001,
  - Faible pouvoir d'écoulement : 140 LG 002.

5 - Raccordement de l'alimentation secondaire

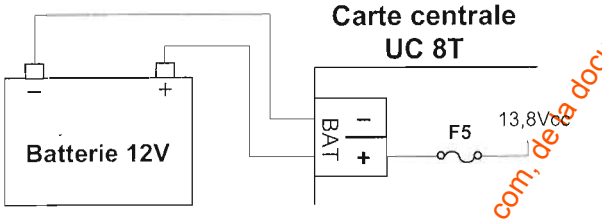

- Pour le raccordement, utiliser les câbles livrés avec la centrale.

- Références des batteries à utiliser :
  - **135 CV 004** : Batterie YUASA NP 17-12I FR (12V / 17Ah ; Enveloppe UL94 V-0)
  - **135 CV 005** : Batterie SONNENCHEIN S312/18.0 (12V / 18Ah ; Enveloppe UL94 V-0).

- **IMPORTANT** :

  Afin d'assurer l'autonomie sur batterie de 36 heures, se reporter au paragraphe du bilan des consommations.

6 - Raccordement de la ligne téléphonique

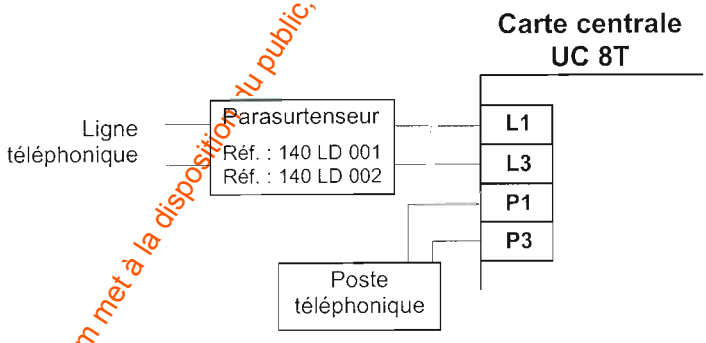

www.absolualarme.com met à la disposition du public, via www.docalarme.com, deca documentation technique dont les références, marques et logos, sont la propriété des détenteurs respectifs

www.absolualarme.com met à la disposition du public, via www.docalarme.com, de la documentation technique dont les références, marques et logos, sont la propriété des détenteurs respectifs

7 - Synoptique des raccordements

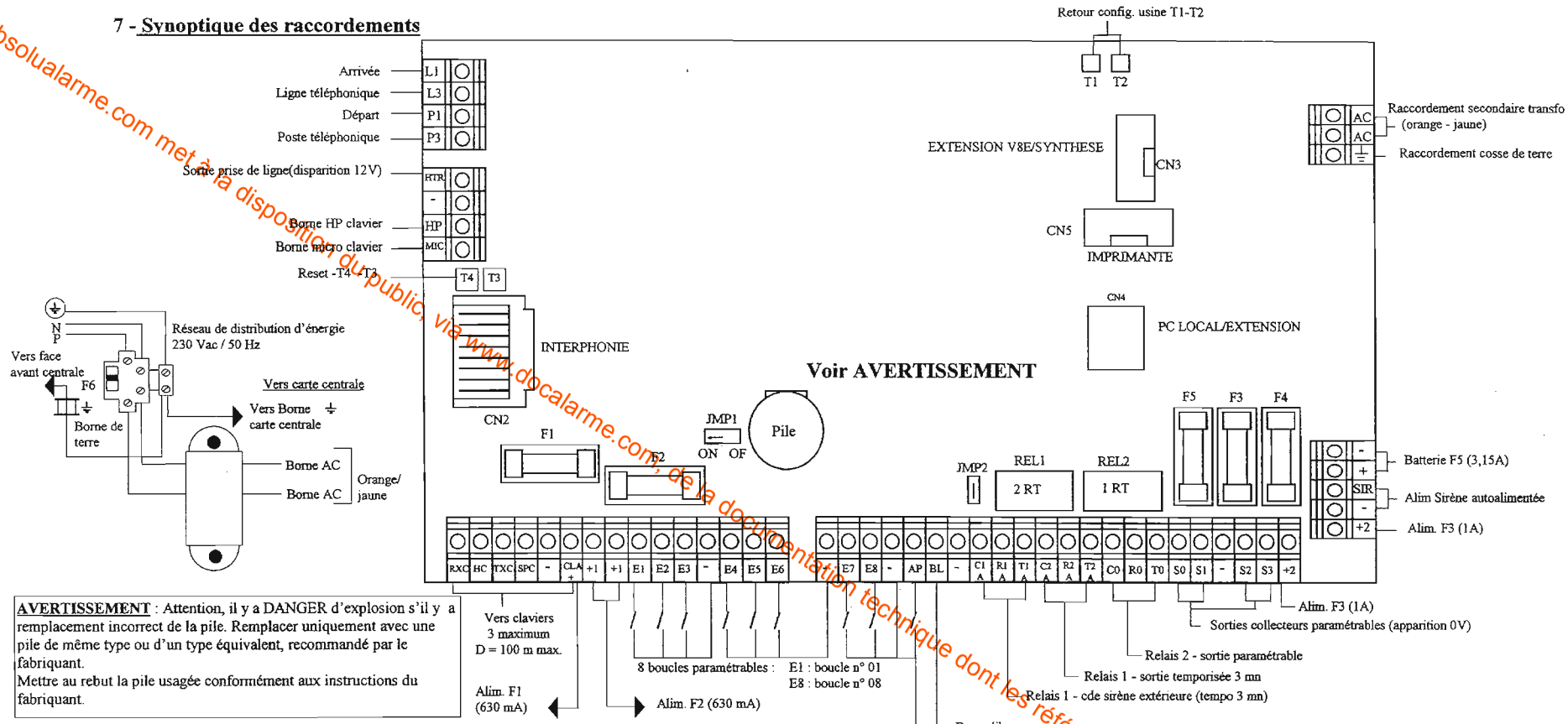

AVERTISSEMENT : Attention, il y a DANGER d'explosion s'il y a remplacement incorrect de la pile. Remplacer uniquement avec une pile de même type ou d'un type équivalent, recommandé par le fabriquant.
Mettre au rebut la pile usagée conformément aux instructions du fabriquant.

Fusibles

Repères	Fusibles	Caractéristiques
F1	Sortie CLA	5x20mm; F630 mA L 250V
F2	Sortie +1	5x20mm; F630 mA L 250V
F3	Sortie +2	5x20mm; F1 A L 250V
F4	Sortie SIR	5x20mm; F3,15A L 250V
F5	Batterie	5x20mm; F3,15 A L 250V
F6	Secteur 230 Vac	5x20mm; F1 A L 250V

Batterie
. 12V/18 Ah max
. Classe V1 minimum

Sorties
. Collecteur ouvert :
SO à S3 : 50mA/30 Vdc max
. Pouvoir de coupure relais :
1A / 24 Vdc

Câblage des boucles

Boucle équilibrée

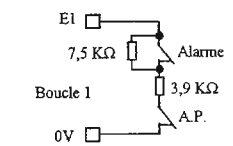

Boucle tout ou rien (contact sec)

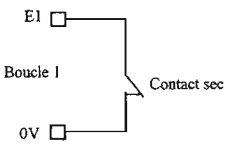

Boucle tout ou rien (tension)

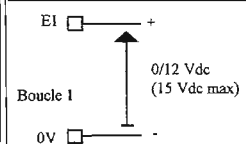

Cavalier JMP1
ON : Pile en service (sauvegarde des archives et de l'heure)
OFF : Pile hors service

Cavalier JMP2
Retiré : Cde sirène SERIEE via résistance de 820 Ohms
Placé : Cde sirène directe

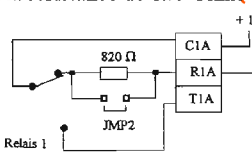

V - Mise en service / Paramétrage

• Le paramétrage de la centrale s'effectue soit à l'aide du clavier, soit au moyen du logiciel de téléchargement en mode local ou en mode distant.

Important : Avant la première mise sous tension de la centrale, placer le cavalier **JMP1** en position **ON**.

1 - Paramétrage à l'aide du clavier

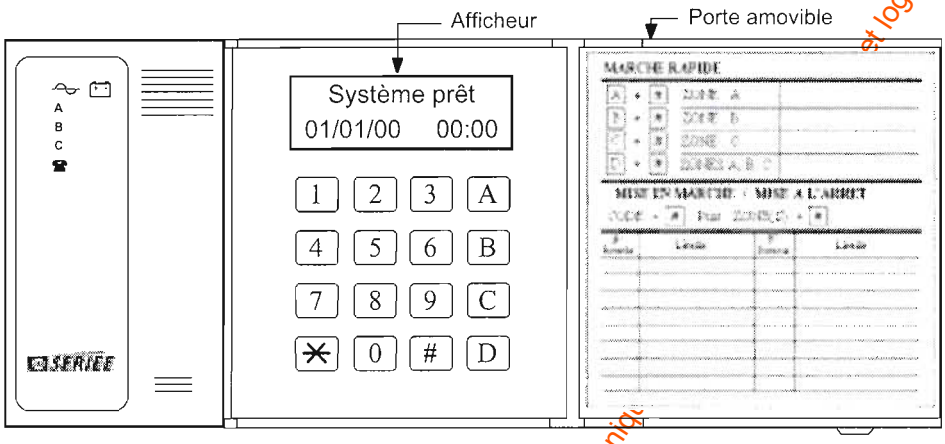

• Signification des touches du clavier :

Touches	Fonctions
#	Validation du choix ou du paramètre proposé, déroulement des menus et des sous-menus.
*	Modification du choix ou du paramètre ou annulation lors d'une saisie.
	Touches 0 à 9 pour saisie valeur ou libellé.
D	Sortie d'un menu principal ou du menu technicien.
A à C	Touches pour saisie des zones A à C.

1.1 - Accès au menu technicien

- Les deux procédures d'accès suivantes sont disponibles sur la centrale :

1. Accès direct : Le technicien saisi son code directement sur le clavier. La sirène intérieur est déclenchée pendant 4 secondes lors de l'accès au menu technicien.
2. Accès avec la double autorisation suivante :

   L'utilisateur saisi son code responsable, accède à son menu puis ressort du menu.

   Le technicien dispose alors de 5 minutes pour accéder à son menu.

   Dans ce cas l'accès au menu technicien ne déclenche pas la signalisation sonore.

Nota : L'accès en local au clavier ou par le PC n'est autorisé que si toutes les zones (A, B et C) sont à l'arrêt.

- La centrale est livrée avec le code technicien **0 0 0 0 0 0**.
- Pour saisir le code technicien taper [*] Code [#].
- L'accès en local au menu technicien inhibe les boucles d'autoprotection.

www.abcalarme.com met à la disposition du public via www.docalarme.com de la documentation technique et logos, sont la propriété des détenteurs respectifs

1.2 - Menus et sous menus technicien pour le paramétrage

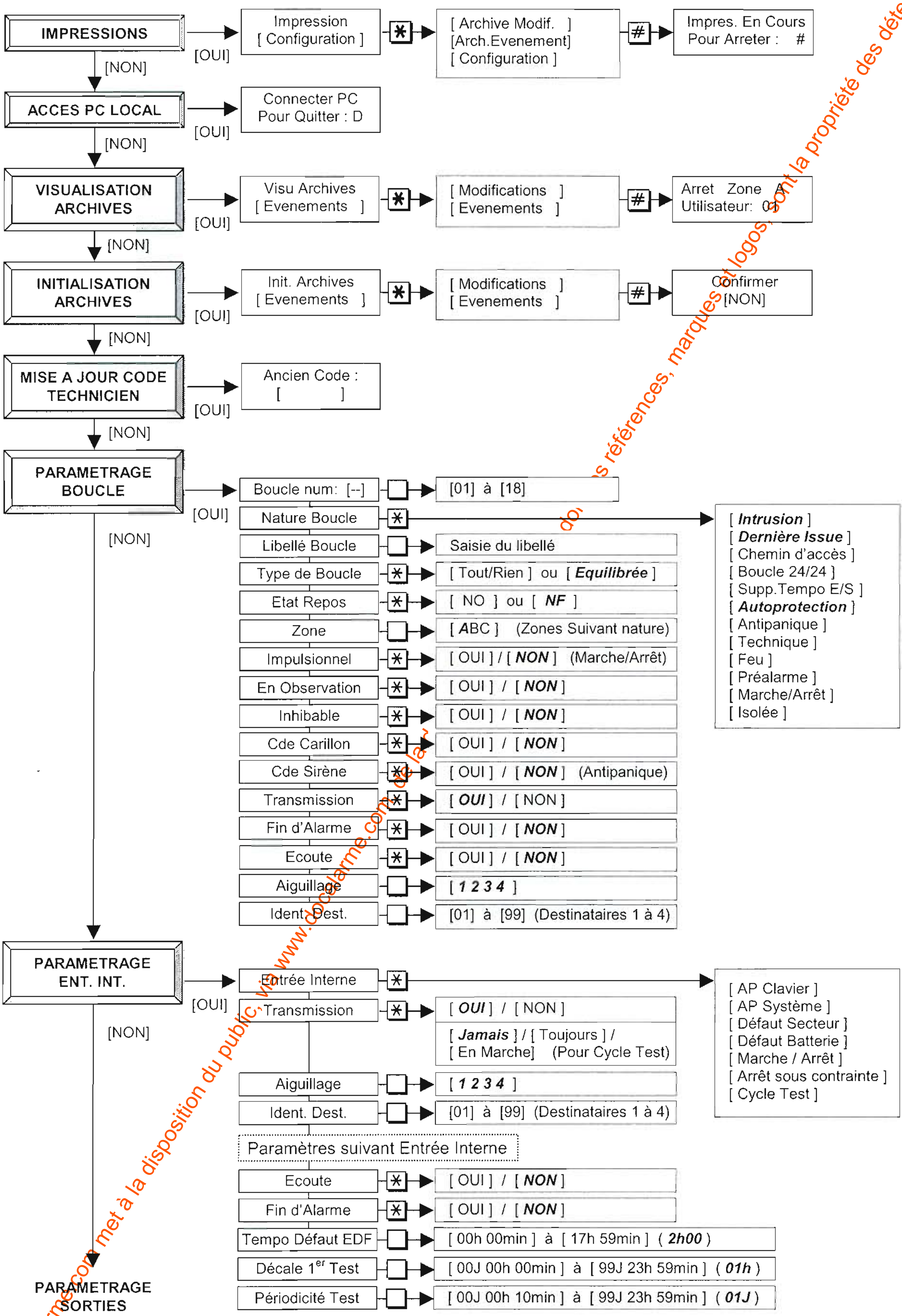

www.absolualarme.com met à la disposition du public, via www.docalarme.com de la do... s références, marques et logos, sont la propriété des détenteurs respectifs

PARAMETRAGE SORTIES

[OUI] →
- Sortie [*] → [Sortie CRT0] / [Sortie S0] / [Sortie S1] / [Sortie S2] / [Sortie S3] / [Ext – CRT 1] / [Ext – CRT 2] / [Ext – S1]
- Nature Sortie [*] → [***Report M/A***] / [***Alarme Zone***] / [***Témoin d'Issue***] / [Eclairage Der. Issue] / [***Cde Sirène Int.***] / [Alarme 24h/24] / [Préalarme] / [Feu] / [***Alarme Technique***] / [Défaut Ligne RTC] / [Acquit Transmis] / [Télécde N° 1] / [Commutation HP]
- Zone [ ] → [***A*** - -] (Suivant Nature)
- Temporisation [ ] → [180] (Suivant Nature)

[NON] ↓

PARAMETRAGE TEMPO.

[OUI] →
- Tempo Dern Issue [ ] → [000] à [255] Secondes (Zones A à C) / [***030***] Secondes

[NON] ↓

PARAMETRAGE TRANSM.

[OUI] →
- Mode Exploitation [*] → [***Site***] ou [Zones]
- Mode d'Acquit [*] → [***Simple***] ou [Multiple] ou [Mixte]
- Numérotation [*] → [***Fréq. Vocales***] ou [Décimale]
- Délai Connexion [*] → [***45 Sec.***] ou [<u>140 Sec.</u>]
- Type de Ligne [*] → [***RTC***] ou [Spécial]
- Décroché [*] → [***Jamais***] / [Toujours] / [En Marche] / [En Arrêt]
- Nbre de Sonneries [ ] → [01] à [09] (***04***)
- Ligne [*] → [***Dédiée***] ou [Partagée]
- Autocom [*] → [OUI] / [***NON***]
- Retard d'Appel [*] → [<u>OUI</u>] / [***NON***]
- Destinataire 1 [*] → (Destinataire 1 à Destinataire 4)
  - Protocole [*] → [***SERIEE***] / [200 Bauds 1] / [200 Bauds 2] / [Vocal]
  - Paramètres suivant Protocole et mode d'exploitation
    - Identité du Site [ ] → [***0000***] (4 à 6 chiffres)
    - Identité Zone A [ ] → [***0001***] (4 à 6 chiffres)
    - Numéro Téléphone [ ] → [ ] (16 chiffres Max)
    - Nombre Tentatives [ ] → [***4***] (0 à 4)
    - Durée Ecoute [ ] → [***0***] (0 à 4 minutes)
    - Mode Ecoute [ ] → [***Sur Frontal***] ou [Dédiée]
    - Numero Téléphone [ ] → [ ] (16 chiffres ; Ecoute Dédiée)
    - Type d'Acquit [*] → [Sur Raccroché] ou [***par *9#***] (Mode Vocal)

[NON] ↓

PARAMETRAGE SIGNAL.

[OUI] →
- Etat Marche Led [*] → [***OUI***] / [NON] (Zones A à C)
- Valider Carillon [*] → [***OUI***] / [NON]
- Valider Buzzer [*] → [***OUI***] / [NON]
- Volume [*] → [Fort] ou [***Faible***]
- Impress Fil de l'eau [*] → [OUI] / [***NON***]
- Ejection Boucle [*] → [***OUI***] / [NON]
- Interphonie Clavier [*] → [OUI] / [***NON***]

[NON] ↓

MAJ DATE / HEURE

(double cadre) Menus principaux	(cadre) Sous-menus	[ ] Choix ou paramètre proposé	[***Paramètre***] Paramètre d'usine

www.absolualarme.com met à la disposition du public, via www.docalarme.com, de la ... ...ences, marq... et logos, sont la propriété des détenteurs respectifs

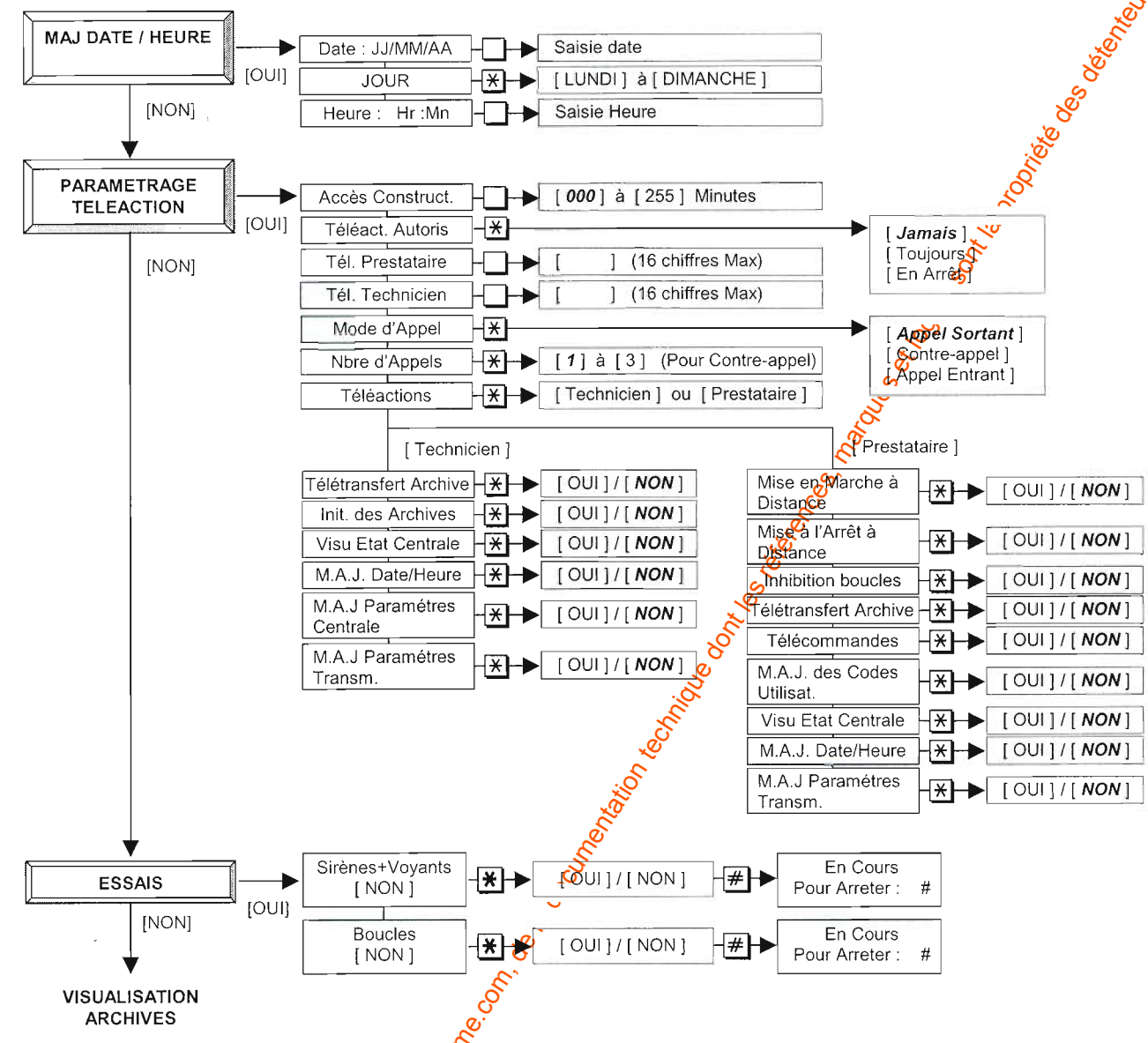

SORTIE DU MENU TECHNICIEN Touche D

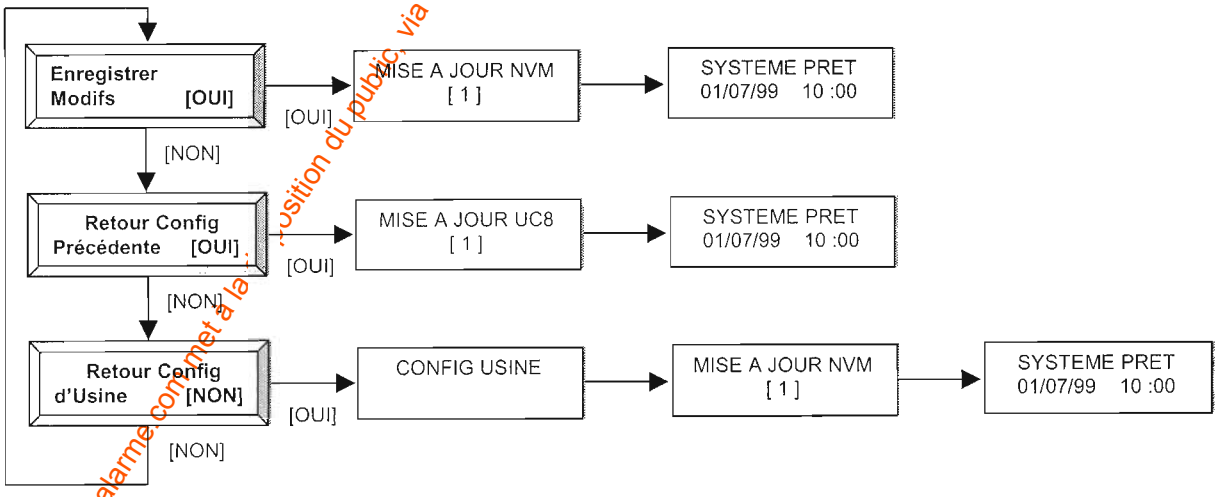

www.absolualarme.com met à la disposition du public, via www.docalarme.com, ce document technique dont les références, marques et droits sont la propriété des détenteurs respectifs

1.3 - Description des menus et sous-menus Technicien

IMPRESSIONS

• Permet de lancer les impressions :

- De la configuration de la centrale et du transmetteur,
- Des archives Evénements,
- Des archives modifications.

VISUALISATION ARCHIVES

• Permet de visualiser les archives :

- Des événements (Mise en marche, alarme, etc...),
- Des modifications (mise à jour configuration, mise à l'heure) avec identification de l'intervenant.

INITIALISATION ARCHIVES

• Effectue une remise à zéro des archives événements ou modifications.

MAJ CODE TECHNICIEN

• Composer le nouveau code technicien (6 chiffres) puis appuyer sur [#]. Ce code est également utilisé pour l'accès technicien du logiciel de téléchargement (Mode local ou distant).

PARAMETRAGE BOUCLES

Boucle Num — Saisir le numéro de la boucle à paramètrer puis [#].

Remarque : Les boucles E1 à E8 sont numérotées de 01 à 08. La boucle AUX clavier est la boucle 09. Les boucles E1 à E8 de l'extension V8E sont numérotées de 11 à 18

Nature Boucle — . Choisir la nature de la boucle avec la touche [*].
. Confirmer avec la touche [#].

• Intrusion — Boucle dépendant de l'état Marche d'une zone.

• Dernière Issue — Boucle intrusion temporisée en Entrée / Sortie.

• Chemin d'accès — Boucle associée à une boucle dernière issue.

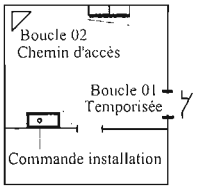

- En sortie : 02 + 01 sont masquées.
- En entrée : 01 + 02 temporisées. Si 02 est sollicitée avant 01 déclenchement d'alarme.

• Boucle 24/24 — Boucle d'alarme 24h/24. Active une sortie configurée en "Alarme 24h/24". Cette boucle devient une boucle intrusion quand la Zone associée est en marche.

• Supp Tempo E/S — Boucle de suppression de la tempo d'entrée / sortie (Boucle 'Dernière Issue' instantanée)

• Autoprotection — Boucle d'autoprotection.

• Antipanique — Cette boucle déclenche une transmission et active les sirènes pendant 10 sec si paramétrés.

• Technique — Active une sortie configurée en "Alarme Technique". Déclenche une transmission et un affichage de l'alarme.

• Feu — Déclenche une transmission et un affichage de l'alarme. Active une sortie configurée en "Feu" temporisée ou non.

www.absolualarme.com met à la disposition du public, via www.doclarme.com, la documentation technique dont les références, marques et logos, sont la propriété des détenteurs respectifs

• Préalarme — Active une sortie configurée en "Préalarme" et provoque un affichage.

• M/A — Boucle raccordée à un contact de Mise en Marche (Clé, etc..). Cette boucle peut commander plusieurs zones.

• Isolée — La boucle est ignorée par la centrale.

Libellé Boucle . Saisie du libellé de la boucle à l'aide du tableau ci-dessous puis [#]
. Pour effacer un caractère en cours de saisie, appuyer sur la touche [*]

A	33	N	46	a	65	n	78	0	16	espace	00
B	34	O	47	b	66	o	79	1	17	'	12
C	35	P	48	c	67	p	80	2	18	-	13
D	36	Q	49	d	68	q	81	3	19	.	14
E	37	R	50	e	69	r	82	4	20	/	15
F	38	S	51	f	70	s	83	5	21	"	02
G	39	T	52	g	71	t	84	6	22	&	06
H	40	U	53	h	72	u	85	7	23	(	08
I	41	V	54	i	73	v	86	8	24	)	09
J	42	W	55	j	74	w	87	9	25	*	10
K	43	X	56	k	75	x	88				
L	44	Y	57	l	76	y	89				
M	45	Z	58	m	77	z	90				

Type Boucle — Type de câblage sur la boucle. 'Tout ou rien' ou 'équilibrée' (Voir **Nota 1**).

Etat repos — Etat repos de la boucle. N0 ou NF.

Zone — Affectation de la boucle à la zone A, B ou C. Possibilité de zone commune (Voir **Nota 2**)

En Observation — Cette fonction permet d'enregistrer, en archives, l'activité de la boucle sans déclencher d'alarme ni de transmission.

Inhibable — Autorisation ou non d'inhiber la boucle lors d'une mise en marche.

Cde Carillon — Si oui la boucle activera le carillon lorsqu'elle est sollicitée quand la zone est à l'arrêt.

Cde Sirène — Si oui la boucle active, en alarme, une sortie configurée en "sirène intérieure" et sortie sirène extérieure. Cette fonction n'est proposée que pour une boucle "Antipanique".

Impulsionnel — Paramètrer OUI pour un contact Marche/Arrêt en impulsionnel. Cette fonction n'est proposée que pour une boucle de nature "Marche/Arrêt".

Transmission — Configuration des paramètres de transmission associés à la boucle.
Si réponse NON, l'état de la boucle ne sera jamais transmis.

Aiguillage — Aiguillage vers les 4 destinataires de l'information associée à la boucle.
Exemple : Si l'aiguillage est (3 4) l'information ne sera jamais transmise vers les destinataires 1 et 2.

Fin d'alarme — Transmission ou non de la fin d'alarme.

Ecoute levée de doute — Ecoute ou non après la transmission de l'information d'alarme.

Ident. dest. — Code d'identification de la boucle sur 2 chiffres lors de la transmission.

Remarque : Dans le cas d'une boucle équilibrée, l'information d'autoprotection est transmise avec le code d'identification de la boucle « AP système ».

Nota 1 : Le type de boucle 'équilibrée' n'est proposé que pour les boucles (01 à 08) de natures suivantes :

- Intrusion,
- Chemin d'accès,
- Marche/Arrêt,
- Dernière Issue,
- Boucle 24/24,

Nota 2 : L'affectation d'une boucle commune à plusieurs zones est possible pour les boucles de nature 'Dernière Issue' ou 'Chemin d'accès'. Dans ce cas, la boucle est sous surveillance lorsque toutes les zones associées sont en marche.

www.absolualarme.com met à la disposition du public via www.docalarme.com de la documentation technique dont les références, marques et logos, sont la propriété des détenteurs respectifs

PARAMETRAGE ENTREES INTERNES

Entrée Interne . Choisir l'entrée interne à paramètrer avec la touche [*].
. Confirmer avec la touche [#].

Transmission Si Non, pas de transmission de l'information. Si Oui, les paramètres ci-après sont proposés.Voir **Nota 1** et **2**

Aiguillage — Même fonctionnement que pour une boucle.

Ident. Dest. — Identification sur 2 chiffres lors de la transmission de l'information.

Remarque : En protocole SERIEE (DTMF) le code 00 est affecté au défaut batterie, les informations Marche / Arrêt et cycle test sont déja codifiées.
En protocole SERIEE 200 bauds (FSK) aucun code n'est affecté à une information particulière. La codification des événements est libre.

Ecoute levée de doute — Ecoute ou non sur un appel d'alarme.

Tempo (Défaut Secteur) — Temporisation de l'information défaut Secteur (Absence alimentation 230 Vca).

Decale 1er Test (Cycle test) — Paramétrage du jour de la transmission du premier cycle test. Décalage en Jour : Heure : Minute.

Périodicité Test (Cycle test) — Paramétrage du temps entre les transmissions des cycles tests. Période en Jour : Heure : Minute.

Nota 1 : La transmission du cycle test pendant la période de marche uniquement est possible en sélectionnant le paramètre 'En Marche' et si le mode d'exploitation 'Site' est utilisé. Dans ce cas la période est synchronisée sur la mise en marche.

Nota 2 : Affectation d'un code d'identification Marche / Arrêt par zone dans le cas d'une transmission en protocole SERIEE 200 Bauds 1 ou 2. Les trois possibilités suivantes sont proposées :

Exploitation en mode **SITE** :

0	0	2	1	2

Code d'identification du site unique pour les trois zones A, B et C

8	0

Code d'identification Marche / Arrêt unique

Exploitation en mode **ZONES** :

Cas 1

0	0	2	1	2

Code d'identification du site unique pour les trois zones A, B et C

8	0

8	1

8	2

Codes d'identification Marches / Arrêts différents pour chaque zone

Cas 2

0	0	2	1	2
0	0	2	1	3
0	0	2	1	4

Codes d'identification différents pour chaque zone A, B et C

8	0
8	0
8	0

Code d'identification Marche / Arrêt unique

Note : Le mode d'exploitation site ou zones est paramétrable à partir du menu « PARAMETRAGE TRANSM. ».

www.absolualarme.com met à la disposition du public via www.docalarme.com, de la documentation technique dont les références, marques et logos sont la propriété des détenteurs respectifs

PARAMETRAGE SORTIES

Sortie
. Choisir la sortie à paramètrer avec la touche [*].
. Confirmer avec la touche [#].

Nature sortie
. Choisir la nature avec la touche [*].
. Confirmer avec la touche [#].

• Report M/A — Associée à une zone (A, B ou C) ou plusieurs pour reporter l'état Marche ou Arrêt .

- Le fonctionnement de cette sortie dépend de la valeur de la temporisation. Exemple avec un voyant raccordé sur la sortie et la mise en marche effectuée par une clé :
- A l'arrêt le voyant est éteint.
- A la mise en marche avec une valeur de temporisation = 000 :

1. Si aucune boucle de la zone n'est en défaut, le voyant s'allume et reste allumé jusqu'à la mise à l'arrêt de la zone.
2. Si au moins une boucle de la zone est en défaut, le voyant clignote. L'utilisateur doit mettre l'installation à l'arrêt dans les 10 secondes qui suivent pour éviter le déclenchement d'une alarme.

- Valeur de temporisation différente de 000 (001 à 255 secondes) :

A la mise en marche les défauts de boucle sont signalés comme précédemment par contre le voyant s'éteindra à la fin de la durée de la temporisation paramétrée. Lors de la mise à l'arrêt le voyant s'allume pendant 2 secondes.

• Alarme Zone — La sortie est activée si une alarme s'est produite pendant la période de marche de la ou des zone(s) associée(s) (A, B ou C). Cette sortie est désactivée lorsque toutes les zones sont mises à l'arrêt.

• Eclair. Dern. Issue — Cette sortie est activée pendant la temporisation d'entrée ou de sortie pour relayer une commande d'éclairage.

• Témoin d'issue — Cette fonction est utilisée pour signaler un défaut à l'utilisateur avant la mise en marche (Fenêtre restée ouverte par exemple).

• Alarme 24h/24 * — Activée sur une alarme d'une boucle 24/24 (Temporisation de 001 à 255 sec.).

• Cde Sirène Int. — Sortie utilisée pour commander une sirène intérieure. Elle peut être associée à une ou plusieurs zones (A, B ou C). Temporisation de la commande : 001 à 255 secondes.

• Alarme Technique — Activée sur une alarme d'une boucle paramétrée en "Technique".

• Prealarme * — Activée par une boucle paramétrée en "Prèalarme" (Temporisation de 001 à 255 sec.).

• Défaut Ligne RTC — Activée si une coupure de la ligne téléphonique est supérieure à 20 secondes en ligne 'Dédiée' ou 4 minutes en ligne 'Partagée'.

• Acquit Transmis. — Donne l'information d'acquit d'une transmission (Temporisation de 001 à 255 sec.).

• Feu * — Activée sur une alarme d'une boucle en "Feu" (Temporisation de 001 à 255 sec.).

• Telecde No 1 — Sortie pilotée par un code DTMF ou par le logiciel de téléchargement (Prestataire). Si la tempo est nulle la sortie fonctionne en Télécde bistable. Le 'No 1' correspond au N° d'ordre de la Télécommande utilisé lors de la commande DTMF.

• Commutation HP — Sortie activée lors du passage en dialogue pendant l'écoute levée de doute.

* : Si temporisation = 000, la sortie suit l'état de la boucle.

PARAMETRAGE TEMPO

Tempo Dern Issue
Zone A [030]
. Composer la valeur de la temporisation d'Entrée / Sortie (001 à 255 secondes).
. Confirmer avec la touche [#].
. Effectuer la même opération pour les zones B et C si elles sont utilisées.

www.absolualarme.com met à la disposition du public via www.apclarme.com, de la documentation technique dont les références, marques et logos, sont la propriété des détenteurs respectifs

PARAMETRAGE TRANSMETTEUR

Exploitation en mode	Choisir le mode d'exploitation du transmetteur.
• Site	Un code d'identification unique est transmis.
• Zones	Un code d'identification par zone (A, B ou C) est transmis.
Mode d'acquit	Choisir le mode d'acquit souhaité.
• Simple	La première centrale de réception qui acquitte la transmission arrête le cycle d'appels.
• Multiple	Toutes les centrales de réception configurées doivent acquitter la transmission pour arrêter le cycle.
• Mixte	Dans le cas où les transmissions s'effectuent en modes digital et vocal, un frontal de réception et un destinataire en vocal doivent acquitter pour arrêter le cycle.
Numérotation	Choisir le mode de numérotation
• Freq. Vocales	Numérotation en fréquences vocales Q23.
• Décimale	Numérotation décimale.
Délai connexion	Temps d'attente de la réponse du destinataire après la numérotation.
Type de ligne	Choisir le type de ligne téléphonique.
• RTC	Ligne raccordée au Réseau Téléphonique Commuté.
• Spéciale	Ligne spécialisée.
Décroché	Choisir la condition de réponse du transmetteur / Modem sur un appel à distance. Le paramètre 'Jamais' interdit toute connexion ou interrogation sur un appel entrant.
• Jamais	Pas de décroché sur un appel à distance.
• Toujours	Décroché quel que soit l'état des zones A, B ou C.
• En Marche	Décroché si une zone (A, B ou C) au moins est en Marche.
• En Arrêt	Décroché si toutes les zones A, B et C sont à l'arrêt.
Nbre Sonneries	Composer le nombre de sonneries avant décroché.
Ligne	En ligne dédiée, seul le transmetteur est raccordé sur la ligne téléphonique. En ligne partagée, un autre appareil (fax, répondeur, etc...) est raccordé sur la même ligne que le transmetteur.
Autocom	Choisir [Oui] pour reconnaître un train de sonneries d'un autocom privé.
Retard d'Appel	Retarde l'appel du transmetteur de 15 Sec sur une alarme intrusion pour permettre une mise à l'arrêt avant la transmission par l'utilisateur (Cas de la fausse alarme).
Destinataire	Définition des paramètres de transmission par destinataire (1 à .4)
• Protocole	SERIEE (DTMF), 200 bauds 1 ou 200 bauds 2 (FSK). Voir **Nota 1**.
• Identité Site	Suivant le mode Site ou Zones, la centrale demandera de composer un code d'identification unique (Mode site) ou un code d'identification de chaque zone A, B et C (Mode zones). Voir **Nota 2**
• Numéro Téléphone	Composer le numéro de téléphone du frontal de réception ou du destinataire en vocal. Touche [A] : Pause de 2 sec. avant numérotation. Touche [B] : Attente de tonalité.
• Nbre Tentatives	Composer le nombre de tentatives par destinataire (0 à 9).
• Durée Ecoute	Composer la durée d'écoute levée de doute (0 à 4 mn). Si 0 mn pas d'écoute.
• Mode Ecoute	***Sur Frontal*** : L'écoute ou le dialogue s'effectue directement avec la centrale de réception. ***Ligne Dédiée*** : L'UC 8T appelle la centrale de réception en mode digital pour acquit de l'alarme, puis compose un second numéro vers un poste téléphonique dédié à l'écoute levée de doute ou au dialogue en alternat.
• Numéro Téléphone	Composer le N° de téléphone dans le cas du mode d'écoute sur ligne dédiée.
• Type d'acquit	Choisir le type d'acquit du destinataire de l'appel en mode vocal.

www.boutalarme.com met à la disposition du public, via www.doalarme.com, cette documentation technique dont les références, marques et logos, sont la propriété des détenteurs respectifs

Nota 1 :

Le protocole SERIEE 200 bauds 2 permet de transmettre les mises en Marche / Arrêt en compatibilité avec l'exploitation des systèmes de réception de certains télésurveilleurs.

Nota 2 :

- Le code d'identification est à 4 chiffres dans le cas d'une transmission en protocole **SERIEE** (DTMF). Exemple : pour le code **212** il faut saisir **0212**.
- Le code d'identification est à 5 chiffres dans le cas d'une transmission en protocole **SERIEE 200 bauds** (FSK). Exemple : pour le code **212** il faut saisir **00212**.

PARAMETRAGE SIGNALISATION

Visu Marche	Choisir la visualisation de l'état marche par zone A, B et C sur les Leds correspondantes du clavier LCD.
Valider Carillon	Valide ou non le carillon.
Valider Buzzer	Valide ou non l'activation du buzzer lors d'un défaut technique ou système.
Volume	Volume du buzzer et du carillon (Fort ou Faible).
Ejection Boucle	Une boucle est éjectée au bout de 10 minutes sur une alarme permanente (Voir **Nota**).
Interphonie clavier	Si oui, l'utilisateur est en dialogue en alternat (Sur le clavier) avec son prestataire suite à un appel d'alarme avec écoute.

Nota : Suite à une éjection automatique ou une commutation manuelle d'une boucle autoprotection, une mise en marche partielle est possible. Dans ce cas, chaque mise à l'arrêt provoque le déclenchement de la sirène intérieur. Seule une intervention technicien avec disparition du défaut arrêtera ce fonctionnement particulier.

MISE A JOUR DATE ET HEURE

Important : Pour une exploitation correcte des archives de la centrale, la date et l'heure doivent impérativement être remises à jour.

PARAMETRAGE TELEACTIONS

- Ce menu permet de définir les paramètres nécessaires pour les accès à distance ainsi que les téléactions autorisées pour le prestataire et le technicien.
- Il faut distinguer les deux intervenants suivants :

• **Technicien**, téléactions suivant autorisations :

- Téléparamétrage de la centrale,
- Téléparamétrage du transmetteur,
- Diagnostique de l'état de la centrale,
- Mise à jour de l'heure,
- Consultation des archives,
- Initialisation des archives,
- Mise à jour du code technicien.

• **Prestataire**, téléactions suivant autorisations :

- Mise en Marche,
- Mise à l'arrêt,
- Inhibition de boucles,
- Mise à jour des codes utilisateurs,
- Diagnostique de l'état de la centrale,
- Consultation des archives événements,
- Consultation des archives modifications,
- Télécommandes
- Mise à jour de l'heure.
- Mise à jour des paramètres transmission

IMPORTANT : Les conditions de réponse du transmetteur ainsi que les téléactions autorisées, **sont décidées contractuellement** entre les intervenants sur le sytème de détection intrusion (Utilisateur, installateur et télésurveilleur). Voir la grille des paramètres accessibles ainsi que le contrat type livré avec la centrale.

www.alsoutarme.com met à disposition du public, via www.alsoutarme.com, de la documentation technique dont les références marques et logos, sont la propriété des détenteurs respectifs

Acces Construct. Autorisation, pendant le temps affiché, pour le constructeur (SERIEE) de se connecter avec la centrale en tant que technicien ou prestataire.

Teleact. Autoris Conditions dans lesquelles la connexion avec un ordinateur distant va être autorisée.

- Jamais — La connexion n'est jamais autorisée.
- Toujours — La connexion est toujours autorisée quel que soit l'état de la centrale.
- A l'Arret — La connexion est autorisée si l'état 'A l'Arret' de la centrale est respecté

Rappel : - En mode site, état Marche si toutes les zones sont en marche.

- En mode Zones, état Marche si une zone est en marche.

Tel. Prestataire N° de téléphone du PC Prestataire.

Tel. Technicien N° de téléphone du PC Technicien.

Mode d'Appel Choisir l'un des modes d'appel ci-dessous

- Appel Sortant — L'appel vers le PC est lancé à partir du menu responsable uniquement.
- Contre-appel — L'appel vers le N° de téléphone préprogrammé s'effectue suite à une procédure d'appel entrant effectué par le PC.
- Appel Entrant — La connexion avec un PC est possible sur un appel entrant (Voir **Nota**).

Nbre d'appels Saisir le nombre de tentatives (3 max) d'appels dans le cas du contre-appel.

Téléactions Choisir l'intervenant, Technicien ou Prestataire.

Téléactions Prestataire

Mise en Marche a Distance Choisir [Oui] pour autoriser la mise en marche à distance par le prestataire.

Mise a l'Arret a Distance Choisir [Oui] pour autoriser la mise à l'arrêt à distance par le prestataire.

Inhibition de Boucles Choisir [Oui] pour autoriser l'inhibition des boucles à distance par le prestataire.
Remarque : L'inhibition d'une boucle peut s'effectuer au moment d'une mise en marche ou pendant la période de marche de la zone associée à la boucle.

Teletransfert Archives Choisir [Oui] pour autoriser le télétransfert des archives événements et modifications par le prestataire.

Telecommandes Choisir [Oui] pour autoriser les télécommandes (Si sorties paramétrées) par le prestataire.

M.A.J. des Codes Utilisat. Choisir [Oui] pour autoriser la mise à jour des codes utilisateurs à distance par le prestataire.
Remarque : Dans le cas ou la mise à jour est autorisée, elle n'est possible que si toutes les zones sont à l'arrêt.

Visu Etat Centrale Choisir [Oui] pour autoriser la consultation de l'état de la centrale (Boucle en défaut, Zones en marche ...).

MAJ Date/Heure Choisir [Oui] pour autoriser la mise à jour de la date et de l'heure.

MAJ Paramètres transm. Choisir [Oui] pour autoriser la modification des paramètres liés au transmetteur.

Nota :

- Appel Sortant : La centrale appelle le PC.
- Appel Entrant : Le PC appelle la centrale.
- Le contre-appel et l'appel entrant sont liés à la condition de réponse du transmetteur (Voir 'Pamétrage transm.' → 'Décroché').
- L'appel entrant est moins sécuritaire que les autres modes d'appel.

www.absolualarme.com met à la disposition du public via www.docalarme.com, de la documentation technique dont les références, marques et logos, sont la propriété des détenteurs respectifs

Téléactions Technicien

Teletransfert Archives	Choisir [Oui] pour autoriser le télétransfert des archives événements et modifications par le technicien.
Init. des Archives	Choisir [Oui] pour autoriser l'initialisation des archives événements et modifications par le technicien.
Visu Etat Centrale	Choisir [Oui] pour autoriser la consultation de l'état de la centrale (Boucle en défaut, Zones en marche ...).
MAJ Date/Heure	Choisir [Oui] pour autoriser la mise à jour de la date et de l'heure.
MAJ Paramètres Centrale	Choisir [Oui] pour autoriser la modification des paramètres liés à la centrale.
MAJ Paramètres transm.	Choisir [Oui] pour autoriser la modification des paramètres liés au transmetteur.

ESSAIS

- Ce menu permet de Vérifier le bon fonctionnement de l'installation.

- Essai Sirènes + Voyants : Déclenchement des sirènes (Intérieure et extérieure) et allumage de tous les voyants du clavier.
- Essai Boucles : Essai des boucles de détection.

2 - Paramétrage par logiciel

Le paramétrage à l'aide du logiciel de téléchargement s'effectue en mode local ou mode distant.

2.1 - Accès en local

- L'accès en local est possible pour le technicien uniquement.
- Les deux procédures d'accès suivantes sont disponibles sur la centrale :

1. Accès de niveau 3 : Ouvrir le capot de la centrale et raccorder le cordon 110 JY 031 sur le connecteur 'PC Local' puis entrer en connexion avec la centrale.
2. Accès avec la double autorisation suivante :
   - Le responsable accède à son menu puis ressort du menu.
   - Le technicien dispose alors de 5 minutes pour accéder à son menu.
   - Accéder au menu 'ACCES PC LOCAL' puis ouvrir le capot de la centrale pour raccorder le cordon et entrer en connexion avec la centrale.

- Le code technicien pour le PC en local est identique à celui du clavier.
- L'accès en local par le PC inhibe les boucles d'autoprotection.

2.2 - Accès à distance

- L'accès à distance dépend des paramètres configurés dans le menu 'PARAMETRAGE TELEACTION'.
- Voir le paragraphe 'Gestion des accès à distance'.

3 - Retour configuration usine

Dans le cas d'une erreur de configuration ou d'une perte de code (technicien ou responsable), il est possible de retrouver les paramètres usine. Pour effectuer la manipulation, merci de contacter votre agence.

www.alsoalarme.com met à la disposition du public via www.doalarme.com de la documentation technique dont les références, marques et logos, sont la propriété des détenteurs respectifs

VI - Visualisation et initialisation des archives

• Les archives sont dissociées en deux parties :

- Archives événements : Mémoire de tous les événements survenus sur la centrale (Alarmes, Mises Marche / Arrêt, connexion PC distant, etc...). Capacité : 500 événements.
- Archives modifications : Mémoire des modifications effectuées sur le paramétrage par le technicien, le prestataire ou le responsable, ainsi que les mises à jour de la date et de l'heure.

• Accès aux archives

La visualisation des archives s'effectue soit avec le menu technicien soit avec le menu responsable. L'initialisation des archives n'est possible qu'à partir du menu technicien.

• Visualisation des archives :

1	Taper [*] + [#]	VISUALISATION ARCHIVES [NON]	Pour sortir du menu appuyer sur la touche **[D]**. à tout moment
2	Taper [*] pour choisir modifications ou événements puis [#]	Visu Archives [Evenements]	
3	Taper [#] pour continuer la visualisation ou [*] pour consulter la date et l'heure de l'événement.	Alarme A FENETRE SALON	**A** : Zone dans laquelle s'est produite l'alarme
4	Taper [#] pour continuer la visualisation	Alarme A 01/07/99 10:15	

• Initialisation des archives

A partir du menu Technicien accéder à l'écran "INITIALISATION ARCHIVES".

VII - Essais Technicien

• Le menu "ESSAIS" permet d'effectuer les essais des sirènes, des voyants du clavier et des boucles de détection intrusion. L'essai sirène provoque la commande de la sortie sirène extérieure ainsi que les sorties paramétrées en "Cde sirène intérieure".

• Ce menu est accessible avec les codes Technicien et responsable.

• A partir du menu Technicien accéder à l'écran suivant "ESSAIS" :

1	Appuyer sur la touche **[*]** puis **[#]**	ESSAIS [NON]	Pour sortir du menu "ESSAIS" appuyer sur la touche **[D]**.
2	Pour tester appuyer sur **[*]** puis **[#]**	Sirènes+Voyants [NON]	Les voyants du clavier s'allument en même temps que le déclenchement des sirènes.
3	Pour commencer le test des boucles, taper **[*]** + **[#]**	Essai Boucles [NON]	
4	Faire déclencher les détecteurs et ouvrir les accès protégés de l'installation	En cours Pour Arreter: #	A chaque déclenchement sur une boucle un bip retentit.
5	Taper **[#]** pour continuer la visualisation des boucles	DET salle (01) Suivant: #	La centrale liste toutes les boucles de l'installation dont le déclenchement est correct. (01) correspond au numéro d'odre de déclenchement.

www.absolualarme.com met à la disposition du public, via www.docalarme.com de la documentation technique dont les références, marques et logos, sont la propriété des détenteurs respectifs

VIII - Caractéristiques

• Alimentation

- Alimentation principale :

Nature : Réseau public de distribution
Tension : 230 Vca +/- 10%
Puissance : 57 W
Chargeur : 13,8Vcc / 1,2 A

- Alimentation secondaire :

Nature	:	Accumulateur au plomb 12V, Enveloppe UL94 V-0
Références	:	YUASA NP 17-12 I FR (17 Ah)
		SONNENSCHEIN S312/18.0 (18 Ah)
Courant total disponible	:	375 mA (18 Ah) / 350 mA (17 Ah)
Courant Max en alarme	:	200 mA
Autonomie	:	36 Heures

- Sortie pour alimentation détecteurs :

Nombre : 1
Tension : 12 Vcc +25% -5%
Ondulation résiduelle : 250 mV Max

• Entrées

- 8 boucles configurables extensible à 16,
- Câblage type tout ou rien ou en boucle équilibrée (Résistances de 3,9K et 7,5K 2%),
- 1 boucle d'autoprotection système,
- 1 boucle AUX (Contact sec) sur clavier,
- Tension min : 0 Volt,
- Tension Max : 14,5 Vcc.

• Sorties

- 1 sortie pour commande sirène extérieure temporisée à 2 min 50 Sec. Max,
- 1 sortie d'alarme sur relais temporisée à 2 min 50 Sec. Max,
- 1 sortie sur relais paramétrable,
- Pouvoir de coupure relais : 1A / 24 Vcc.
- 3 sorties sur collecteur ouvert paramétrables (courant MAX : 50 mA, Tension MAX 30 Vcc).
- 1 sortie pour alarme (12Vcc / 25 mA Hors alarme),
- 1 sortie pour l'état en marche (12Vcc / 25 mA à l'arrêt),
- 1 sortie pour prise de ligne transmetteur (12Vcc / 25 mA en prise de ligne).
- 1 sortie pour imprimante parallèle mode CENTRONIC,
- 1 sortie type RS 232 C pour liaion PC local.

• Archivage

- Archive des événements (Capacité : 500),
- Archive des modifications (Capacité : 100),

• Mécanique et environement

Poids	:	5,5 Kg (Sans la batterie)
Dimensions	:	380 x 300 x 92 mm
Domaine d'utilisation	:	Intérieure
Indice IP	:	IP30
Indice IK	:	IK07
Gamme de température de fonctionnement	:	0 °C à + 40 °C

www.bsolualarme.com met à la disposition du public, via www.docalarme.com, de la documentation technique dont les références, marques et logos, sont la propriété des détenteurs respectifs

IX – Le mode Ecoute / Dialogue

- Le mode écoute / dialogue permet d'effectuer une levée de doute suite à une transmission d'alarme et/ou de dialoguer avec le destinataire de l'appel pour identification de la personne présente sur le site surveillé.
- L'outil utilisé sur le site est le clavier de commande avec les bornes 'MIC' et 'HP' raccordées à la centrale.
- L'outil utilisé par le destinataire de l'appel est soit une baie de réception SERIEE type « EROS 20 » (Sur frontal) soit un téléphone à fréquences vocales (Ligne dédiée).
- Pour le dialogue en alternat, la commande de basculement est différente suivant l'outil utilisé :

1. Téléphone à fréquences vocales (DTMF) :

Commande DTMF	Action	Commande DTMF	Action
[*] [*]	Ecouter	[*] [1] [1] [#]	Activation de la sortie paramétrée en Télécommande N° 1
[#] [#]	Parler	[*] [9] [#]	Interruption de l'écoute en cours

Nota : Pendant la phase d'écoute, il est possible de réaliser une ou plusieurs télécommande(s), suivant l'exemple ci dessus, pour activer un système dissuasif par exemple.

2. Sur baie type « EROS 20 » : L'appui sur la touche 'TELECDE' provoque le basculement Ecouter / Parler

Important : Le passage en écoute provoque le blocage des sirènes intérieure et extérieure. La durée de l'écoute doit être paramétrée à 2 minutes maximum

X – Gestion des accès à distance

- La connexion à distance pour consultation ou modification de la configuration dépend des paramètres ci-après :
  - Réponse du transmetteur, menu « PARAMETRE TRANSM. » → 'Décroché'.
  - Téléactions autorisées, menu « PARAMETRAGE TELEACTION » → 'Téléact. Autoris'.
  - Autorisations par intervenant (Technicien ou prestataire),

- Lorsque la connexion est correcte, l'intervenant est autorisé à effectuer une modification de paramètres suivant l'autorisation attribuée, menu « PARAMETRAGE TELEACTION » → 'Téléactions'.

- Au bout de trois tentatives infructueuses de connexion avec la centrale ou d'interrogation à distance en vocal, le message « Echec Distant » apparaît sur l'afficheur du clavier et cette information est enregistrée dans l'archive des événements. Ce message est acquitté suite à une saisie au clavier d'un code utilisateur, responsable ou technicien.

- Si une modification de la configuration à distance est réalisée (Toutes les zones à l'arrêt), quelque soit le mode d'appel, l'afficheur indique « Modif. Distante » et ce message est acquitté par la saisie d'un code au clavier. La modification ainsi que l'intervenant sont enregistrés dans l'archive des modifications.

www.absolualarme.com met à la disposition du public, via www.doalarme.com, de la documentation technique dont les références, marques et logos, sont la propriété des détenteurs respectifs

XI - Grille des paramètres accessibles par intervenants

Intervenants	Utilisateur		Technicien / Installateur		Prestataire / Télésurveilleur	
Interventions / Paramètres	En local	A distance	En local	A distance	En local	A distance
Paramètres d'utilisation :						
- Mise en marche	OUI	OUI*	NON	NON	NON	☐
- Mise à l'arrêt	OUI	NON	NON	NON	NON	☐
- Inhibition boucle de détection	OUI	NON	NON	NON	NON	☐
- Mise à jour codes utilisateurs	OUI	NON	NON	NON	NON	☐
- Mise à jour Date & Heure	OUI	NON	OUI	☐	NON	☐
- Télécommandes	NON	OUI*	NON	NON	NON	☐
- Consultation des archives	OUI	NON	OUI	☐	NON	☐
- Initialisation des archives	NON	NON	OUI	☐	NON	NON
- Numéro d'appel en vocal	OUI	NON	OUI	☐	NON	☐
- Consultation état centrale	OUI	OUI*	OUI	☐	NON	☐
Paramètres centrale :						
- Consultation des paramètres	NON	NON	OUI	OUI	NON	☐
- Modification des paramètres	NON	NON	OUI	☐	NON	NON
Paramètres transmetteur :						
- Consultation des paramètres	NON	NON	OUI	OUI	NON	OUI
- Modification des paramètres	NON	NON	OUI	☐	NON	☐
Autorisations des téléactions :						
- Consultation	OUI	NON	OUI	NON	NON	NON
- Modification	NON	NON	OUI	NON	NON	NON

☐ Oui ou non suivant autorisation

OUI / NON : Paramètres non modifiables

* : Si option carte synthèse vocale

www.absolualarme.com met à la disposition du public, via www.docalarme.com, de la documentation technique dont les références, marques et logos, sont la propriété des détenteurs respectifs

XII – Liste des paramètres usine

Paramètres	Paramètres d'usine	Observations
Paramétrage boucles		
Nature boucle : Boucles 01à 08 Boucle 09 (AUX) Boucles 11 à 18	 Isolée Isolée Isolée	
Libellé boucle (01 à 18)	boucle 1 à boucle 18	
Type de boucle : Boucles 01 à 08 Boucles 09 - 11 à 18	 Tout ou Rien Tout ou Rien	
Etat Repos Boucles 01 à 18	 NF	
Zone(s) : Boucles 01 à 08 Boucle 09 Boucles 11 à 18	 A A A	
Impulsionnel (Marche/Arrêt)	Non	
En Observation	Non	
Inhibable	Non	
Cde Carillon	Non	
Cde Sirène (Antipanique)	Non	
Transmission	Non	
Fin d'alarme	Non	
Ecoute	Non	
Aiguillage	1 2 3 4	
Indent. Dest. (Boucles 01 à 18)	N° de boucle 01 à 18	
Paramétrage Ent. Int.		
Transmission : Cycle Test Autres Entrées Internes	 Jamais Non	
Fin d'alarme	Non	
Aiguillage	1 2 3 4	
Indent. Dest. : AP Clavier AP Système Défaut Secteur Défaut batterie Marche/Arrêt (Zones A B C) Arrêt Sous contrainte Cycle Test	 21 22 30 00 80 81 82 20 90	
Tempo Défaut EDF	2 h 00 min	
Décale 1er Test	00 j 01 h 00 min	
Périodicité Test	01 j 00 h 00 min	
Paramétrage Sorties		
Sortie CRT0 Nature – Zone(s) – Tempo	Cde Sirène Intérieure – A – 180	
Sortie S0	Report M/A – A – 000	
Sortie S1	Témoin d'Issue – A – 000	
Sortie S2	Eclair. Dem .Issue – A – 000	
Sortie S3	Alarme Zone – A – 000	
Ext – CRT 1	Alarme Technique – A – 000	
Ext – CRT 2	Alarme Technique – A – 000	
Ext – S1	Alarme Technique – A – 000	

www.absolualarme.com met à la disposition du public via www.docalarme.com, de la documentation technique dont les références, marques et logos, sont la propriété des détenteurs respectifs

Liste des paramètres usine (Suite)

Paramètres	Paramètres d'usine	Observations
Paramétrage Tempos		
Tempo Dern Issue (Zones A à C)	030 Secondes	
Paramétrage Transm.		
Mode d'Exploitation	Site	
Mode d'Acquit	Simple	
Numérotation	Fréquences Vocales	
Délai Connexion	140 Sec.	
Type de Ligne	RTC	
Décroché	Jamais	
Nbre de Sonneries	04	
Ligne	Dédiée	
Autocom	Non	
Retard d'appel	Non	
Paramétrage Destinataires 1 à 4		
Protocole	SERIEE	
Identité du site Identité Zone (Zones A B C)	0000 0001 0002 0003	
N° de Téléphone	Vide	
Nombres de tentatives	4	
Durée Ecoute	0 min	
Mode Ecoute	Sur Frontal	
N° Téléphone (Ecoute dédiée)	Vide	
Type d'Acquit (Mode Vocal)	Sur raccroché	
Paramétrage Signal.		
Etat Marche Led	Oui	
Valider Carillon	Oui	
Valider Buzzer	Oui	
Volume	Faible	
Impress Fil de l'eau	Non	
Ejection Boucle	Non	
Interphonie Clavier	Non	
Paramétrage Téléactions		
Téléactions Autorisées	Jamais	
N° de Téléphone Prestataire	Vide	
N° de Téléphone Technicien	Vide	
Mode d'Appel	Appel Sortant	
Nbre d'Appels (Contre-appel)	1	
Autorisations Prestataire		
Mise en Marche	Non	
Mise à l'Arrêt	Non	
Inhibition de boucles	Non	
Télétransfert Archives	Non	
Télécommandes	Non	
M.A.J. des Codes Utilisateurs	Non	
M.A.J. date et heure	Non	
M.A.J. Paramètres Transmetteur	Non	
Consultation Etat Centrale	Non	
Autorisations Technicien		
Télétransfert Archives	Non	
Initialisation Archives	Non	
Consultation Etat Centrale	Non	
M.A.J. date et heure	Non	
M.A.J. Paramètres Centrale	Non	
M.A.J. Paramètres Transmetteur	Non	

www.absolutalarm.com met à la disposition du public, via www.docalarme.com, de la documentation technique dont les références, m...ques et logos, sont la propriété des détenteurs respectifs

XIII – Bilan des consommations

- Afin de respecter le temps d'autonomie de 36 Heures (Type 2), il est important de faire un calcul et un bilan de consommation des matériels composants l'installation.

- Courant Maximum disponible en alarme : **200 mA**.
- Courant total disponible sur batterie pour une autonomie de 36 Heures (Tableau 1) :

Code	Référence	Capacité	Courant total disponible
135 CV 004	YUASA NP 17-12I FR	17 Ah	**350 mA**
135 CV 005	SONNENCHEIN S312/18.0	18 Ah	**375 mA**

- Tableau des consommations pour la centrale UC8T :

Matériel	Consommation en veille (mA)	Consommation en alarme (mA)	Observations
Centrale / transmetteur	90	165	Ajouter 45 mA si le relais CRT0 est activé en veille ou en alarme.
Clavier de commande	27	50	Ajouter 1,8 mA par voyant allumé. Buzzer actif en alarme.
Boîtier de commande BCDU	14	14	Voyant TSR allumé.
Extension 8 entrées V8E	35	35	Toutes les boucles en NF.
Extension synthèse vocale	10	27	Pour la version de carte avec 2 sorties sur relais, ajouter 45 mA par relais activé en veille ou en alarme suivant le paramétrage.

- Calcul des consommations sur l'installation :

Matériel	Qté	Consommation en veille (mA)	Consommation en alarme (mA)
Centrale / transmetteur	1		
Clavier(s) de commande			
Boîtier(s) de commande BCDU			
Extension 8 entrées V8E			
Extension synthèse vocale			
TOTAL A			
Sirène(s)			
Détecteur(s)			
Auxiliaire(s)			
TOTAL B			
TOTAL A + B			

IMPORTANT : Le total A + B de la consommation en veille ne doit pas dépasser le courant total disponible donné dans le tableau 1. Le total B de la consommation en alarme ne doit pas excéder 200 mA.

www.absolualarme.com mis à la disposition du public, via www.docalarme.com de la documentation technique dont les références, marques et logos, sont la propriété des détenteurs respectifs

XIV – Liste des messages affichés

La centrale peut détecter plusieurs défauts et les affichés suivant la liste ci-dessous :

Affichages	Défauts	Observations
defaut RTC	La ligne téléphonique est coupée	Si le transmetteur est utilisé en mode digital ou vocal
absence 230 V	La centrale est alimentée par la batterie	Coupure secteur ou défaut fusible secteur (F6)
batterie basse	Batterie déconnectée ou déchargée (Défaut éventuellement provoqué par une coupure secteur prolongée).	Dans tous ces cas une intervention est nécessaire
fusible BATT.	Fusible d'alimentation batterie défectueux (F5)	
fusible SIR	Fusible d'alimentation sirènes défectueux (F4)	
fusible +1	Fusible d'alimentation détecteurs défectueux (F2)	
fusible +2	Fusible d'alimentation auxiliaire défectueux (F3)	
fusible CLA	Fusible d'alimentation clavier(s) défectueux (F1)	
AP boucle 1 à 8	Autoprotection sur une boucle en équilibrée	
AP Systeme	Autoprotection du coffret de l'unité centrale	
Echec Distant	Tentative d'accès infructueuse à distance	**Important** : Une tentative de fraude à distance a pu provoquer cet affichage.
Modif. Distante	Modification de paramètre réalisée à distance	

Exemple d'affichage d'un message :

```
== MESSAGE ==
batterie basse
```

XV - Codes articles

PRODUITS	REFERENCES	OBSERVATIONS
Centrale UC 8T	110 JA 001	Livrée avec un clavier afficheur LCD
Clavier supplémentaire pour centrale UC 8T	110 JY 010	Clavier de commande avec afficheur LCD
Extension V8E pour centrale UC 8T	110 JY 002	Carte 8 entrées optocouplées avec cordon et fixations
Carte Ecoute / Dialogue pour centrale UC 8T	110 JY 001	Livrée avec cordon et fixations
Carte d'extension synthèse vocale pour centrale UC 8T	110 JY 006	Avec interrogation à distance pour connaître l'état du système.
Carte d'extension synthèse vocale pour centrale UC 8T + 3 sorties	110 JY 007	Avec interrogation à distance pour connaître l'état du système.
Parasurtenseur Secteur 230 V fort pouvoir	140 LG 001	
Parasurtenseur Secteur 230 V faible pouvoir	140 LG 002	
Parasurtenseur PTT fort pouvoir	140 LD 001	
Parasurtenseur PTT faible pouvoir	140 LD 002	
Logiciel téléchargement UC8T	110 JL 003	
Modem pour téléchargement	110 JY 020	Modem OLITEC Speed'*Com*
Modem pour téléchargement	110 TY 032	Modem OPTIMA 336
Cordon liaison série	110 JY 031	Pour raccordement direct centrale/PC
Cordon imprimante	110 JY 032	Imprimante mode CENTRONIC

www.absoluanse.com mis à la disposition du public, via www.docalarm.com, de la documentation technique dont les références, marques et logos, sont la propriété des détenteurs respectifs

SERIEE
VOTRE UNIVERS SECURITE

Centrale UC 8T

Réf. : 110 JA 001

NOTICE D'UTILISATION

PROGRAMME 11ABP07A

CE

AGREE 98509 A SERIEE Connectable au réseau public français

www.absolualarme.com met à la disposition du pu via www.docalarme.com, de la documentation technique dont les références, marques et logos, sont la propriété des détenteurs respectifs

IMPORTANT

Votre système d'alarme est accessible à distance via le réseau téléphonique commuté par votre installateur ou prestataire de services. Les conditions d'accès et les téléactions autorisées ou non sont définies suivant un contrat établi entre vous et les différents intervenants. Contacter votre installateur pour plus d'informations. Un contrat type est livré avec la centrale. Les autorisations des téléactions peuvent être consultées par le clavier de votre centrale (menu Responsable).

SOMMAIRE

	Pages
I - Description du clavier	**2**
II - Utilisation	**3 à 4**
1. Mise en Marche de l'installation	3
1.1 Mise en Marche rapide	3
1.2 Mise en Marche au moyen d'un code	3
1.3 Inhibition de boucles	4
1.4 Gestion du faux code	4
2. Mise à l'arrêt de la centrale	4
3. Comment arrêter une alarme	4
III - Les menus responsable	**5 à 12**
1. Visualisation archives	7
2. Mémoire d'alarme	7
3. Transmetteur vocal	7 - 8
4. Modification des codes	8 - 9
5. Marche rapide	9
6. Mise à jour date et heure	10
7. Paramétrage signalisation	10
8. Visualisation téléactions	10 - 11
9. Appel services	11
10. Essais de l'installation	12
11. Sortie des menus responsable	12
IV - Entretien et vérifications	**12**
V - Liste des messages affichés	**13**

www.absolualarme.com met à la disposition du public via www.docalarme.com, de la documentation technique dont les références, marques et logos, sont la propriété de leurs détenteurs respectifs

I – Description du clavier

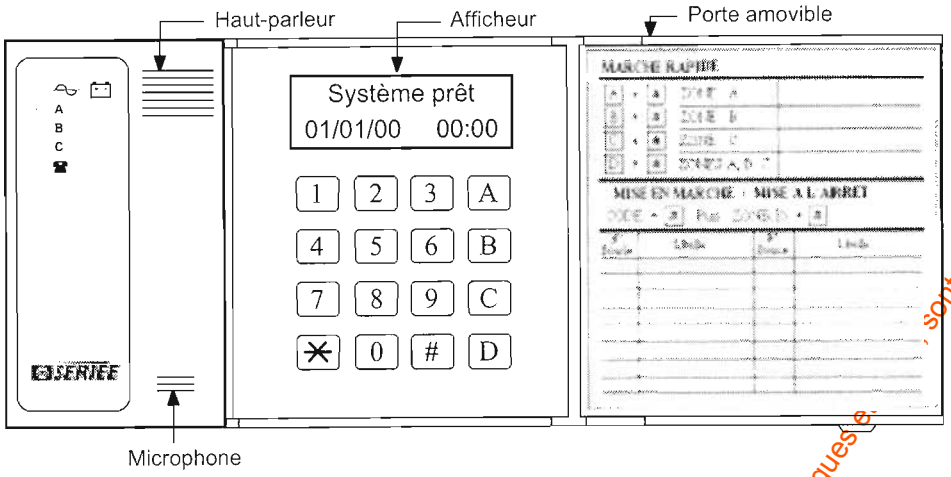

L'Afficheur

- L'afficheur à cristaux liquides indique l'état de la centrale d'alarme.

Exemple :

SYSTEME PRET
12/07/99 10:30

Les Voyants de signalisation

Voyants	Fonctions	Signalisations	
~ +-	Indique l'état de l'alimentation de la centrale.	**Allumé**	La centrale est alimentée par le secteur 230 Vac.
		Eteint	La centrale est alimentée par la batterie 12 Volt.
		Clignotant	Une anomalie batterie est détectée. Dans ce cas prévenir le technicien.
A	Indique l'état de la Zone A	**Allumé**	La Zone A est en marche.
		Eteint	La Zone A est en arrêt.
		Clignotant	Mémoire d'alarme sur la Zone A.
B	Indique l'état de la Zone B	Idem pour Zone B	
C	Indique l'état de la Zone C	Idem pour Zone C	
☎	Indique l'état du transmetteur	**Allumé**	Le transmetteur est en ligne.
		Eteint	Aucune activité du transmetteur
		Clignotant	La ligne téléphonique est coupée.

Le clavier 16 touches alphanumériques

Le clavier est utilisé pour effectuer les mises en Marche / Arrêt, ainsi que pour communiquer avec la centrale.

Touches	Fonctions
[#]	Validation du choix ou du paramètre proposé, déroulement des menus et des sous-menus.
[*]	Modification du choix ou du paramètre ou annulation lors d'une saisie.
[0] à [9]	Touches pour saisie des codes ou d'une valeur numérique.
[D]	Annuler action en cours ou sortie des menus responsable.
[A] à [C]	Touches pour saisie des zones A à C et marche rapide par zone.

Signalisation sonore et interphonie

Un haut-parleur intégré dans le clavier permet la signalisation sonore des durées de temporisations d'entrée / sortie et des alarmes.
Le haut-parleur associé au microphone permet l'enregistrement ou la lecture des messages vocaux du transmetteur ainsi que l'écoute levée de doute ou le dialogue avec un correspondant suite à un appel d'alarme.

www.absolualarme.com met à la disposition du public, via www.docalarme.com, de la documentation technique dont les références, marques et, sont la propriété des détenteurs respectifs

II - Utilisation

1. Mise en Marche de l'installation

• Avant de procéder à la mise en marche de votre système assurez-vous que toutes les portes et les fenêtres protégées sont bien **fermées et verrouillées,** assurez vous également que les pièces surveillées par des détecteurs volumétriques sont bien closes et qu'il n'y a pas d'animaux à l'intérieur dont la présence serait incompatible avec le procédé de détection utilisé (consultez au besoin votre installateur).

• Une fois ces précautions prises vous pouvez mettre votre système en service en prenant soin de quitter les lieux par l'itinéraire de dernière issue.

• La mise en marche peut s'effectuer de deux façons.

1.1 Mise en marche rapide

• Les trois zones de la centrale sont associées aux trois lettres du clavier **A B C** à partir de l'écran d'accueil "SYSTEME PRET" pour mettre une zone en marche il suffit d'appuyer sur la lettre correspondant à la zone et de confirmer avec la touche [#].
• **Cette fonction n'est possible que si elle a été autorisée dans le menu responsable** (voir le contenu des menus responsable, § III).

1.2 Mise en marche au moyen d'un code

• La centrale autorise la saisie de 29 codes utilisateurs, les codes utilisateurs ainsi que leurs prérogatives sont paramétrés par le responsable dans le menu responsable.

• La centrale est livrée avec un code utilisateur 1 2 3 4.

• Les commandes marche/arrêt sont possibles avec un code utilisateur en suivant la procédure ci-après :

	Actions	Affichages	Observations
1	A partir du menu d'accueil taper votre code puis **[#]**	Votre Code SVP [****--]	
2	Appuyer sur **[#]** pour acquitter le défaut éventuel	== MESSAGE == batterie basse	La centrale signale tout défaut détecté sur le système ou l'installation.
3	Valider par [#] ou sélectionner la ou les Zone(s) désirée(s) avec la touche correspondante (ABC) puis [#]	MISE EN MARCHE Zone(s) [AB]	Pour annuler à tout moment la procédure de Mise en marche appuyer sur la touche **[D]**.
4	Si une boucle est en défaut : - Pour inhiber taper [*] + [#] - Pour annuler la procédure et corriger le défaut taper [D]	FENETRE SALON Inhibition [NON]	La centrale contrôle l'état des boucles de l'installation et signale un défaut éventuel sur l'afficheur.L'inhibition d'une boucle peut être autorisée ou non par le responsable.
5	Pour inhiber une boucle taper [*] + [#]	INHIBITION Zones AB [NON]	Voir Inhibition de boucles (§ 1.3).
6a	Empruntez le chemin de sortie	Zone(s) A B Marche Totale	Le voyant de la zone correspondante (ABC) s'allume et le haut parleur du clavier émet un bip pour indiquer le début de la temporisation. La fin de la temporisation de sortie est signalée par un son continu pendant 10 secondes.
6b	Empruntez le chemin de sortie	Zone(s) A B Marche Partielle	Mise en marche avec inhibition de boucle(s).

Nota : Le voyant peut être allumé en fixe pour signaler l'état "en marche" de la zone si cette fonction a été paramétrée par le technicien.

www.absolualarme.com mis à la disposition du public via www.docalarme.com de la documentation technique dont les références, marques et logos, sont la propriété des détenteurs respectifs

1.3 Inhibition de boucles

	Actions	Affichages	Observations
1	Taper [*] + [#]	INHIBITION Zones AB [NON]	Cet écran est proposé pendant la procédure de mise en marche et si le responsable a autorisé l'inhibition de boucles.
2	Saisir le numéro de la boucle à inhiber puis [#]	Inhibe num: [--]	Pour sortir du menu, taper [#] lorsque l'écran propose : "Inhibe num : [--]".
3	Confirmer : touche [#] Annuler : touche [*]	Inhibe num: [02] DET CHAMBRE	
4	Taper [#]	DET CHAMBRE Inhibee	**Important** : Dans ce cas la boucle est isolée de l'installation pendant la période de Marche.

1.4 Gestion du faux code

Trois faux codes consécutifs sur n'importe quel clavier bloquent les claviers pendant une minute. L'information est enregistrée dans l'archive des événements.

2. Mise à l'arret de la centrale

	Actions	Affichages	Observations
1	Pénétrer dans les locaux par l'itinéraire de dernière issue	SYSTEME PRET Date Heure	Le haut parleur du clavier émet un son intermittent pendant la temporisation d'entrée, les dix dernières secondes sont indiquées par un son continu
2	Saisir votre code puis [#]	Votre Code SVP. [****--]	
3	Valider par [#] ou sélectionner la ou les Zone(s) désirée(s) avec la touche correspondante (ABC) puis [#]	MISE A L'ARRET Zone(s) [AB]	Pour annuler, taper [D]. Pour valider toutes les zones proposées, taper [#]
4	Taper [#] Pour visualiser la mémoire d'alarme	Visu. Memoire d'Alarme [OUI]	La centrale propose la mémoire d'alarme si une alarme intrusion ou autoprotection s'est produite pendant la période de marche.
5	Taper [#] pour pousuivre la visualisation	Visu. Memoire FENETRE SALON	
6	Pour effacer la mémoire taper sur [*] puis [#]	Effacer Memoire d'Alarme [NON]	L'effacement de la mémoire est proposé si il est autorisé par le responsable. Il peut également être effectué à partir du menu responsable.
7	Pour acquitter, taper [#]	== MESSAGE == batterie basse	La centrale propose cet écran si un défaut technique s'est produit pendant la période de marche ou est toujours présent.

3. Comment arrêter une alarme

- Si une alarme se déclenche de jour (Autoprotection, bouton anti-panique, feu ...), aller au clavier le plus proche puis saisir votre code. L'afficheur indique la nature de l'alarme et la sirène s'arrête.
- Appuyer sur la touche [#] pour continuer la consultation dans le cas de plusieurs alarmes.
- Dans le cas d'une alarme autoprotection permanente, la mise à l'arrêt provoque le déclenchement de l'alarme. Seule une intervention technicien avec disparition du défaut arrêtera ce fonctionnement particulier.

www.absolualarme.com mis à la disposition du public, via www.docalarme.com, de la documentation technique dont les références, marques et logos, sont la propriété des détenteurs respectifs

III – Les menus responsable

• Pour accéder aux menus responsable, Saisir votre code responsable puis [#].

• **La centrale est livrée avec le code responsable 1 1 1 1.**

• Appuyez sur la touche [#] pour dérouler les menus ci-après :

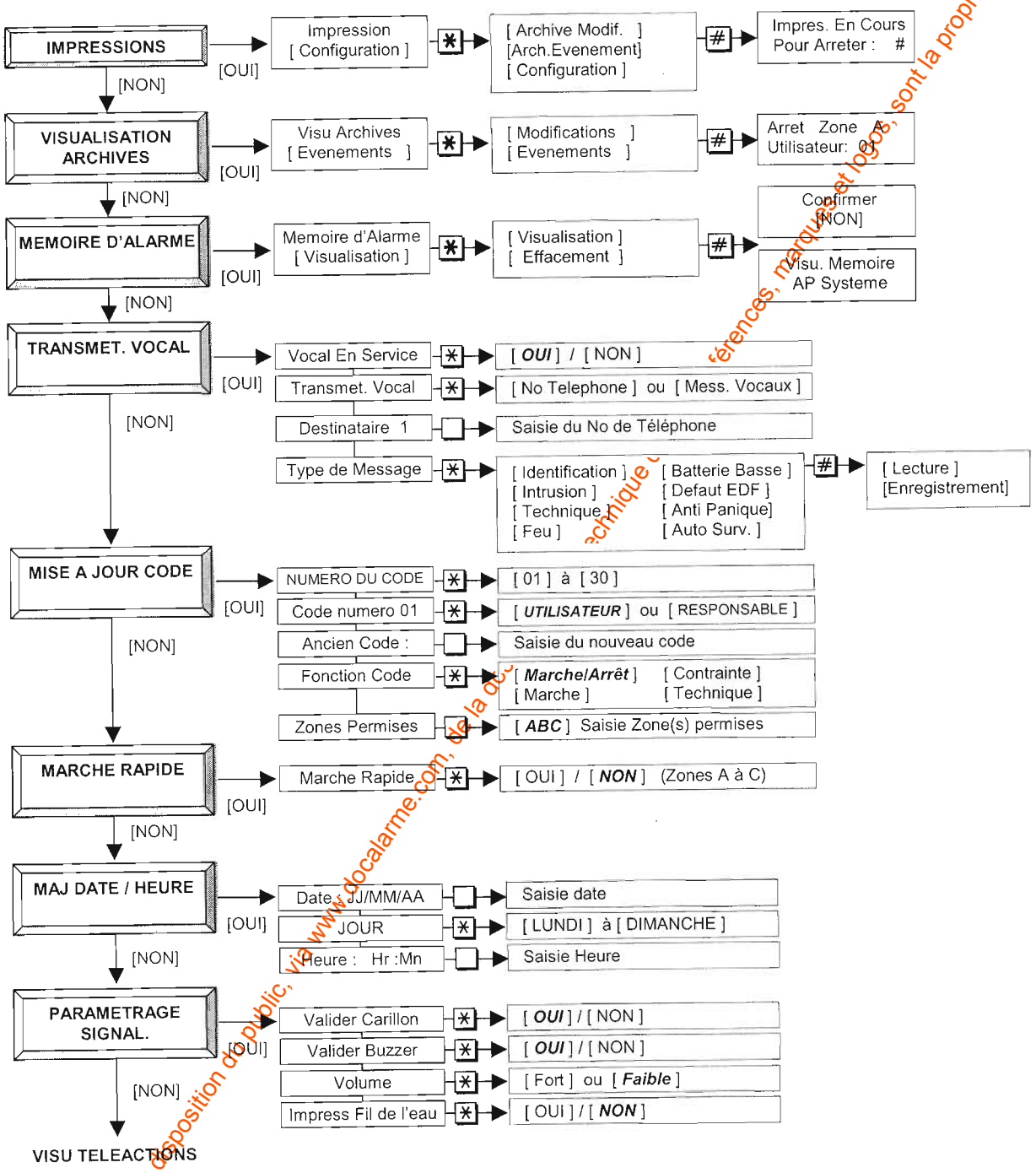

Menus principaux — Sous-menus — [ ] Choix ou paramètre proposé — [***Paramètre***] Paramètre d'usine

www.absolualarme.com met à la disposition du public, via www.docalarme.com, de la do
férences, marques et logos, sont la propriété des détenteurs respectifs

Menus Responsable (Suite)

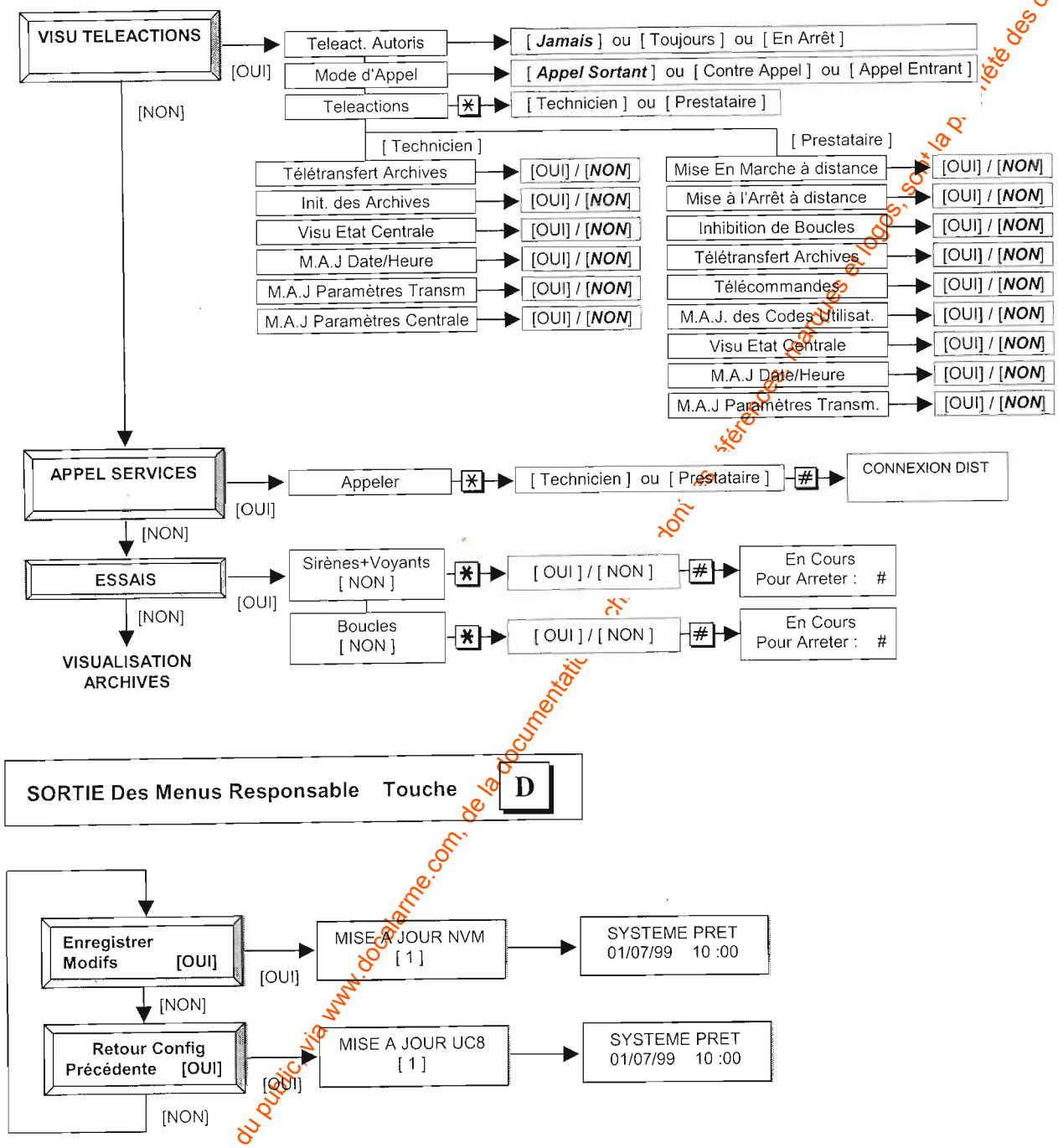

www.absolualarme.com met à la disposition du public, via www.docalarme.com, de la documentation ... références, marques et logos, sont la propriété des détenteurs respectifs

1. Visualisation Archives

• Les archives sont dissociées en deux groupes comme ci-dessous :

- Archives événements : Mémoire de tous les événements survenus sur la centrale. La capacité est de 500 événements.
- Archives modifications : Mémoire de toutes les modifications effectuées soit par le technicien soit par le responsable, soit par le prestataire. La capacité est de 100 modifications.

	Actions	Affichages	Observations
1	Taper [*] + [#]	VISUALISATION ARCHIVES [NON]	Pour sortir du menu à tout moment, appuyer sur la touche **[D]**.
2	Taper [*] pour choisir puis [#]	Visu Archives [Evenements]	Choix : [Evenements] ou [Modifications]
3	Taper [#] pour continuer la visualisation ou [*] pour consulter la date et l'heure	Alarme A FENETRE SALON	**A** : Zone dans laquelle s'est produite l'alarme
4	Taper [#] pour continuer la visualisation	Alarme A 01/07/99 10:15	Appuyer sur la touche **[D]** pour interrompre la visualisation.

2. Mémoire d'alarme

• Les alarmes en mémoire sont signalées par le clignotement du voyant correspondant à la zone. L'effacement de la mémoire d'alarme provoque l'extinction du voyant.

	Actions	Affichages	Observations
1	Taper [*] + [#]	MEMOIRE D'ALARME [NON]	
2	Taper [*] pour choisir [Visualisation] ou [Effacement]	Memoire d'Alarme [Visualisation]	Pour sortir à tout moment, taper **[D]**.
3	Taper [#] pour continuer la visualisation	Visu. Memoire FENETRE SALON	
4		Fin Memoire	Retour à "MEMOIRE D'ALARME". Pour effacer choisir [Effacement] à l'action 2.

3. Transmetteur vocal

- Ce menu permet d'accéder aux fonctions liées au transmetteur vocal (Si synthèse vocale présente) avec les actions suivantes :
  - Mise en et hors service du transmetteur en mode vocal pour ne plus transmettre d'informations,
  - Lecture et enregistrement des messages vocaux,
  - Modification des numéros d'appel vers les destinataires en mode vocal.
- Les messages vocaux sont décomposés comme ci-après :
  - Un message d'identification de 1 à 15 secondes.
  - Sept messages d'alarmes de quatre secondes chacun :
    - Alarme Intrusion,
    - Alarme Technique,
    - Alarme Incendie,
    - Défaut Batterie,
    - Défaut EDF (Coupure Alimentation 230 Vac),
    - Alarme Antipanique,
    - Alarme Autosurveillance.

www.absolualarme.com mis à la disposition du public, via www.docalarme.com de la documentation technique dont les références, marques et logos, sont la propriété des détenteurs respectifs

• **Enregistrement et lecture des messages vocaux :**

	Actions	Affichages	Observations
1	Taper [*] + [#]	TRANSMET. VOCAL [NON]	Pour sortir du menu à tout moment, taper **[D]**.
2	Taper [*] pour choisir [NON] puis [#]	Vocal En Service [OUI]	Si [NON] le transmetteur vocal est hors service
3	Taper [*] pour choisir [Mess. Vocaux] puis [#]	Transmet. Vocal [No Telephone]	
4	Taper [*] pour choisir le type de message vocal puis [#]	Type de Message [Identification]	
5	Taper [*] pour choisir la lecture ou l'enregistrement puis [#]	Identification [Lecture]	Dans le cas de la lecture, la centrale propose directement l'écran de l'étape 8.
6	Saisir la durée estimée en seconde du message	Duree Message en seconde [- -]	Proposé dans le cas du message d'identification uniquement.
7	Pour l'enregistrement parler à 20 cm du micro.	Enregistrer Votre Message	A la fin de l'enregistrement, la centrale diffuse automatiquement le message.
8	Attendre la fin de la lecture du message	Lecture Message En Cours	

Remarque : Les messages d'alarme sont préenregistrés en usine. Si vous effectuez un enregistrement, le message d'usine ne peut plus être récupéré.

• **Modification des numéros d'appel :**

	Actions	Affichages	Observations
1	Taper [*] + [#]	TRANSMET. VOCAL [NON]	Pour sortir du menu à tout moment, taper **[D]**.
2	Taper [*] pour choisir [NON] puis [#]	Vocal En Service [OUI]	Si [NON] le transmetteur vocal est hors service
3	Modification : [#] Destinataire suivant : [*] + [#]	Destinataire 1 [OUI]	
4	Saisir le nouveau No de téléphone puis [#]	Numero Telephone 012345678	Si vous désirez ne plus transmettre d'informations vers le destinataire, appuyer sur les touches [*] puis [#]
5	Destinataire suivant : [#]	Destinataire 2 non modifiable	Numéro de téléphone vers un destinataire en mode digital, modification impossible.

4. Modification des codes

• Un code déclaré en niveau utilisateur peut être paramétré avec les fonctions suivantes :

- [Marche / Arrêt] : L'utilisateur est autorisé à effectuer les mises en Marche et Arrêt. La centrale est livrée avec un code utilisateur **1 2 3 4** (Code N° 01).
- [Marche] ..... : L'utilisateur est autorisé à effectuer une Mise en Marche uniquement.
- [Contrainte] ..... : Code d'arrêt sous contrainte. Lors d'une mise à l'arrêt, une information d'alarme est transmise vers la centrale de télésurveillance.
- [Technique] ..... : Ce code permet d'acquitter et de visualiser les défauts système ou technique uniquement.

• Le code responsable autorise l'accès aux menus responsable. Il n'a pas d'action sur les mises Marche / Arrêt.

www.absolualarm.com met à la disposition du public, via www.docalarme.com, de la documentation technique dont les références, marques et logos, sont la propriété des détenteurs respectifs

• **Comment modifier les paramètres d'un code**

	Actions	Affichages	Observations
1	Appuyer sur la touche **[*]** puis **[#]**	MISE A JOUR CODE [NON]	
2	Composer le numéro du code que vous désirez modifier puis **[#]**	Numero du code [01]	- Numéro du code : 01 à 30. - Pour sortir appuyer sur la touche **[D]**.
3	Choisir le niveau Utilisateur ou Responsable par la touche **[*]** puis **[#]**	Code 01 [Utilisateur]	Le code N° 30 est dédié pour le niveau responsable.
4	Composer la nouvelle valeur du code (4 à 6 chiffres) ou **[#]** pour ne pas modifier	Ancien Code [1234 - -]	Pour effacer le code appuyer sur **[*]**
5	Appuyer sur **[#]** pour valider le nouveau code	Nouveau Code [5826 - -]	
6	Pour sélectionner une fonction appuyer sur la touche **[*]** puis **[#]**	Fonction Code [Marche/Arret]	Fonctions disponibles : [Marche / Arret], [Marche], [Contrainte] ou [Technique].
7	Appuyer sur la touche A, B ou C puis **[#]**	Zones Permises [AB-]	**Exemple [AB-]** : Le code est autorisé à effectuer des actions sur les Zones A et B
8	Pour sélectionner appuyer sur **[*]** puis **[#]**	Inhibition de boucle(s) [NON]	Si [OUI] l'utilisateur est autorisé à inhiber des boucles lors de la Mise en Marche.
9	Pour sélectionner appuyer sur **[*]** puis **[#]**	Effacem. Memoire autorisé [NON]	Si le choix est [OUI] l'utilisateur est autorisé à effacer la mémoire d'alarme.

Important : Dans le cas de l'utilisation de l'interrogation à distance en vocal, la valeur du ou des code(s) de niveau responsable doit être saisie avec 6 chiffres.

5. Marche rapide

• Ce menu permet d'autoriser ou non les Mises en Marche rapides des zones par l'intermédiaire des combinaisons de touches suivantes :

- **[A] [#]** : Mise en Marche de la Zone A,
- **[B] [#]** : Mise en Marche de la Zone B,
- **[C] [#]** : Mise en Marche de la Zone C,
- **[D] [#]** : Mise en Marche des Zones autorisées. Ex : Les Mises en Marche rapides des Zones A et B sont autorisées. Lors de l'action sur la touche **[D]** Les Zones A et B passeront en Marche et l'état de la Zone C ne sera pas modifié.

• **Comment modifier ces paramètres :**

	Actions	Affichages	Observations
1	Appuyer sur la touche **[*]** puis **[#]**	MARCHE RAPIDE [NON]	
2	Pour sélectionner appuyer sur **[*]** puis valider par **[#]**	Marche Rapide Zone A [NON]	Pour sortir, appuyer sur la touche **[D]**.
3	Mêmes manipulations pour les zones B et C.	Marche Rapide Zone B [NON]	

www.absolualarme.com mis à la disposition du public via www.polarme.com, de la documentation technique dont les références, marques et logos, sont la propriété des détenteurs respectifs

6. Mise à jour Date et Heure

• Ce menu permet de modifier la date et l'heure de la centrale.

• **Comment modifier la date et l'heure :**

	Actions	Affichages	Observations
1	Appuyer sur la touche **[*]** puis **[#]**	MAJ DATE/HEURE [NON]	
2	Composer la date avec les touches numériques puis **[#]**	Date : JJ/MM/AA 03/07/99	Pour sortir appuyer sur la touche **[D]**. Pour annuler la composition de la date appuyer sur **[*]**
3	Appuyer sur la touche **[*]** pour choisir le jour puis **[#]**	Jour [LUNDI]	
4	Composer l'heure avec les touches numériques puis **[#]**	Heure Hr:Mn 10 :30	Pour annuler la composition de l'heure appuyer sur **[*]**

7. Paramétrage signalisation

• Valider Carillon : Valide ou non le carillon.

• Valider Buzzer : Autorise ou non l'activation du buzzer lors d'un défaut technique ou système.

• Volume : Sélection du volume du Buzzer intégré au clavier de commande, Fort ou Faible.

• Impression au fil de l'eau : Autorise ou non l'impression de chaque événement.

8. Visualisation téléactions

• La centrale autorise certaines actions à distance (Mise en marche, Mise à l'arrêt, etc…). Un contrat doit être passé entre vous et le prestataire de service pour autoriser ou non ces téléactions. Les autorisations sont enregistrées lors de la mise en service de la centrale par le technicien.

• Ce menu vous permet de visualiser si le contrat est respecté entre les deux parties.

• Le principe de navigation est le même que pour les autres menus.

Remarque : La configuration des téléactions peut également être imprimée (Voir Impression Configuration).

• Il faut distinguer les deux intervenants suivants :

• Technicien (Télémaintenance) :
  - Mise à jour des paramètres de la centrale,
  - Mise à jour des paramètres du transmetteur,
  - Diagnostique de l'état de la centrale,
  - Mise à jour de l'heure,
  - Consultation des archives événements,
  - Consultation des archives modifications,
  - Initialisation des archives,
  - Mise à jour du code technicien.

• Prestataire (Téléexploitation) :
  - Mise en Marche,
  - Mise à l'arrêt,
  - Inhibition de boucles,
  - Mise à jour des codes utilisateurs,
  - Mise à jour des paramètres du transmetteur,
  - Mise à jour de l'heure,
  - Diagnostique de l'état de la centrale,
  - Consultation des archives événements,
  - Consultation des archives modifications,
  - Télécommandes.

www.absolualarme.com mis à disposition du public via www.docalarme.com, de la documentation technique dont les références, marques et logos sont la propriété des détenteurs respectifs

• **Comment visualiser les Téléactions :**

	Actions	Affichages	Observations
1	Appuyer sur la touche **[*]** puis **[#]**	VISU TELEACTIONS [NON]	
2	Pour continuer la visualisation appuyer sur la touche **[#]**	Teleact. Autoris [Toujours]	Pour sortir du menu appuyer sur la touche **[D]**.
3	Pour continuer appuyer sur **[#]**	Mode d'appel [Appel Sortant]	
4	Choisir par la touche **[*]** puis **[#]**	Teleactions [Technicien]	Choix : [Technicien] ou [Prestataire]
5	Pour continuer la visualisation appuyer sur **[#]**	Teletransfert Archives [NON]	

• **Signification des paramètres :**

Teleact. Autoris Conditions dans lesquelles la connexion avec un ordinateur (PC) distant va être autorisée.

• Jamais — La connexion à distance n'est jamais autorisée pour le Technicien et le Prestataire.

• Toujours — La connexion est toujours autorisée quel que soit l'état de la centrale.

Remarque : La modification des paramètres de configuration de la centrale par le technicien n'est possible que si toutes les zones de l'installation sont à l'arrêt.

• A l'Arret — La connexion est autorisée si l'état 'A l'Arret' de la centrale est respecté

Mode d'Appel

• Appel Sortant — L'appel vers un PC est lancé à partir du menu responsable uniquement.

• Contre-appel — L'appel vers le PC s'effectue suite à une procédure d'appel entrant effectué par le PC.

• Appel Entrant — La connexion avec un PC est possible sur un appel entrant.

Téléactions Liste des autorisations attribuées à chaque intervenant. Si [NON], l'intervenant n'est pas autorisé à réaliser l'action affichée.

Notes :

- L'impression de ces autorisations est possible à partir du menu 'IMPRESSIONS' → 'Configuration'.
- La modification de ces autorisations n'est possible que par le technicien présent sur le site.

9. Appel Services

• Dans le cas où l'option téléchargement en mode distant est utilisée, ce menu permet de lancer un appel vers le prestataire ou le technicien.

• La dénomination de cet action est un Appel Sortant.

• **Comment lancer un appel :**

	Actions	Affichages	Observations
1	Appuyer sur la touche **[*]** puis **[#]**	APPEL SERVICES [NON]	Pour sortir à tout moment, touche **[D]**.
2	Choisir l'intervenant avec la touche **[*]** puis **[#]**	Appeler [Prestataire]	
3	Aucune	CONNEXION DIST	le clavier est bloqué pendant tout le temps de la communication avec le PC distant.

www.assoualarme.com mis à la disposition du public, via www.docalarme.com, de la documentation technique dont les références, marques et logos, sont la propriété des détenteurs respectifs

10. Essais de l'installation

• Ce menu permet de tester le bon fonctionnement de l'installation. Ces essais doivent être effectués périodiquement.

• Comment effectuer les essais

	Actions	Affichages	Observations
1	Appuyer sur la touche **[*]** puis **[#]**	ESSAIS [NON]	
2	Pour activer les sirènes et allumer les voyants du clavier appuyer sur **[*]** puis **[#]**	Sirenes+Voyants [NON]	Pour sortir du menu "ESSAIS"appuyer sur la touche **[D]**.
3	Pour commencer le test des boucles, taper **[*]** + **[#]**	Essai Sirenes Pour arreter: #	
4	Pour tester les boucles appuyer sur **[*]** puis **[#]**	Essai Boucles [NON]	
5	Faire déclencher les détecteurs et ouvrir les accès protégés de l'installation	Essai Boucles Pour arreter: #	A chaque déclenchement sur une boucle un bip retentit.
6	Taper **[#]** pour continuer la visualisation des boucles	DET COULOIR (01) Suivant : #	La centrale liste toutes les boucles de l'installation dont le déclenchement est correct. (01) correspond au numéro d'ordre de déclenchement.

11. Sortie des menus responsable

• Pour sortir des menus responsable, Il faut appuyer sur la touche **[D]**.

• Si des modifications ont été effectuées, la centrale propose l'écran suivant :

Enregistrer Modifs [OUI]

- Valider par **[#]** pour enregistrer les modifications.
- Touches [*] + [#] pour revenir à la version précédente.

IV – Entretien et vérification

• L'installation doit être vérifiée périodiquement à l'aide du menu « ESSAIS » du responsable.

• Afin de conserver la confidentialité des codes, les touches du clavier doivent être régulièrement nétoyées à l'aide d'un produit non corrosif.

www.asqualarme.com met à la disposition du public, via www.docalarme.com ce la documentation technique et les références, marques et logos, sont la propriété des détenteurs respectifs

V – Liste des messages affichés

La centrale peut détecter plusieurs défauts et les afficher suivant la liste ci-dessous :

Affichages	Défauts	Observations
defaut RTC	La ligne téléphonique est coupée	Si le transmetteur est utilisé en mode digital ou vocal
absence 230 V	La centrale est alimentée par la batterie	Coupure secteur ou défaut fusible secteur (F6)
batterie basse	Batterie déconnectée ou déchargée (Défaut éventuellement provoqué par une coupure secteur prolongée).	Si le défaut persiste prévenir votre installateur
fusible BATT.	Fusible d'alimentation batterie défectueux (F5)	Dans tous ces cas prévenir votre installateur
fusible SIR	Fusible d'alimentation sirènes défectueux (F4)	
fusible +1	Fusible d'alimentation détecteurs défectueux (F2)	
fusible +2	Fusible d'alimentation auxiliaire défectueux (F3)	
fusible CLA	Fusible d'alimentation clavier(s) défectueux (F1)	
AP boucle 1 à 8	Autoprotection sur une boucle en équilibrée	Si le défaut persiste prévenir votre installateur
AP Systeme	Autoprotection du coffret de l'unité centrale	
Echec Distant	Tentative d'accès infructueuse à distance	**Important** : Une tentative de fraude à distance a pu provoquer cet affichage.
Modif. Distante	Modification de paramètre réalisée à distance	

Exemple d'affichage d'un message :

```
== MESSAGE ==
batterie basse
```

www.absolualarme.com met à la disposition du public, via www.docalarme.com, de la documentation technique dont les références, marques et logos, sont la propriété des détenteurs respectifs

Soucieux d'améliorer en permanence la qualité de ses matériels, SERIEE se réserve le droit d'apporter sans préavis toute modification qu'il juge utile à ses notices et produits.