Guardall

Centrale d'alarme Intrusion
PX34 V3.01
Notice d'installation

Ref. 320838-0A

www.absolualarme.com met à la disposition du public, via www.docalarme.com, de la documentation technique dont les références, marques et logos, sont la propriété des détenteurs respectifs

Sommaire

1. A propos de la certification 4
1.1. Listes et numéros de certification NF et A2P 4
1.2. Organismes certificateurs 4

2. Définitions 4

3. Configuration de base 5

4. Fixation des éléments 6
4.1. Fixation de la centrale 6
4.1.1. Fixation du boîtier 6
4.1.2. Passage des câbles 7
4.1.3. Mise en place transmetteur (option) 7
4.1.4. Raccordements des périphériques 7
4.1.5. Présentation de la carte mère 8
4.1.6. Fonctions des cavaliers 8
4.2. Montage du clavier 9
4.2.1. Fixation du boîtier 9
4.2.2. Raccordement du clavier 10
4.2.3. Adressage du clavier 10
4.3. Montage des modules périphériques PX 11
4.3.1. Fixation 11

5. Câblage 14
5.1. Câblage des entrées et des sorties sur carte mère 14
5.1.1. Câblage des entrées 14
5.1.2. Câblage des sorties 15
5.2. Câblage des entrées et des sorties sur concentrateurs 16
5.2.1. Câblage des entrées d'alarme des concentrateurs 16
5.2.2. Câblage des sorties de concentrateurs 16
5.3. Câblage des modules de sorties 17
5.4. Câblage du module contrôle d'accès 17
5.5. Raccordements des asservissements 19
5.5.1. Sirène Extérieure 19
5.5.2. Sirène Intérieure 19
5.5.3. Contrôleur Enregistreur 20
5.6. Raccordement du transmetteur téléphonique interne 20
5.6.1. Raccordement de Smartdial Super PX 20
5.6.2. Raccordement de Smartdial Speech 21
5.6.3. Raccordement de Smartdial ISDN 21

6. Mise en oeuvre 22
6.1. Première mise sous tension 22
6.1.1. Mise en place de la batterie 22
6.1.2. Raccordement au secteur 22
6.1.3. Contrôle du Bus XIB 22
6.2. Utilisation du clavier 22
6.3. Mode Ingénieur 24
6.3.1. Entrée en mode ingénieur à travers le clavier 24
6.3.2. Sortie du mode Ingénieur à travers le clavier 24
6.3.3. Entrée en mode ingénieur à travers le progiciel Guardstation 24
6.4. Structure du programme 25
6.4.1. Navigation 25
6.5. Mise en œuvre de la centrale 25
6.6. Transmission 25
6.6.1. Généralités 25
6.6.2. Protocole FSK1 26
6.6.3. Protocole Vocal 26

7. Informations diverses 27
7.1. Paramétrage occasionnel 27
7.1.1. Paramétrage d'un point 27
7.1.2. Paramétrage d'une sortie 27
7.1.3. Temporisation d'entrée 28

www.absolualarme.com mis à la disposition du public via www.docalarme.com, de la documentation technique dont les références, marques et logos, sont la propriété des détenteurs respectifs

7.1.4. Temporisation de sortie 28
7.1.5. Paramétrage Sirène 28
7.2. Configuration par défaut (Usine) 28
7.2.1. Recharge configuration usine 28
7.2.2. Détail de la configuration usine 28
7.3. Horloge 32
7.3.1. Mise à l'heure 32
7.3.2. Réglage date 32
7.4. Arborescence des menus 32
7.4.1. Menu d'exploitation et diagnostic 32
7.4.2. Menu de configuration ..... **Erreur ! Signet non défini.**
7.5. Informations sur les consommations dans le cadre de la certification 38

www.absolualarme.com met à la disposition du public, via www.docalarme.com, de la documentation technique dont les références, marques et logos, sont la propriété des détenteurs respectifs

1. A propos de la certification

La gamme de centrales d'alarmes intrusion PX bénéficie de la certification NFA2P (association de la marque NF de l'AFNOR et de la marque A2P du CNPP) sous les numéros suivants.

1.1. Listes et numéros de certification NF et A2P

Désignation	Référence	N° NFA2P
Certification NFA2P Type 2		
Centrale PX 34	W73799	112000057
Centrale + transmetteur Digital Smartdial Super	W73799 + W73824	122000057
Centrale + transmetteur Digital Vocal Smartdial Speech	W73799 + W73825	122000057
Clavier de commande LCD de base	W73807	112057-01
Clavier de commande + lecteur de proximité	W73811	112057-02
Clavier de commande + lecteur de proximité + 2 entrées alarme	W73816	112057-03
Coffret d'alimentation avec 8 entrées Smart Expander	W73818	112057-04
Concentrateur 8 points	W73736	112057-05
Module de sortie 8 transistors et 4 relais	W73739	112057-06
Module de sortie 8 relais	W73737	112057-07
Module de sortie 8 transistors	W73738	112057-08
Module série	W73740	112057-09
Clavier LCD 2 entrées alarme	W73809	112057-10
Clé électronique	W72993	112057-11
Clé de proximité	W73820	112057-12

1.2. Organismes certificateurs

CNMIS
16, Avenue HOCHE
75008 Paris
Tel : 33 (0) 1 53 89 00 40
http://www.cnmis.org

CNPP
BP 2265
27950 St MARCEL
Tel : 33 (0) 2 32 53 63 63
http://www.cnpp.com

2. Définitions

AP
Autoprotection de détecteur ou du système (coffret, sirène…)

Ejecter
Fonction qui permet d'ignorer la boucle d'alarme et la boucle d'autoprotection jusqu'à un rétablissement manuel

Groupe
Combinaison d'une ou de plusieurs zones

Isoler
Fonction qui permet d'ignorer la boucle d'alarme d'un point pendant un cycle de marche/arrêt

MES
Mise **E**n **S**ervice d'un groupe

MHS
Mise **H**ors **S**ervice d'un groupe

MHS Alarme
Etat d'alarme centrale arrêtée (Autoprotection, défaut secteur)

Point
Entrée de point de détection

www.absolualarme.com mis à la disposition du public via www.docalarme.com, de la documentation technique dont les références, marques et logos sont la propriété des détenteurs respectifs

Réarmement
Effacement des alarmes

Sortie
Sortie programmable pour commander des asservissements ou des led

Util
Abréviation pour utilisateur

Zone
Ensemble de points d'alarmes appartenant à un même espace de surveillance

3. Configuration de base

La présente notice décrit la mise en œuvre d'une centrale d'alarme intrusion PX dans un ordre logique depuis le câblage jusqu'à la mise en route rapide de la centrale basée sur les critères définis ci-dessous.

Configuration matériel

1 centrale avec 10 entrées d'alarme
1 Clavier
1 transmetteur (optionnel)
3 Sorties pour asservissements (sirène, Flash..)
10 sorties logiques programmables pour d'éventuelles commandes

Configuration d'exploitation

Gestion d'un groupe de MES
Un code utilisateur maître (0202 par défaut)

Modes de paramétrage possible

Par clavier Lcd
Par PC avec le progiciel Guardstation

Attention
Utiliser impérativement le Guardstation version 3.01 (et ultérieur) pour communiquer avec les centrales de version 3.01 (et ultérieurs)

Remarque
Pour la réalisation de configurations matériels (plusieurs, claviers, concentrateurs entrées/sorties, unités de contrôle d'accès,…) ou d'exploitation (plusieurs groupes de mise en service, …) plus évoluées, il convient de se reporter au manuel de référence délivré séparément du produit sous forme de CD-ROM.

www.absolualarme.com met à la disposition du public, via www.docalarme.com, de la documentation technique dont les références, marques et logos, sont la propriété des détenteurs respectifs

4. Fixation des éléments

4.1. Fixation de la centrale

4.1.1. Fixation du boîtier

Repérer les points de fixation indiqués ci-dessous et sécuriser la partie arrière de la centrale en la fixant au mur à l'aide de 3 vis appropriées.

Plusieurs pré-découpes pour goulottes ou tubes sont disponibles pour leur passage.

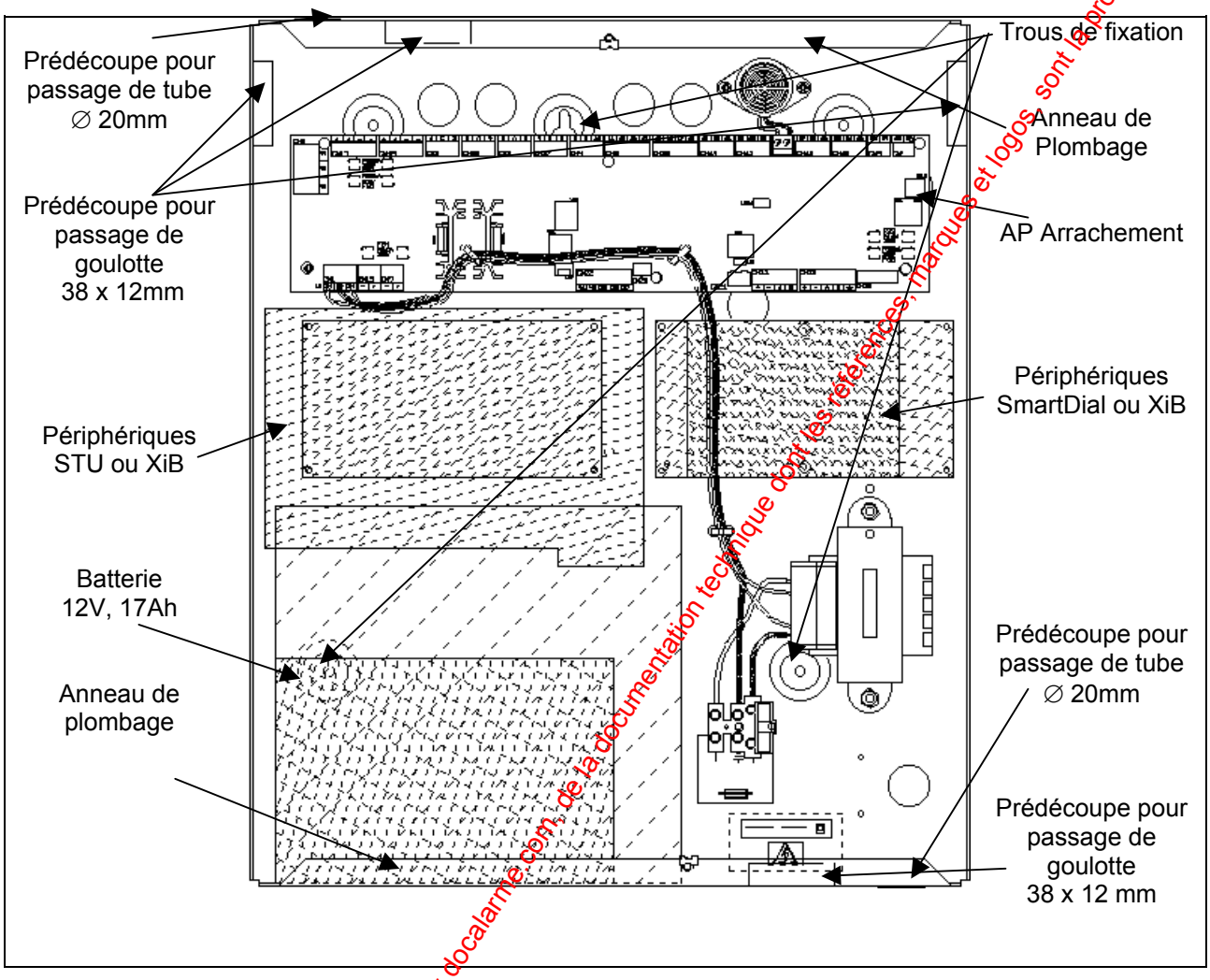

www.absolualarme.com met à la disposition du public, via www.docalarme.com, de la documentation technique dont les références, marques et logos sont la propriété des détenteurs respectifs

4.1.2. Passage des câbles

Les entrées des câbles d'alarme et de bus s'effectuent à travers les cinq trous placés dans la partie haute du coffret. Le câble secteur dispose d'un trou de passage spécifique situé dans le coin droit en bas du coffret.

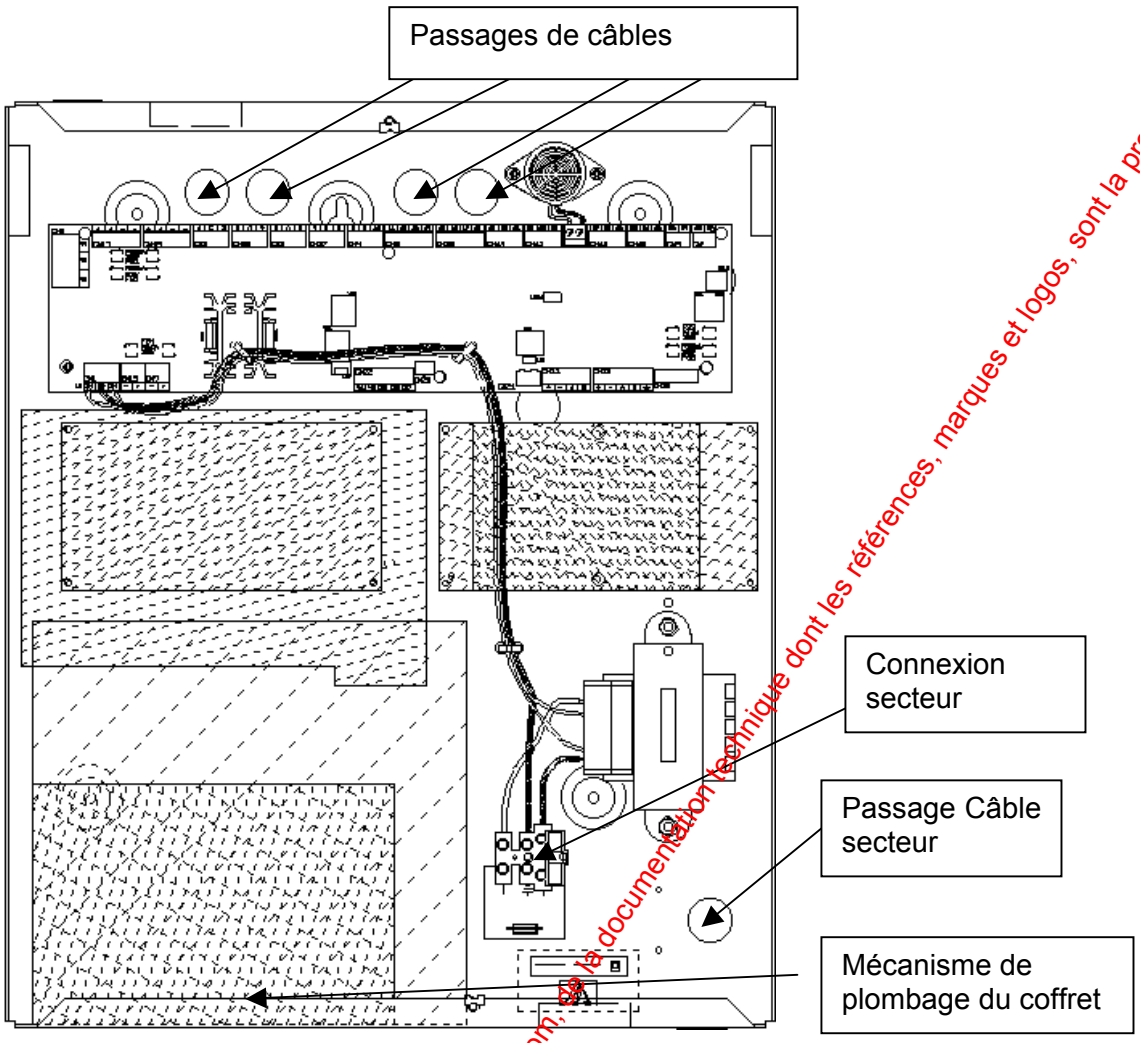

4.1.3. Mise en place transmetteur (option)

Le transmetteur se fixe en dessous de la carte mère à droite à l'aide de 4 supports plastiques fournis avec le produit qui se clipsent au fond du coffret.

4.1.4. Raccordements des périphériques

Le bus des périphériques externes (claviers, concentrateur, modules PX) se connecte sur le bornier CN13 de la centrale.

Le bus du transmetteur interne se raccorde sur le bornier CN11 de la centrale

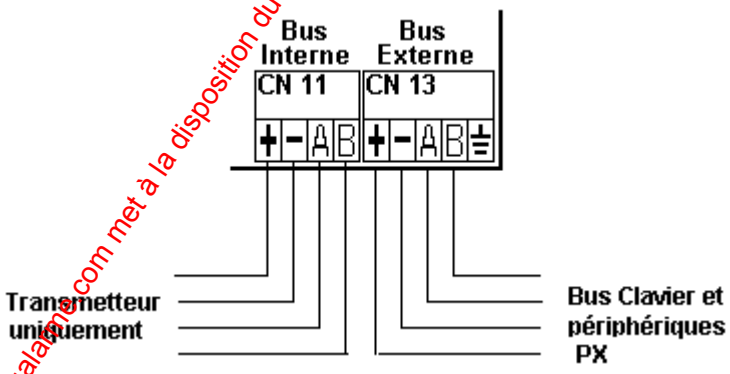

www.absolualarm.com met à la disposition du public via www.docalarme.com, de la documentation technique dont les références, marques et logos, sont la propriété des détenteurs respectifs

4.1.5. Présentation de la carte mère

La carte mère est placée en haut du coffret ; elle dispose de borniers permettant le raccordement des périphériques externes, du transmetteur, des entrées d'alarme, des sorties et de l'alimentation. Elle comprend le chargeur.

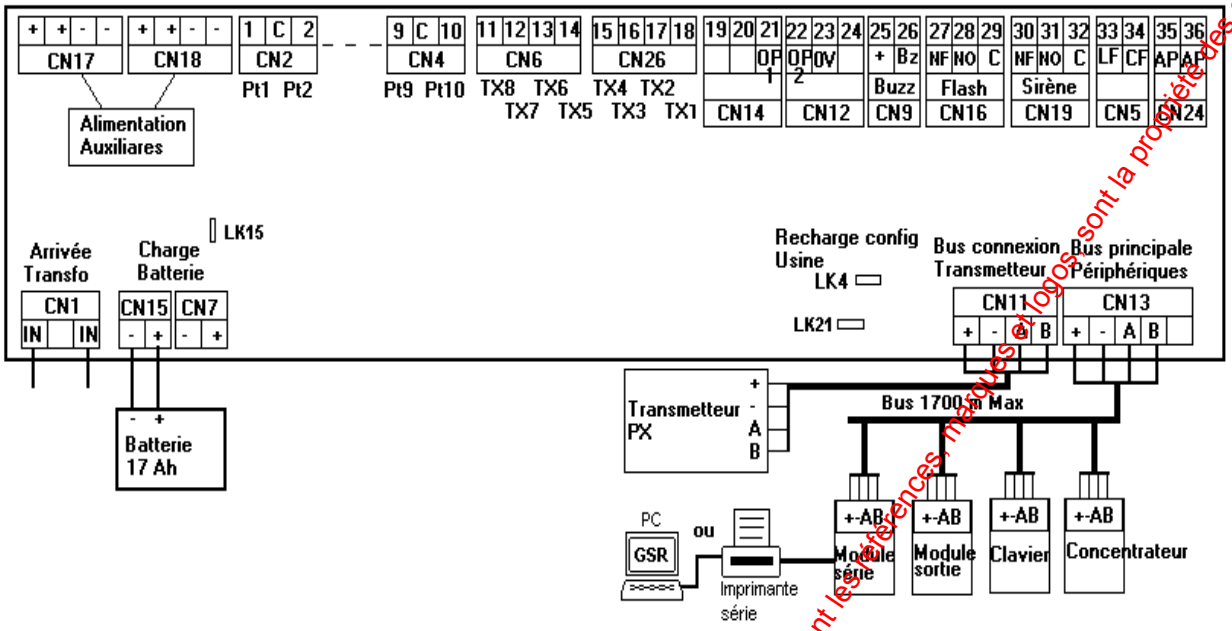

4.1.6. Fonctions des cavaliers

Le tableau ci-dessous renseigne sur la fonction d'un certains nombres de cavaliers disposés sur la carte mère ainsi la fonction de chaque fusibles.

Liaison	Fonction
LK4	Recharge configuration usine
LK15	Réaliser cette liaison pour démarrer la centrale sur la batterie et sans secteur ; sinon la batterie sera prise en compte après le raccordement au secteur
LK21	Permet de relier la masse au OV (comme sur bornier CN13) A réaliser pour éviter toute interférence sur le bus.

Fusible	Intensité	Fonction
	F400mA	Général
FS1	F800mA	Sortie Auxiliaire 1 (CN17)
FS2	F800mA	Sortie Auxiliaire 2 (CN18)
FS3	F1.6A	XiB interne (CN11) et Buzzer (CN9)
FS4	F2.5A	Batterie (CN15-17)
FS5	F800mA	XiB Externe (CN13)

www.absolualarme.com met à la disposition du public, sur www.docalarme.com, de la documentation technique dont les références, marques et logos sont la propriété des détenteurs respectifs

4.2. Montage du clavier

4.2.1. Fixation du boîtier

Fixer le socle du clavier à l'aide des points de fixations appropriés. La pièce d'autoprotection doit être vissée au mur pour assurer son fonctionnement.

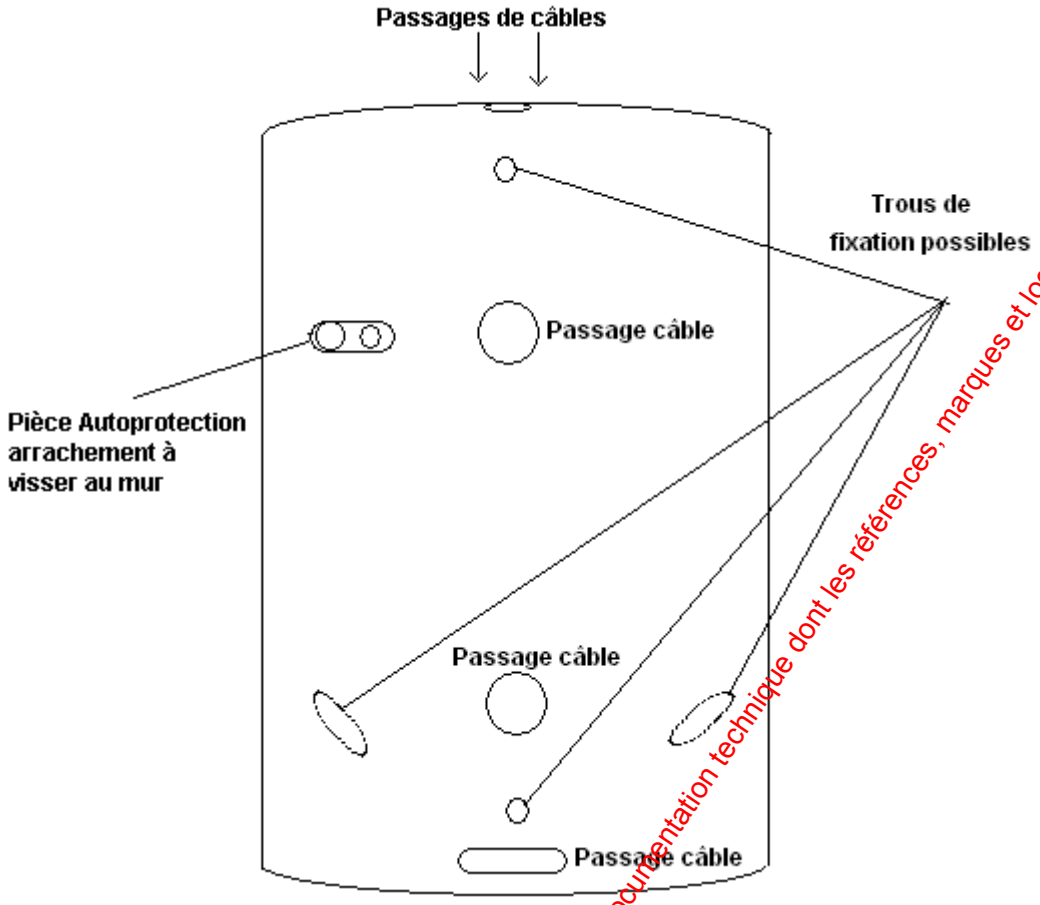

www.absolualarme.com met à la disposition du public, via www.docalarme.com, de la documentation technique dont les références, marques et logos, sont la propriété des détenteurs respectifs

4.2.2. Raccordement du clavier

Raccorder le clavier (bornier CN6) au bus externe de la centrale (bornier CN13).
La sortie du clavier peut être utilisée pour commander une led de Marche Arrêt par exemple.
Les entrées du clavier peuvent être utilisées pour raccorder le contact de porte ou le détecteur surveillant l'entrée.
Ces entrées se câblent comme les entrées équilibrées de la centrale.

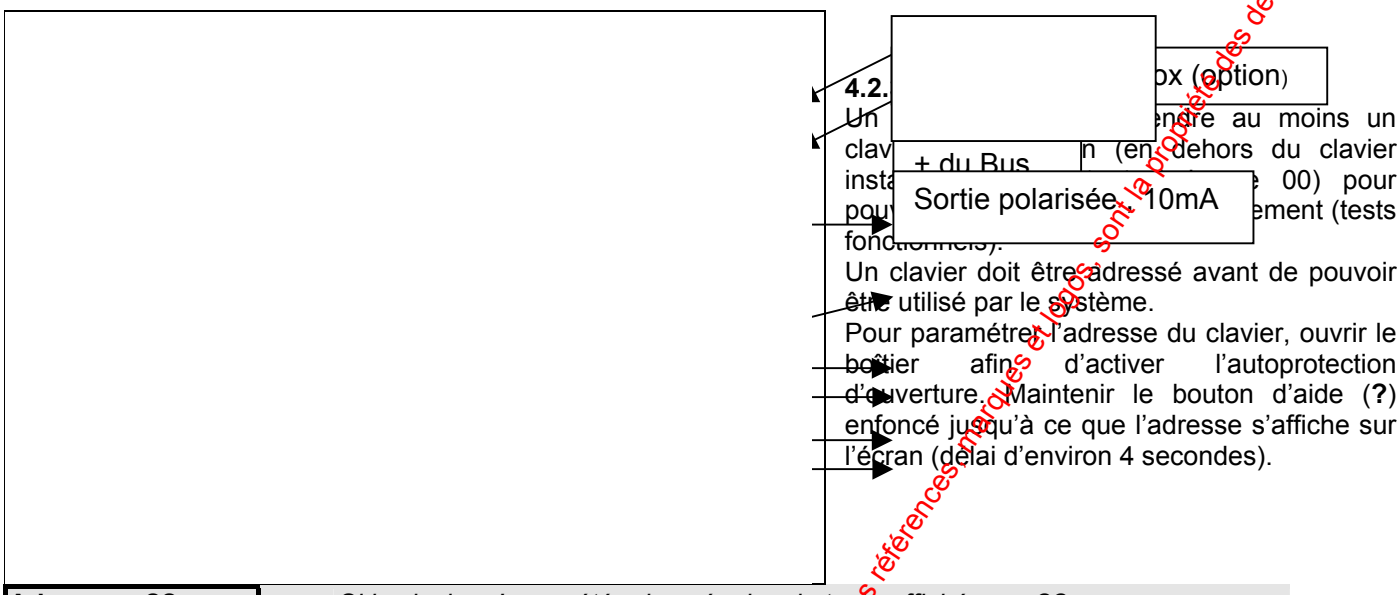

4.2.
Un endre au moins un
clav n (en dehors du clavier
insta 00) pour
pou ement (tests
fonctionnels).
Un clavier doit être adressé avant de pouvoir être utilisé par le système.
Pour paramétrer l'adresse du clavier, ouvrir le boîtier afin d'activer l'autoprotection d'ouverture. Maintenir le bouton d'aide (**?**) enfoncé jusqu'à ce que l'adresse s'affiche sur l'écran (délai d'environ 4 secondes).

Adresse = ??	*Si le clavier n'a pas été adressé, alors le texte affiché sera **??**.* *Presser **x** pour sortir du mode adressage.*

Entrer l'adresse choisie en utilisant les touches numériques du clavier.

Adresse = 01 **✓ ou x**	*L'adresse du clavier est maintenant **01**.* *Presser ✓ pour confirmer ou **x** pour remettre l'adresse à son ancienne valeur.*

Si ✓ est validé, l'adresse est prise en compte et la centrale sera mise à jour et le clavier affichera l'écran d'attente. La validation de l'adresse du clavier provoquera la mise à jour du système ; le clavier affichera alors l'écran de démarrage.

HH:MM jj dd mm **Guardall**	Ecran de démarrage

Si l'adresse du clavier est en dehors des limites du système, alors l'installateur devra modifier manuellement le nombre autorisé dans la taille du système.

www.absolualarme.com met à la disposition du public, via www.docalarme.com, de la documentation technique dont les références marques et logos sont la propriété des détenteurs respectifs

4.3. Montage des modules périphériques PX

4.3.1. Fixation

Les modules périphériques se présentent sous forme de boîtiers ABS. Ils sont de différents types selon les fonctionnalités qu'ils permettent : concentrateur 8 entrées/2 sorties, module 8 sorties relais, module 8 sorties transistor, module 4 sorties relais/4 sorties transistor, module série, module isolateur/amplificateur, module IP, module contrôle d'accès. Les concentrateurs entrées/sorties ainsi que les modules contrôle d'accès sont également disponibles en coffret métal avec chargeur et alimentation supervisée par le bus.

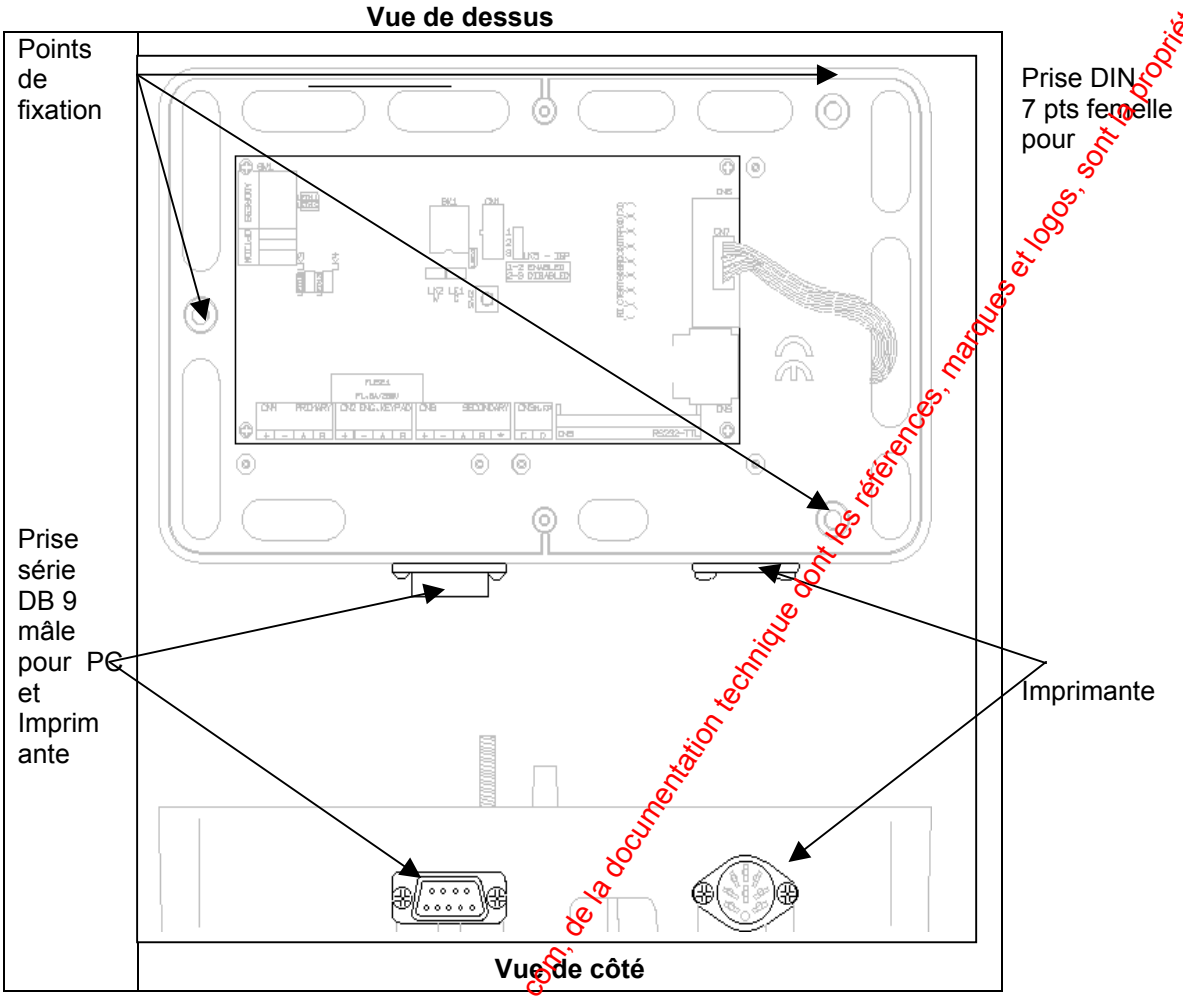

Les autoprotections des modules en boîtier ABS peuvent être shuntées à l'aide des cavaliers ou des microswitch suivants présents sur les cartes spécifiques à chaque module

Type de module	Cavalier/switch	Fonction
Concentrateur / smart expander	LK3 – C LK2 – W	Inséré : autoprotection capot désactivée Inséré : autoprotection arrachement désactivée
Module série	LK1-C LK2-W	Inséré : autoprotection capot désactivée Inséré : autoprotection arrachement désactivée
Module C. d'accès	Switch 8	Sur ON : AP désactivée

Chaque périphérique possède 2 bus de communication : l'un pour le raccordement vers la centrale et l'autre pour le câblage d'un clavier installateur utilisable pour le paramétrage.

www.absolualarme.com met à la disposition du public, via www.docalarme.com, de la documentation technique dont les références, marques et logos, sont la propriété des détenteurs respectifs

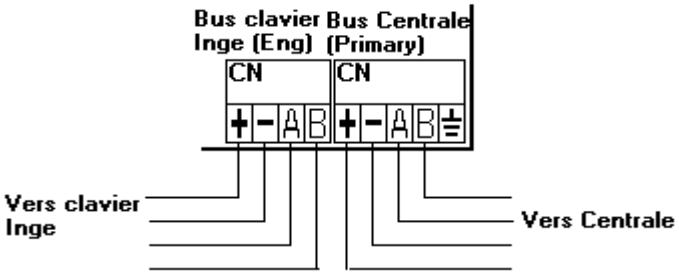

www.absolualarme.com met à la disposition du public, via www.docalarme.com, de la documentation technique dont les références, marques et logos, sont la propriété des détenteurs respectifs

4.3.2. Adressage des modules périphériques

4.3.2.1 Modalités d'adressage

Les switchs S1 à S6 permettent d'obtenir les adresses selon le tableau ci-dessous.
Ces valeurs doivent être chronologiques pour chaque famille ; il ne doit donc pas y avoir de trou dans l'adressage.
Sur les cartes électroniques, les sérigraphies s'interprètent comme suit :
On = 1
Off = 0

Exemple

Dans une configuration comprenant 2 concentrateurs 8 entrées / 2 sorties, 2 modules 8 sorties et 2 modules contrôle d'accès, l'adressage doit être le suivant :
Adresse 1 et 2 : Concentrateurs 8 entrées / 2 sorties
Adresse 1 et 2 : Modules de sorties
Adresse 1 et 2 : modules contrôle d'accès

4.3.2.2 Tables d'adressage

Adresse	Interrupteurs DIL 6 5 4 3 2 1
1	0 0 0 0 0 0
2	0 0 0 0 0 1
3	0 0 0 0 1 0
4	0 0 0 0 1 1
5	0 0 0 1 0 0
6	0 0 0 1 0 1
7	0 0 0 1 1 0
8	0 0 0 1 1 1
9	0 0 1 0 0 0
10	0 0 1 0 0 1
11	0 0 1 0 1 0
12	0 0 1 0 1 1
13	0 0 1 1 0 0
14	0 0 1 1 0 1
15	0 0 1 1 1 0
16	0 0 1 1 1 1
17	0 1 0 0 0 0
18	0 1 0 0 0 1
19	0 1 0 0 1 0
20	0 1 0 0 1 1
21	0 1 0 1 0 0
22	0 1 0 1 0 1
23	0 1 0 1 1 0
24	0 1 0 1 1 1
25	0 1 1 0 0 0
26	0 1 1 0 0 1
27	0 1 1 0 1 0
28	0 1 1 0 1 1
29	0 1 1 1 0 0
30	0 1 1 1 0 1
31	0 1 1 1 1 0
32	0 1 1 1 1 1

Adresse	Interrupteurs DIL 6 5 4 3 2 1
33	1 0 0 0 0 0
34	1 0 0 0 0 1
35	1 0 0 0 1 0
36	1 0 0 0 1 1
37	1 0 0 1 0 0
38	1 0 0 1 0 1
39	1 0 0 1 1 0
40	1 0 0 1 1 1
41	1 0 1 0 0 0
42	1 0 1 0 0 1
43	1 0 1 0 1 0
44	1 0 1 0 1 1
45	1 0 1 1 0 0
46	1 0 1 1 0 1
47	1 0 1 1 1 0
48	1 0 1 1 1 1
49	1 1 0 0 0 0
50	1 1 0 0 0 1
51	1 1 0 0 1 0
52	1 1 0 0 1 1
53	1 1 0 1 0 0
54	1 1 0 1 0 1
55	1 1 0 1 1 0
56	1 1 0 1 1 1
57	1 1 1 0 0 0
58	1 1 1 0 0 1
59	1 1 1 0 1 0
60	1 1 1 0 1 1
61	1 1 1 1 0 0
62	1 1 1 1 0 1
63	1 1 1 1 1 0
64	1 1 1 1 1 1

www.absolualarme.com met à la disposition du public, via www.absolualarme.com, de la documentation technique dont les références, marques et logos, sont la propriété des détenteurs respectifs

5. Câblage

5.1. Câblage des entrées et des sorties sur carte mère

5.1.1. Câblage des entrées

Raccorder les entrées équilibrées Pt 1 à Pt 10 selon l'exemple donné. Si une entrée n'est pas utilisée mettre les 2 résistances 8K2 en parallèle entre N° de point et C .
L'alimentation de la centrale fournit l'énergie à toute l'installation.
En cas de besoin, utiliser des chargeurs supplétifs Smart Expander qui disposent d'alimentation surveillées par le système (voir en fin de document les caractéristiques électriques des produits).

5.1.1.1 Câblage boucle équilibrée Guardall

A utiliser sur toute installation nouvelle.

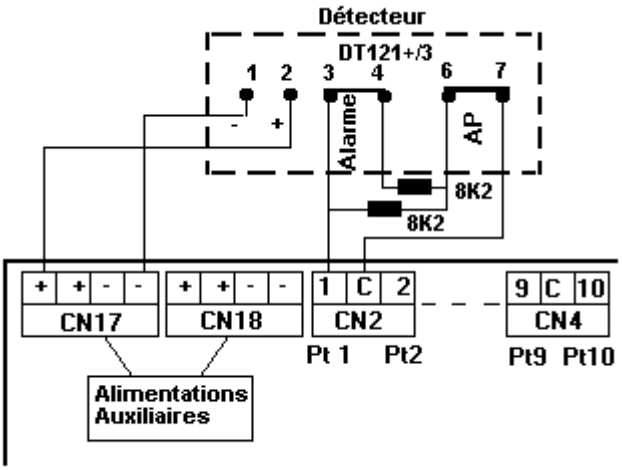

5.1.1.2 Câblage boucle autre que Guardall

Cette option permet notamment de raccorder les détecteurs d'une installation existante sans modifier les valeurs des résistances d'équilibrage déjà placées.

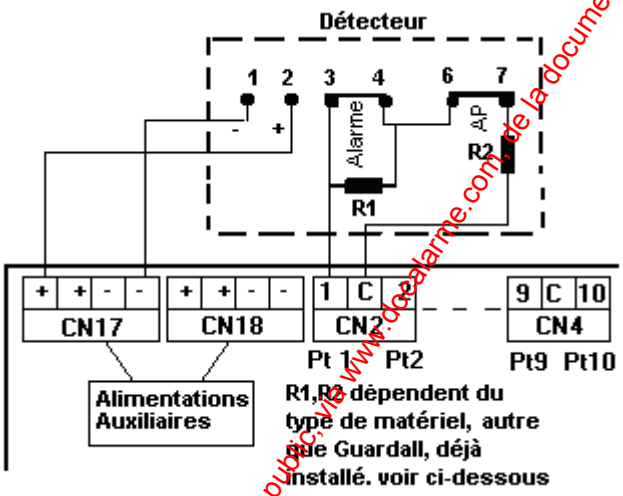

5.1.1.3 Valeurs des résistances selon type de boucle

Le Tableau ci-dessous renseigne sur le type de boucle à paramétrer dans le menu, selon l'arborescence suivante :
20 = Systeme\ 05 = Options\ Eol = **Types de boucles**

Type de boucles	R1	R2
1 = Guardall 1	8,2 K	8,2 K
2 = Guardall 2	2,7 K	8,2 K
3 = A (1K0) T(1K0)	1K	1K
4 = A (4,7K) T(2,2K)	4,7 K	2,2 K
5 = A (4,7K) T (4,7K)	4,7 K	4,7 K
6 = A (3,9K) T (8,2K)	3,9 K	8,2 K

www.absolualarme.com mise à la disposition du public, via www.docalarme.com, de la documentation technique dont les références, marques et logos, sont la propriété des détenteurs respectifs

A = résistance d'alarme ; T = résistance d'autoprotection

5.1.2. Câblage des sorties

Les 8 sorties TX1 (Borne 18) à TX8 (borne 11) et les 2 sorties OP1 (borne 21) et OP2 (borne 22) peuvent commander des led, des entrées d'interfaces spécifiques (GTC, Transmetteurs …)
Les polarités des sorties peuvent êtres inversées par paramétrage (Repos 12V, Alarme disparition du 12V).
Dans le cas du schéma présenté les sorties sont à disparition du 12V (option **non inversée**)

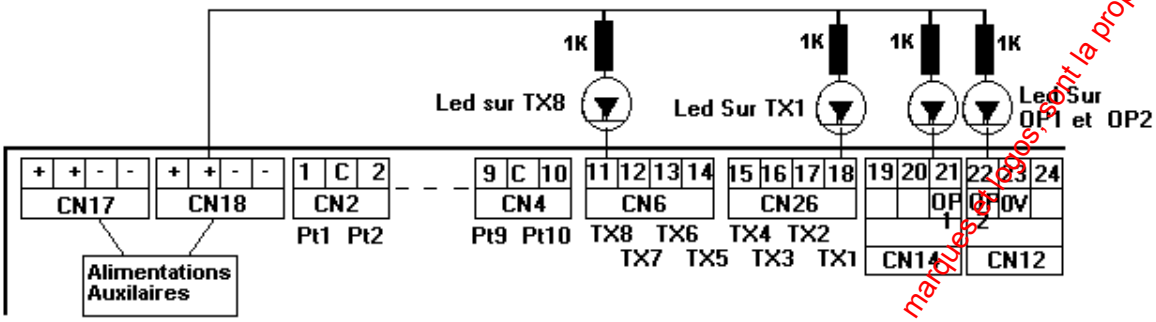

www.absolualarme.com met à la disposition du public, via www.docalarme.com, de la documentation technique dont les références, marques et logos, sont la propriété des détenteurs respectifs

5.2. Câblage des entrées et des sorties sur concentrateurs

La carte de concentrateurs 8 entrées / 2 sorties se présente comme suit.

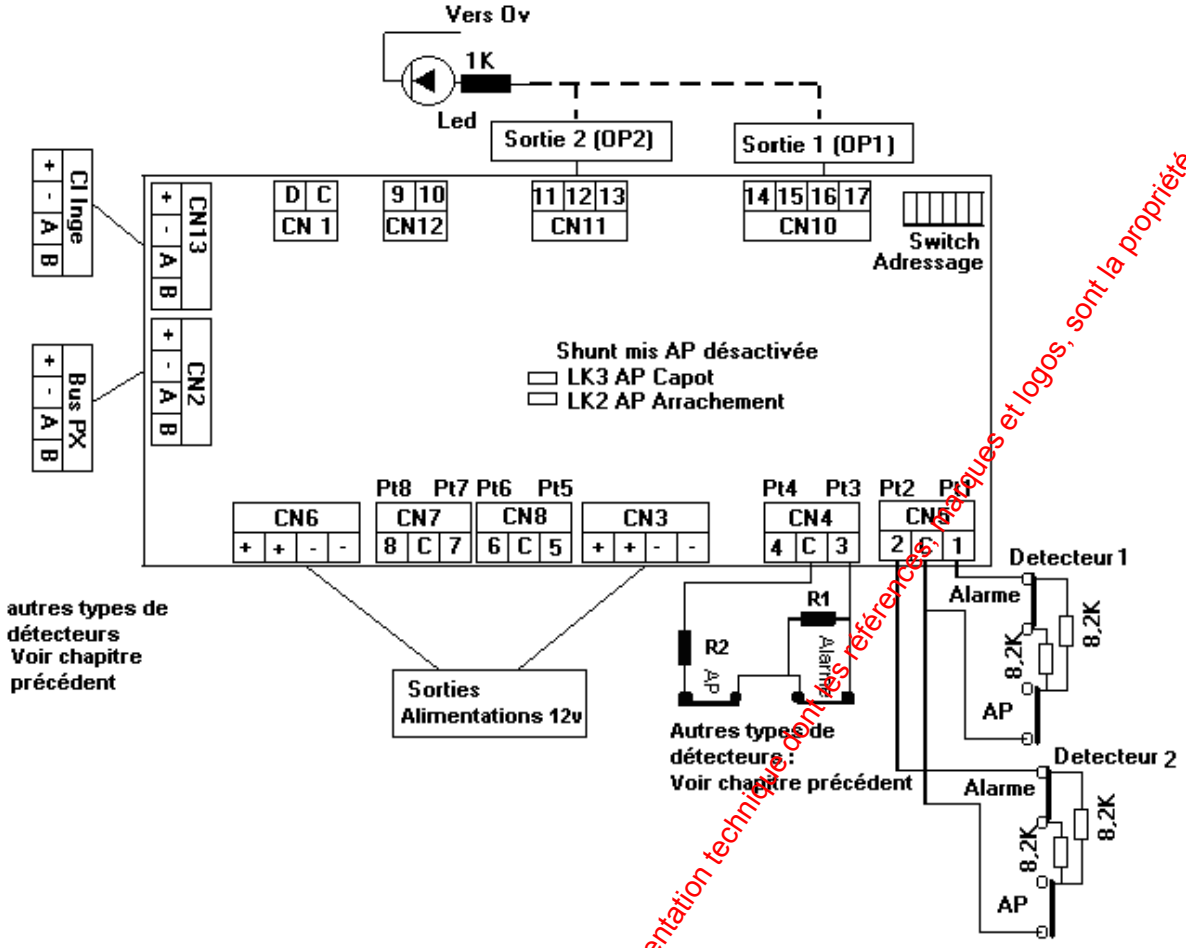

5.2.1. Câblage des entrées d'alarme des concentrateurs

Raccorder les entrées équilibrées Pt 1 à Pt 8 selon l'exemple donné. Si une entrée n'est pas utilisée, mettre les 2 résistances 8K2 en parallèle entre N° de point et C.

Les sorties d'alimentation peuvent être utilisées pour alimenter des détecteurs dans les installations comportant peu de points.

Pour tous les autres cas il est conseillé d'utiliser des chargeurs supervisés de type Smart Expander pour assurer celle-ci.

5.2.2. Câblage des sorties de concentrateurs

Les sorties OP1 et OP2 de chaque concentrateur sont utilisables pour allumer des led ou pour réaliser des commandes ne nécessitant pas de puissance (moins de 10 mA). Pour d'autres applications utiliser les sorties sur relais des modules de sortie.

www.absolualarme.com met à la disposition du public, via www.docsalarme.com, de la documentation technique dont les références, marques et logos, sont la propriété des détenteurs respectifs

5.3. Câblage des modules de sorties

Les modules de sorties existent en plusieurs versions

- 8 sorties polarisées (S1 à S8)
- 8 sorties sur relais (Rel 1 à Rel 8)
- 8 sorties polarisées / dont les 4 premières sont répétées sur relais

Les relais sont libres de potentiel et supportent jusqu'à 2 A sous 12V.
Les borniers non renseignés ne sont pas utilisables.

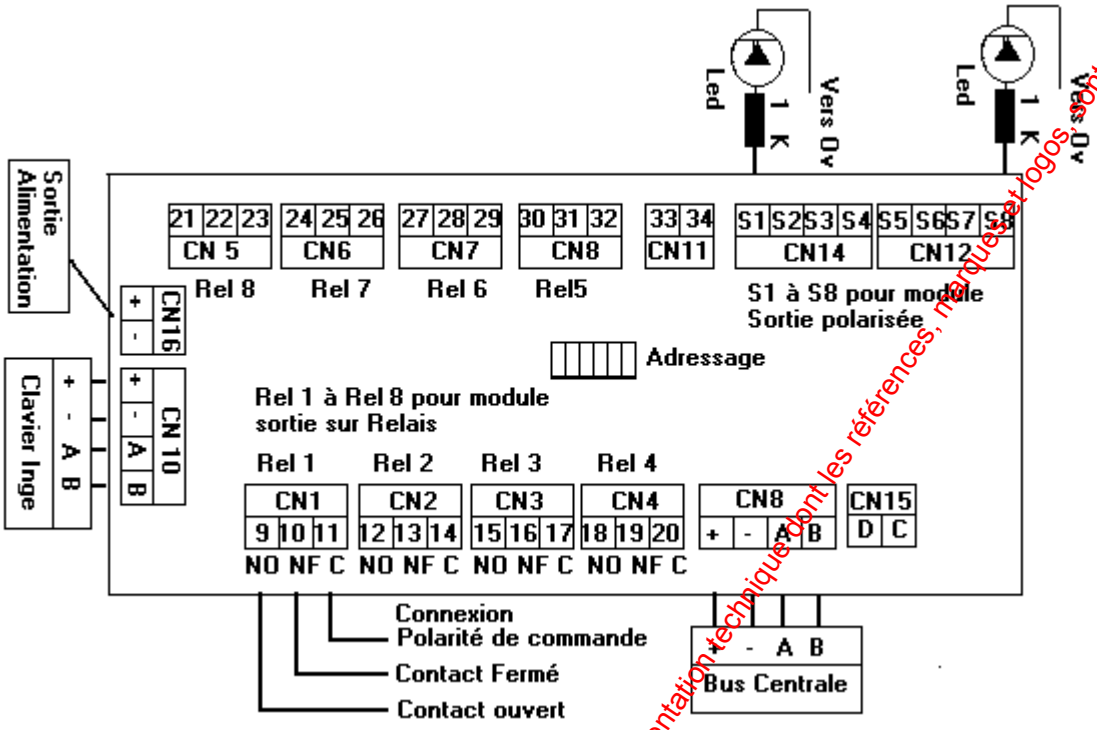

5.4. Câblage du module contrôle d'accès

La gestion du contrôle d'accès est faite à l'aide des fonctions 50 et 51.
Pour plus d'informations consulter le manuel de référence inclus dans le CD-ROM.

www.absolualarme.com met à la disposition du public, via www.docalarme.com, de la documentation technique dont les références, marques et logos sont la propriété des détenteurs respectifs

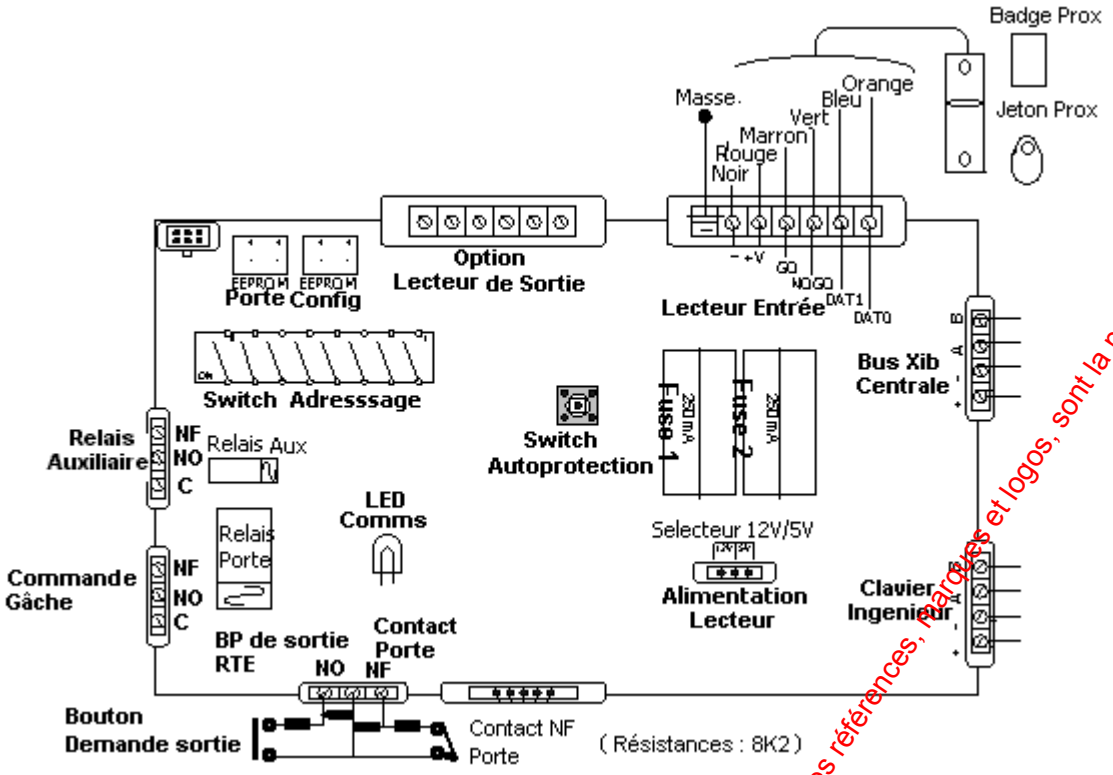

www.absolualarme.com met à la disposition du public, via www.docalarme.com, de la documentation technique dont les références, marques et logos, sont la propriété des détenteurs respectifs

5.5. Raccordements des asservissements

5.5.1. Sirène Extérieure

Dans les étapes suivantes la sirène pourra être testée automatiquement à partir du clavier .
Le + de blocage est par défaut sur OP1 et le relais de la sirène ne part qu'en test (Voir menu sirène pour d'autres types de fonctionnement du relais).

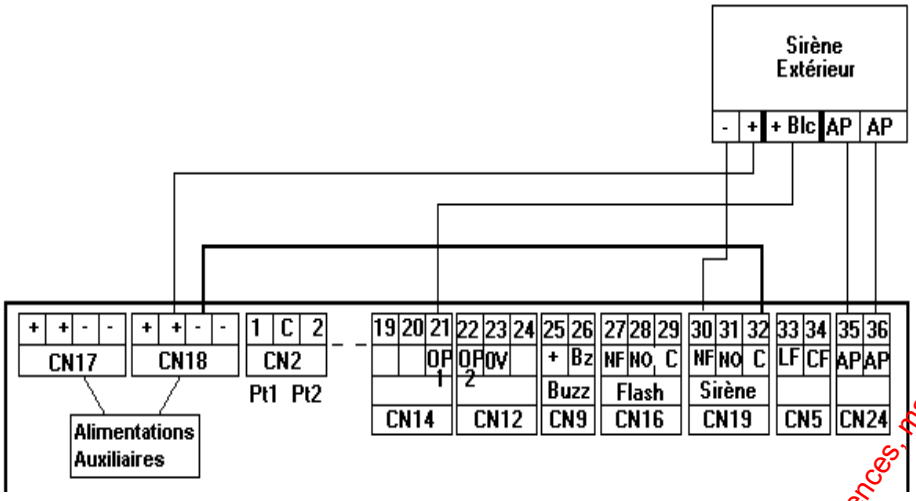

5.5.2. Sirène Intérieure

La sortie flash permet de commander une sirène intérieure ou un flash.

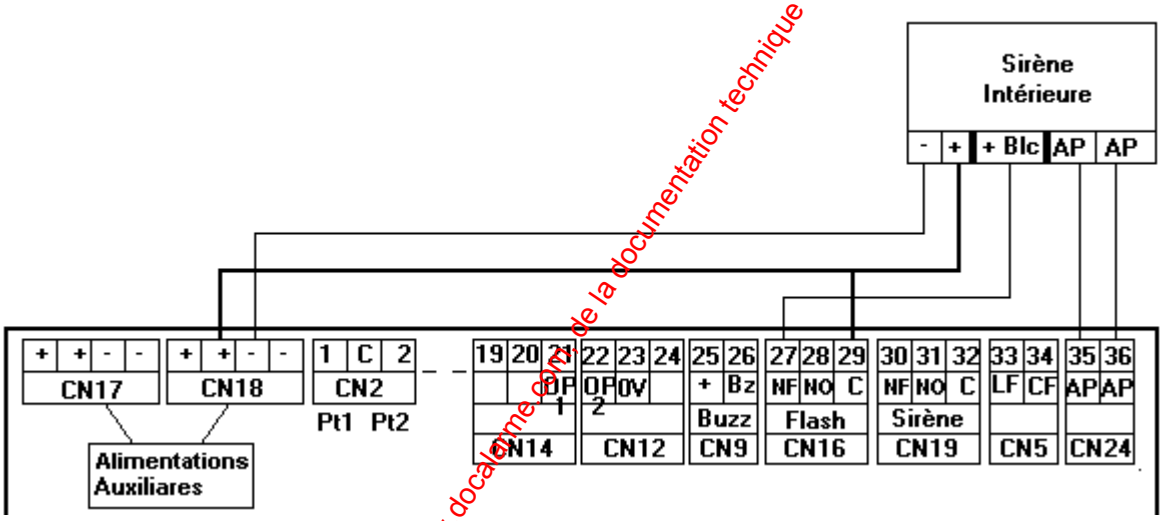

www.absolualarme.com met à la disposition du public, via www.docalarme.com, de la documentation technique dont les références, marques et logos, sont la propriété des détenteurs respectifs

5.5.3. Contrôleur Enregistreur

Sur certains sites il peut être demandé une mise en place d'un contrôleur enregistreur selon les normes d'installation en vigueur.
Le contrôleur doit enregistrer les informations de Mise en Service et d'Alarme.
Le montage suivant répond aux normes d'installations applicables.

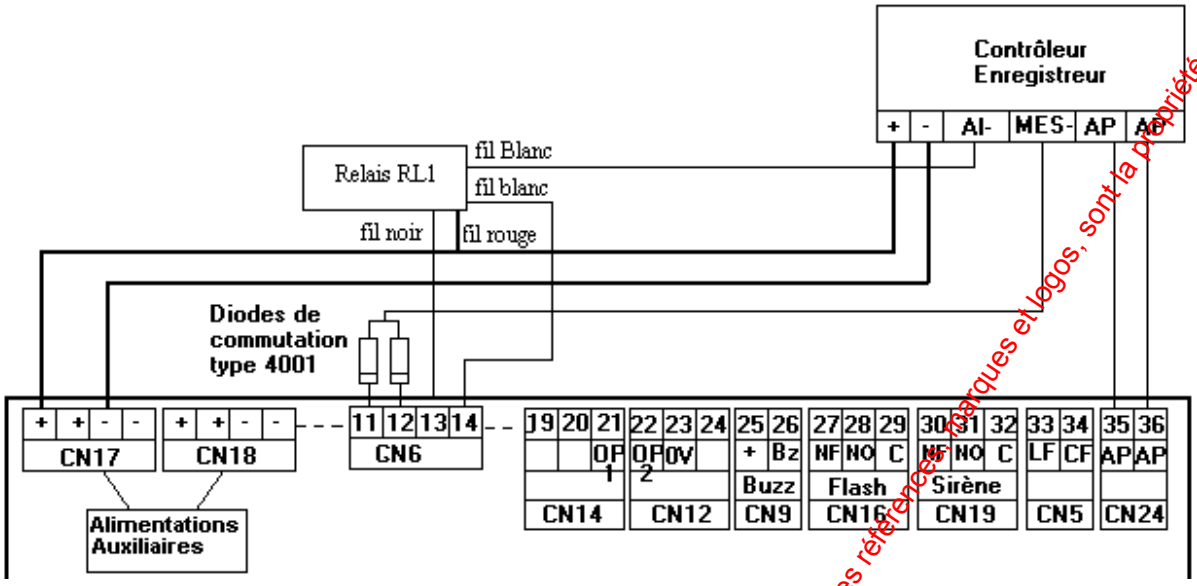

5.6. Raccordement du transmetteur téléphonique interne

Il existe trois types de transmetteur : SmartDial Super RTC, SmartDial Speech RTC, SmartDial Speech RNIS.

5.6.1. Raccordement de Smartdial Super PX

Smartdial Super PX est un transmetteur téléphonique multiprotocole pour la transmission des messages d'alarme, avec fonction modem pour dialoguer à distance avec le progiciel de paramétrage et de maintenance Guardstation. Il est destiné à être raccordé sur le réseau téléphonique commuté.

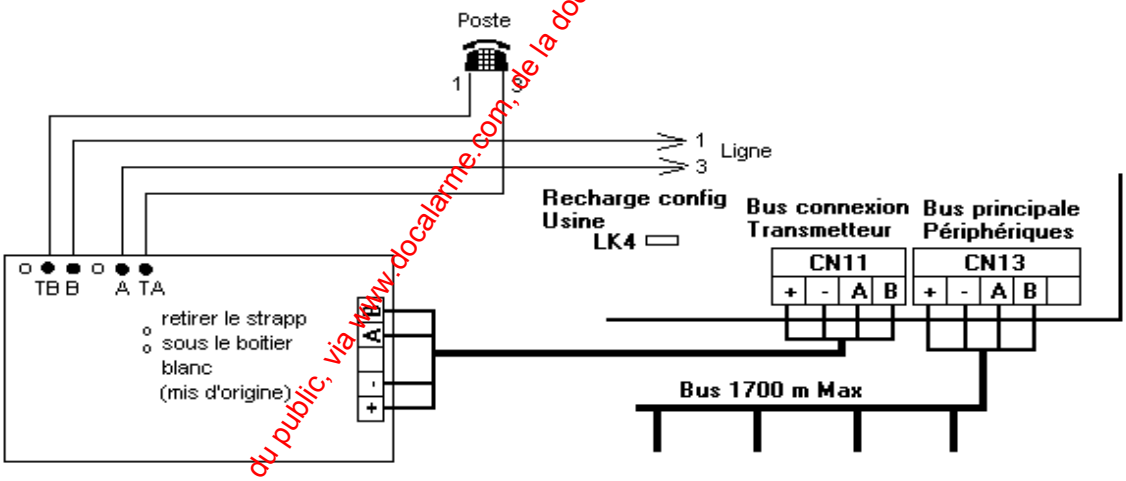

www.absolualarme.com met à la disposition du public, via www.docalarme.com, de la documentation technique dont les références, marques et logos, sont la propriété des détenteurs respectifs

5.6.2. Raccordement de Smartdial Speech

Smartdial Super PX est un transmetteur téléphonique multiprotocole pour la transmission des messages d'alarme, avec fonction modem pour dialoguer à distance avec le progiciel de paramétrage et de maintenance Guardstation. Il est destiné à être raccordé sur le réseau téléphonique commuté. Il possède en plus la fonction de transmetteur vocal de messages d'alarme.

Dès sa connexion, la led Orange va clignoter rapidement en fonction du flux de communication avec la centrale

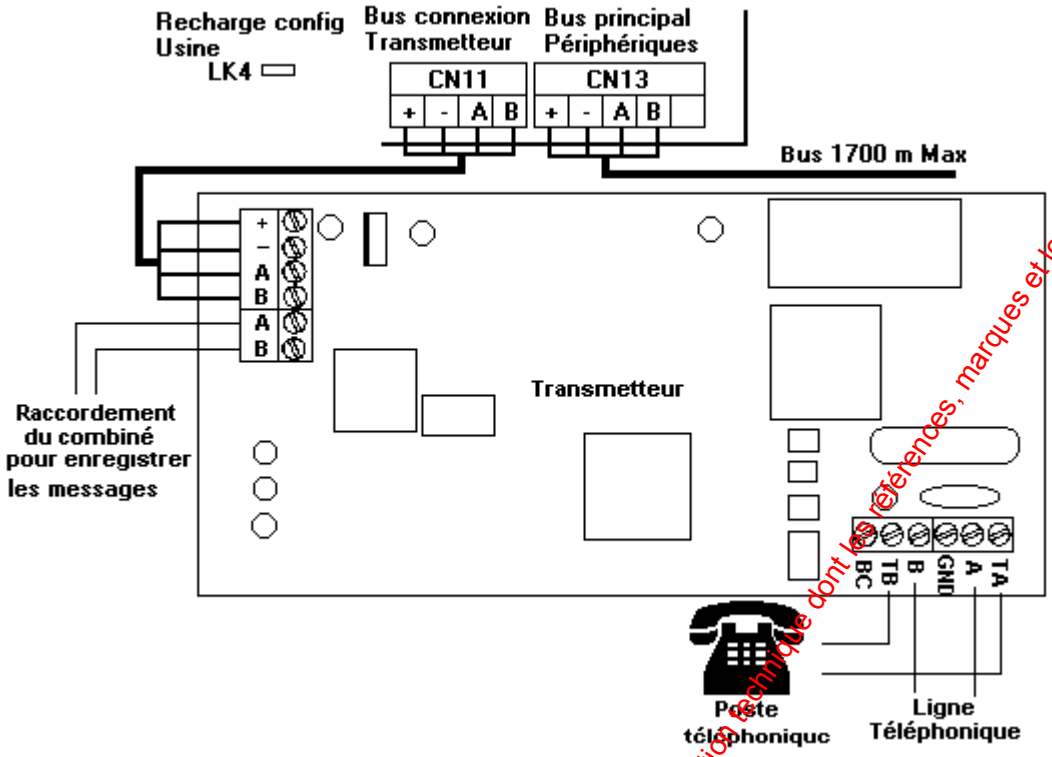

5.6.3. Raccordement de Smartdial ISDN

Smartdial Super PX est un transmetteur téléphonique multiprotocole pour la transmission des messages d'alarme, avec fonction modem pour dialoguer à distance avec le progiciel de paramétrage et de maintenance Guardstation. Il est destiné à être raccordé sur le réseau numérique RNIS. Il possède la fonction transmetteur vocal de message d'alarme.

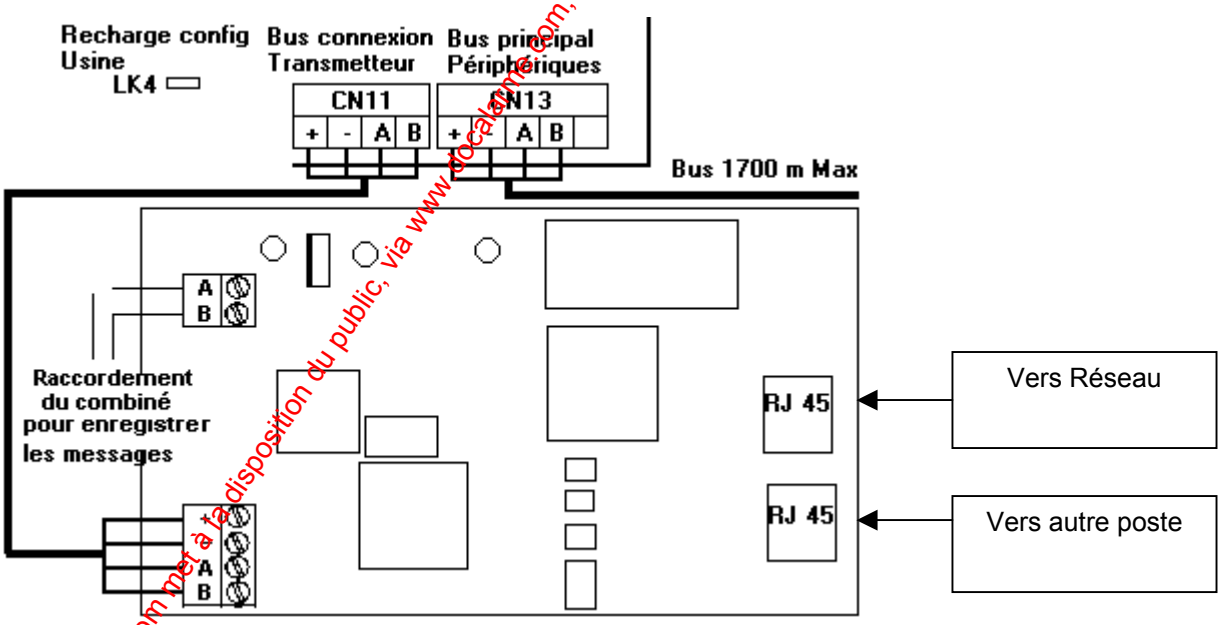

www.absolualarme.com met à la disposition du public, via www.stocalarme.com, de la documentation technique dont les références, marques et logos, sont la propriété des détenteurs respectifs

6. Mise en oeuvre

6.1. Première mise sous tension

6.1.1. Mise en place de la batterie

Mettre la batterie adéquate en place (vérifier l'autonomie du système pour la conformité à la certification NFA2P).

Attention

La centrale démarre sous batterie si le strap LK15 est en place

6.1.2. Raccordement au secteur

Brancher le secteur et s'assurer que la led sur le clavier est bien allumée pour indiquer sa présence ; si la led clignote seule la batterie alimente le système.

6.1.3. Contrôle du Bus XIB

Une Led verte placée sur les cartes électroniques des modules périphériques (concentrateurs entrées / sorties, modules de sorties, modules contrôle d'accès,…) permet de s'assurer du fonctionnement correct des liaisons bus XIB de la façon suivante :

Etat led verte	**Statut**
Clignotement rapide	Initialisation
Clignotement lent	Fonctionnement normal
Allumée fixe	Anomalie

6.2. Utilisation du clavier

Les claviers sont de quatre types :

Standard
Avec 2 circuits d'entrées EOL
Avec un lecteur de proximité
Avec 2 circuits d'entrées EOL et un lecteur de proximité

www.absolualarme.com met à la disposition du public, via www.docalarme.com, de la documentation technique dont les références, marques et logos sont la propriété des détenteurs respectifs

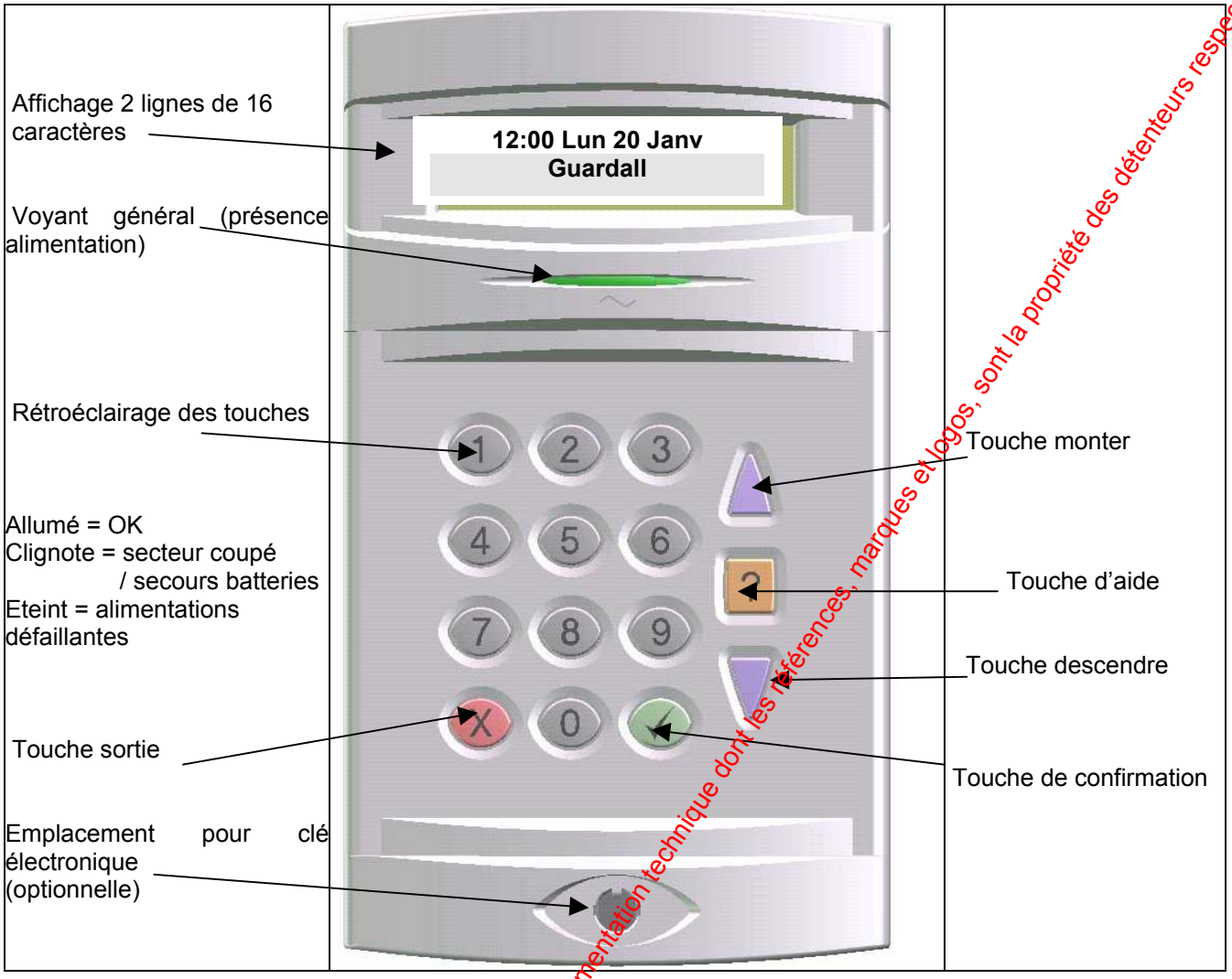

www.absolualarme.com met à la disposition du public, via www.docalarme.com, de la documentation technique dont les références, marques et logos, sont la propriété des détenteurs respectifs

A la mise sous tension, la led verte sur les claviers est allumée pour indiquer la présence du secteur .
Ensuite le clavier affichera l'heure, la date et le nom de l'entreprise :

HH:MM jj dd mm **Guardall**	Ecran d'attente

Le nom de l'entreprise peut contenir 14 caractères (voir Editeur/Système/Nom entreprise). L'heure et la date peuvent être remplacées par des indications pour l'activation (voir Editeur/Système/Options/Activation de l'affichage) à l'aide des touches ⬍.

Si un clavier ne communique pas avec la centrale , le message par défaut s'affichera comme suit.

PX CI Type-2
Version 1.09

Dans ce cas :
- Contrôler la bonne liaison du Bus
- Vérifier l'adresse du clavier
- Vérifier la taille système

6.3. Mode Ingénieur

6.3.1. Entrée en mode ingénieur à travers le clavier

6.3.1.1. Première mise sous tension

Dès que le buzzer du clavier est actif et qu'il affiche la date et l'heure
- Entrer le code installateur (Inge) par défaut **558032 +** ✓
- Sélectionner la fonction **99 = Configuration**
- Choisir les fonctions à paramétrer (**de 01 à 21)**

6.3.1.2. Centrale déjà en fonctionnement

- Saisir le code utilisateur maître par défaut **0202 +**✓
- Choisir la fonction **05 = Inge**
- Saisir le code Ingé en vigueur + ✓ (par défaut **558032**)

6.3.2. Sortie du mode Ingénieur à travers le clavier

- Taper sur x pour revenir à la première page (02 = MES ….99 = Configuration)
- Taper **05 = Inge**
- Le clavier affiche la date, l'heure et le nom de la société

6.3.3. Entrée en mode ingénieur à travers le progiciel Guardstation

Pour des accès à travers le logiciel Guardstation les opérations sont les suivantes.
La centrale est programmée par défaut pour n'accepter aucune connexion directe en vue de la configurer ou de l'exploiter. Seul l'utilisateur (utilisateur maître) pourra autoriser ou non cette connexion.

De plus la centrale doit comporter les éléments suivants dans le paramétrage :
- Déclarer un module série dans 01= Taille système (SM= 1)
- Paramétrer le numéro de la centrale identique au N°sur le PC
  Menu **20 = Système** puis **04= "Num Site"**

6.3.3.1. Accès en local par liaison RS 232

L'utilisateur doit d'abord autoriser depuis le clavier installé un accès installateur
- Saisir le code utilisateur maître par défaut **0202 +** ✓
- Choisir la fonction **05 = Inge**
- Lancer la connexion depuis le PC dans les 10 minutes, sinon refaire la procédure.

L'installateur pourra se connecter à la centrale dans un intervalle de 10 minutes en ayant été identifié avec plusieurs critères du progiciel Guardstation

6.3.3.2. Accès à distance

Le même principe qu'en accès local s'applique, à la différence que la connexion s'établit par ligne téléphonique interposée.

www.absolualarme.com met à la disposition du public via www.absolualarme.com des documentation technique dont les références, marques et logos, sont la propriété des détenteurs respectifs

6.4. Structure du programme

6.4.1. Navigation

Toutes les options utilisateur et ingénieur sont organisées selon un menu. Celui-ci est constitué d'une liste de fonctions, chacune possédant un numéro et un texte. Par exemple, à l'entrée d'un code valide, l'afficheur affiche

02=MES
05=Inge

Si toutes les options d'un menu ne peuvent être affichées sur le clavier, le symbole ⬍ indiquera que d'autres options sont accessibles. Pour voir les autre options, utiliser les touches ⬍ ou ✓. Si le numéro de l'option est connu, celui-ci peut être entré directement sans avoir besoin d'afficher le texte. Les options du menu dépendent du type de centrale utilisée.

Si à la mise sous tension et après la saisie du code le clavier affiche des alarmes (MHS alarmes) ne pas valider le réarmement avant les étapes suivantes :

- Corriger les anomalies affichées (points ouverts, modules absents)
- Ou les ignorer pour le moment et sauter ces informations en choisissant la touche x (échappement)
- l'accès au menu permet de configurer d'autres paramètres si nécessaire avant de corriger les anomalies.

Si la configuration par défaut convient à l'installation, et si le transmetteur est utilisé, il est nécessaire de programmer celui-ci selon la procédure ci-dessous.

6.5. Mise en œuvre de la centrale

- Mettre sous tension la centrale en connectant le secteur
- Contrôler sa présence en s'assurant que la led sur le clavier est bien allumée

Rappel

Si le clavier affiche une version et une date cela signifie qu'il n'est pas adressé; se reporter au Chapitre 1.2.3. Adressage du clavier

6.6. Transmission

6.6.1. Généralités

Pour programmer le transmetteur il est nécessaire de renseigner les fonctions suivantes en mode installateur.

01 = Taille système

Déclarer le transmetteur **(Sdial = Oui)** dans la taille du système (Fonction 01)

10 = Comms

Dans le menu 10 (Comms) renseigner le menu déroulant en répondant **Non** ou **000** partout sauf pour :
Partage ligne = Oui
Heure test = hh : mm (horaire de votre test fixe, si pas de test ou pas de test fixe alors 00 :00)
IntervTest = nnn (intervalle en pas de 10 minutes entre chaque test, mettre heure test à 00 :00)
Test/MES = Oui/Non pour envoyer ou non le test uniquement si un groupe est en service
Mess Distant = Oui (pour enregistrer des messages vocaux à distance)
Acquit Vocal = Oui (pour acquitter un appel vocal avec #)

11= Numero Tel

Il s'agit de paramétrer le destinataire de l'appel
Tel Num = Indiquer le N° de téléphone à programmer (de 1 à 4)

Numéro = Entrer le Numéro à composer ex : 01 34 34 34 90 ; si un préfixe est nécessaire

- Taper le Préfixe puis la touche ↓ pour insérer une virgule (attente tonalité) puis le numéro à composer (ex : **0,**01 34 34 34 90)

Attention

Si un N° tel n'est pas utilisé ce paramètre doit être à 0

www.absolualarme.com met à la disposition du public, via www.docalarme.com, de la documentation technique dont les références, marques et logos, sont la propriété des détenteurs respectifs

Format = Choisir le protocole

- **Pt Id** = 03 (protocole contact Id)
- **SIA** = 10 (protocole SIA niveau 3)
- **FSK1** = 11 (protocole Cesa 200)
- **Vocal** = 7 (transmission des messages vocaux enregistrés)
- **Test Auto =** Oui (si le test transmetteur doit être envoyé à ce destinataire)
- **Backup = N** (N indique le N° de téléphone à secourir, ce téléphone sera composé si la transmission sur le Tel N° N a échoué).

Attention

*Pour les protocoles **FSK1** et **Vocal** il est nécessaire de prévoir des étapes supplémentaires décrites en **6.6.2.** et **6.6.3.***

Exemple

On programme le tel 1 comme le premier destinataire
On programme le tel 2 comme secours du Tel 1.
Dans ce cas la valeur dans la case **Backup** du tel 2 doit être **1** (donc 2 est secours de 1 en cas d'échec sur le Tel 1)

13 = Evnt Transmis (Cette fonction permet de définir les types d'événements à transmettre)
Alarme = Oui (toutes les alarmes déclenchées par les entrées)
MES/MHS = Oui (toutes les commandes et les actions de marche et arrêt)
Dérangement = Oui (toutes anomalies liées au systèmes : Secteur, Batterie.)
Retour = Oui (Tous les rétablissements des alarmes)
Les autres options doivent être sur non

20 = Système
6 = N° trans
N° Trans = XXXXX
La taille du code du protocole FSK1 est prévu avec 5 chiffres.
Le code pour les autres protocoles est sur 4 chiffres

6.6.2. Protocole FSK1

Dans le cas du protocole FSK1 des étapes supplémentaires doivent être effectuées

6.6.2.1. Affectations des codes FSK sur les entrées d'alarme

Lors du paramétrage de chaque point , un code FSK1 peut lui être associé.

Attention

*Pour une dernière issue, le code doit rester à 0 ; le code pour cette fonction est paramétrable dans le menu **Sortie = 07 et choix Al.Entree** .*

6.6.2.2. Transmission des autres évènements

Choisir dans le menu 07 = Sortie, tous les paramètres à transmettre et leur assigner le code souhaité.
Exemple : Deft 230V , code FSK1 = 90 (en cas de disparition secteur le code 90 sera transmis)

6.6.3. Protocole Vocal
6.6.3.1. Enregistrement des messages
6.6.3.1.1. Etape 1 : message vocaux

Dans le menu 99 = Configuration puis 12 = Com Inge
Programmer Accès =Auto
Sortir du mode Inge et s'assurer que le clavier affiche la date et l'heure
Connecter un combiné à touches DTMF sur les bornes "Handset" puis passer à l'étape 2
ou
Depuis un téléphone (fixe ou portable) appeler le N° de la ligne téléphonique raccordée au SpeechDialler puis lorsque la centrale décroche passer à l'étape 2

www.absolualarme.com met à la disposition du public via www.absolualarme.com de la documentation technique dont les références, marques et logos, sont la propriété des détenteurs respectifs

6.6.3.1.2. Etape 2 : messages vocaux
Taper le code Utilisateur maître **0202** # (double bip)
Taper **40 #** pour enregistrer le message principal (8 sec) **#**
Taper **41 #** pour enregistrer le message d'alarme 1 (3sc) **#**
Taper **42 #** pour enregistrer le message d'alarme 2 (3sc) **#**
Taper **43 #** pour enregistrer le message d'alarme 3 (3sc) **#**
Taper **50 #** pour écouter le message principal (8 sec) **#**
Taper **51 #** pour écouter le message d'alarme 1 **#**
Taper **52 #** pour écouter le message d'alarme 2 **#**
Taper **53 #** pour écouter le message d'alarme 3 **#**
Sortir de la programmation des messages en tapant * **#**

6.6.3.1.3. Etape 3 : messages vocaux
Programmer les sorties TX1, TX2, TX3 avec les événements souhaités pour déclencher respectivement les messages enregistrés 1,2,3.

Exemple
Transmission d'une alarme intrusion sur le message 1

Menu 07 =Sortie
Sortie 1 = Intrusion (Groupe 1)
Répondre MES = Oui
Menu 08 = Posit.Sortie
5 = Sortie TX ; TX1= 01….

7. Informations diverses
7.1. Paramétrage occasionnel
Dans le cas de modification de paramétrage nécessaire pour un point, une sortie , un utilisateur et les temporisations, suivre les instructions données ci-dessous . Tous les autres paramétrages sont renseignés dans le manuel de référence contenu dans le CD-ROM.
Attention : dans le cadre de la certification il est impératif de respecter le paramétrage par défaut pour certaines options. Toute modification est sous la responsabilité de l'installateur qui doit vérifier le bon respect du fonctionnement dans le cadre de la certification.

7.1.1. Paramétrage d'un point
99= Configuration
02= Point
Point N° = 01 à 34
Choisir le type de point (Immédiat…..)
Répondre au reste du menu déroulant du formulaire pour le point
Puis
03= Position Entrée
1 = Centrale
Ent1 = ? Ent2= ? Ent3= ?….Ent10=?
Remplacer **?** par le **N°** de type programmé précédemment en **02**.

Exemple
Si Ent1 = 1 alors l'entrée 1 de la centrale sera le point 1 programmée en 02= Point

7.1.2. Paramétrage d'une sortie
99 = Configuration
07 = Sortie
Sortie N° = 01 à 10
Choisir le type d'événement associé à cette sortie (Intrusion, MES, Défaut 230V…)
Répondre au reste du menu déroulant du formulaire pour la sortie
Puis
08= Position Sortie
5 = Sortie TX (Centrale)
S1 = ? S2= ? S3= ?….S8=?
Remplacer **?** par le **N°** de sortie programmée précédemment en **06.**

Exemple
Si S1=1 alors la sortie 1 de la centrale sera activée par l'événement programmé en 06 pour la sortie 1.

www.absoluarme.com mis à la disposition du public via www.docalarme.com, de la documentation technique dont les références, marques et logos, sont la propriété des détenteurs respectifs

7.1.3. Temporisation d'entrée
99= Configuration
02= Point
Point N° = 01
Der.Issue
Tempo Entrée = 030 (secondes)
Modifier à la valeur souhaitée et quitter le menu avec **x.**

7.1.4. Temporisation de sortie
99 = Configuration
04 = Groupe MES
MES Groupe N° = ? (Taper **1** = groupe 1)
Tempo Sortie = 030 (secondes)
Modifier à la valeur souhaitée et quitter le menu par **X**

7.1.5. Paramétrage Sirène
99 = Configuration
22 = Sirène
Durée = NN (en minute) par défaut NF 10
Sirène / Norm = Oui (le relais fonctionne normalement)
= **Non** (le relais est activé uniquement en test sirène)

7.2. Configuration par défaut (Usine)

7.2.1. Recharge configuration usine

- Couper batterie et secteur
- Insérer le cavalier LK4
- Remettre secteur et batterie
- Retirer le cavalier LK4 après 5 secondes
- Attendre que le clavier redonne la main après le décompte de 15 secondes
- Entrer le code installateur **558032**

7.2.2. Détail de la configuration usine

La configuration Usine éditée ci-dessous respecte le cadre de la certification NFA2P.
W73799 V1.20H
Lun 03 Jan 2000 00:00
Num Site 0
Contrat 0

Taille Sys. Zone-1, Conc-0, Clavier-1, Module Sort-0, S.Dial-Non, Mod CA-0
SM-0

Pt-1 Der.Issue, Zone-1, Tempo Entree-030, Isoler-Non, Shunt-Non,
Al.Confirmee-Non, Rearmnt Inge-Non, Carillon-Non, Code FSK1-00

Pt-2 Immediat, Zone-1, MES-Oui, Mixte-Oui, Isoler-Oui, Shunt-Non,
Al.Confirmee-Non, Db.Alarme-Non, Rearmement-Non, Rea. Auto-Oui,
Suivi Pt-Non,Rearmnt Inge-Non, Det.Choc-Non, NbreImpuls.-Non,
Carillon-Non, AL. Tech.-Non, Auto Verif.-Non, Trans/MES-Oui,
Anti Mask-Non, Type Reponse-0, Comptage-Non, Code FSK1-00

Pt-3 Immediat, Zone-1, MES-Oui, MHS-Non, Mixte-Non, Isoler-Oui, Shunt-Non
Al.Confirmee-Non, Db.Alarme-Non, Rearmement-Non, Rea. Auto-Oui,
Suivi Pt-Non,Rearmnt Inge-Non, Det.Choc-Non, NbreImpuls.-Non,
Carillon-Non, AL. Tech.-Non, Auto Verif.-Non, Trans/MES-Oui,
Anti Mask-Non, Type Reponse-0, Comptage-Non, Code FSK1-00

Pt-4 Immediat, Zone-1, MES-Oui, MHS-Non, Mixte-Non, Isoler-Oui, Shunt-Non
Al.Confirmee-Non, Db.Alarme-Non, Rearmement-Non, Rea. Auto-Oui,
Suivi Pt-Non, Rearmnt Inge-Non, Det.Choc-Non, NbreImpuls.-Non,
Carillon-Non, AL. Tech.-Non, Auto Verif.-Non, Trans/MES-Oui,
Anti Mask-Non, Type Reponse-0, Comptage-Non, Code FSK1-00

www.absoluialarme.com mis à la disposition du public, via www.doc-alarme.com, de la documentation technique dont les références, marques et logos, sont la propriété des détenteurs respectifs

Pt-5 Immediat, Zone-1, MES-Oui, MHS-Non, Mixte-Non, Isoler-Oui, Shunt-Non
Al.Confirmee-Non, Db.Alarme-Non, Rearmement-Non, Rea. Auto-Oui,
Suivi Pt-Non, Rearmnt Inge-Non, Det.Choc-Non, NbreImpuls.-Non,
Carillon-Non, AL. Tech.-Non, Auto Verif.-Non, Trans/MES-Oui,
Anti Mask-Non, Type Reponse-0, Comptage-Non, Code FSK1-00

Pt-6 Immediat, Zone-1, MES-Oui, MHS-Non, Mixte-Non, Isoler-Oui, Shunt-Non
Al.Confirmee-Non, Db.Alarme-Non, Rearmement-Non, Rea. Auto-Oui,
Suivi Pt-Non, Rearmnt Inge-Non, Det.Choc-Non, NbreImpuls.-Non,
Carillon-Non, AL. Tech.-Non, Auto Verif.-Non, Trans/MES-Oui,
Anti Mask-Non, Type Reponse-0, Comptage-Non, Code FSK1-00

Pt-7 Immediat, Zone-1, MES-Oui, MHS-Non, Mixte-Non, Isoler-Oui, Shunt-Non
Al.Confirmee-Non, Db.Alarme-Non, Rearmement-Non, Rea. Auto-Oui,
Suivi Pt-Non, Rearmnt Inge-Non, Det.Choc-Non, NbreImpuls.-Non,
Carillon-Non, AL. Tech.-Non, Auto Verif.-Non, Trans/MES-Oui,
Anti Mask-Non, Type Reponse-0, Comptage-Non, Code FSK1-00

Pt-8 Immediat, Zone-1, MES-Oui, MHS-Non, Mixte-Non, Isoler-Oui, Shunt-Non
Al.Confirmee-Non, Db.Alarme-Non, Rearmement-Non, Rea. Auto-Oui,
Suivi Pt-Non, Rearmnt Inge-Non, Det.Choc-Non, NbreImpuls.-Non,
Carillon-Non, AL. Tech.-Non, Auto Verif.-Non, Trans/MES-Oui,
Anti Mask-Non, Type Reponse-0, Comptage-Non, Code FSK1-00

Pt-9 Immediat, Zone-1, MES-Oui, MHS-Non, Mixte-Non, Isoler-Oui, Shunt-Non
Al.Confirmee-Non, Db.Alarme-Non, Rearmement-Non, Rea. Auto-Oui,
Suivi Pt-Non, Rearmnt Inge-Non, Det.Choc-Non, NbreImpuls.-Non,
Carillon-Non, AL. Tech.-Non, Auto Verif.-Non, Trans/MES-Oui,
Anti Mask-Non, Type Reponse-0, Comptage-Non, Code FSK1-00

Pt-10 Immediat, Zone-1, MES-Oui, MHS-Non, Mixte-Non, Isoler-Oui, Shunt-Non
Al.Confirmee-Non, Db.Alarme-Non, Rearmement-Non, Rea. Auto-Oui,
Suivi Pt-Non, Rearmnt Inge-Non, Det.Choc-Non, NbreImpuls.-Non,
Carillon-Non, AL. Tech.-Non, Auto Verif.-Non, Trans/MES-Oui,
Anti Mask-Non, Type Reponse-0, Comptage-Non, Code FSK1-00

MES Groupe-1 Zone 1-Oui, Tempo Sortie-030, MHS Gle/Util-Oui, ProgHor 1-Non
ProgHor 2-Non, MES /Deft-Non, Zone Commune-Non, 1MHS/Jour-Non
MES Groupe-2 Zone 1-Non, Tempo Sortie-030, MHS Gle/Util-Oui, ProgHor 1-Non
ProgHor 2-Non, MES /Deft-Non, Zone Commune-Non, 1MHS/Jour-Non
MES Groupe-3 Zone 1-Non, Tempo Sortie-030, MHS Gle/Util-Oui, ProgHor 1-Non
ProgHor 2-Non, MES /Deft-Non, Zone Commune-Non, 1MHS/Jour-Non
MES Groupe-4 Zone 1-Non, Tempo Sortie-030, MHS Gle/Util-Oui, ProgHor 1-Non
ProgHor 2-Non, MES /Deft-Non, Zone Commune-Non, 1MHS/Jour-Non
MES Groupe-5 Zone 1-Non, Tempo Sortie-030, MHS Gle/Util-Oui, ProgHor 1-Non
ProgHor 2-Non, MES /Deft-Non, Zone Commune-Non, 1MHS/Jour-Non
MES Groupe-6 Zone 1-Non, Tempo Sortie-030, MHS Gle/Util-Oui, ProgHor 1-Non
ProgHor 2-Non, MES /Deft-Non, Zone Commune-Non, 1MHS/Jour-Non
MES Groupe-7 Zone 1-Non, Tempo Sortie-030, MHS Gle/Util-Oui, ProgHor 1-Non
ProgHor 2-Non, MES /Deft-Non, Zone Commune-Non, 1MHS/Jour-Non
MES Groupe-8 Zone 1-Non, Tempo Sortie-030, MHS Gle/Util-Oui, ProgHor 1-Non
ProgHor 2-Non, MES /Deft-Non, Zone Commune-Non, 1MHS/Jour-Non
Util
Util-2 Maitre, MES Gle/Util-Non, ProgHor 1-Non, ProgHor 2-Non, Groupe 1-Oui
Groupe 2-Oui, Groupe 3-Oui, Groupe 4-Oui, Groupe 5-Oui, Groupe 6-Oui,
Groupe 7-Oui, Groupe 8-Oui

www.absolualarme.com met à la disposition du public, via www.docalarme.com, de la documentation technique dont les références, marques et logos, sont la propriété des détenteurs respectifs

Sortie-1 Sirene, Inversion-Non, Retard-000, Duree-000, Unite-Secondes, Code FSK1-00
Sortie-2 Flash, Inversion-Non, Retard-000, Duree-020, Unite-Secondes, Code FSK1-00
Sortie-3 MES, MES Groupe-1, Inversion-Oui, Retard-000, Duree-000, Unite-Secondes, Code FSK1-00
Sortie-4 Isoler, MES Groupe-1, Inversion-Non, Retard-000, Duree-000, Unite-Secondes, Code FSK1-00
Sortie-5 Inge, Inversion-Oui, Retard-000, Duree-005, Unite-Secondes, Code FSK1-00
Sortie-6 Flash, Inversion-Oui, Retard-000, Duree-000, Unite-Secondes, Code FSK1-00
Sortie-7 Defaut, Inversion-Non, Retard-000, Duree-000, Unite-Secondes, Code FSK1-00
Sortie-8 Alarme, MES Groupe-1, Inversion-Oui, MES-Oui, MHS-Non, Retard-000 Duree-000, Unite-Secondes, Code FSK1-00
Sortie-9 Alarme, MES Groupe-1, Inversion-Non, MES-Oui, MHS-Non, Retard-000 Duree-000, Unite-Secondes, Code FSK1-00
Sortie-10 Sirene, Inversion-Oui, Retard-000, Duree-000, Unite-Secondes, Code FSK1-00

ProgHor.-1 Debut PH-00:00, Fin PH-00:00, Lun-Non, Mar-Non, Mer-Non, Jeu-Non Ven-Non, Sam-Non, Dim-Non, Vacance-Non
ProgHor.-2 Debut PH-00:00, Fin PH-00:00, Lun-Non, Mar-Non, Mer-Non, Jeu-Non Ven-Non, Sam-Non, Dim-Non, Vacance-Non
ProgHor.-3 Debut PH-00:00, Fin PH-00:00, Lun-Non, Mar-Non, Mer-Non, Jeu-Non Ven-Non, Sam-Non, Dim-Non, Vacance-Non
ProgHor.-4 Debut PH-00:00, Fin PH-00:00, Lun-Non, Mar-Non, Mer-Non, Jeu-Non Ven-Non, Sam-Non, Dim-Non, Vacance-Non
ProgHor.-5 Debut PH-00:00, Fin PH-00:00, Lun-Non, Mar-Non, Mer-Non, Jeu-Non Ven-Non, Sam-Non, Dim-Non, Vacance-Non
ProgHor.-6 Debut PH-00:00, Fin PH-00:00, Lun-Non, Mar-Non, Mer-Non, Jeu-Non Ven-Non, Sam-Non, Dim-Non, Vacance-Non
ProgHor.-7 Debut PH-00:00, Fin PH-00:00, Lun-Non, Mar-Non, Mer-Non, Jeu-Non Ven-Non, Sam-Non, Dim-Non, Vacance-Non
ProgHor.-8 Debut PH-00:00, Fin PH-00:00, Lun-Non, Mar-Non, Mer-Non, Jeu-Non Ven-Non, Sam-Non, Dim-Non, Vacance-Non

Vacance 1 Debut-Non, Fin-Non, MES Groupe-0
Vacance 2 Debut-Non, Fin-Non, MES Groupe-0
Vacance 3 Debut-Non, Fin-Non, MES Groupe-0
Vacance 4 Debut-Non, Fin-Non, MES Groupe-0
Vacance 5 Debut-Non, Fin-Non, MES Groupe-0
Vacance 6 Debut-Non, Fin-Non, MES Groupe-0
Vacance 7 Debut-Non, Fin-Non, MES Groupe-0
Vacance 8 Debut-Non, Fin-Non, MES Groupe-0
Vacance 9 Debut-Non, Fin-Non, MES Groupe-0
Vacance 10 Debut-Non, Fin-Non, MES Groupe-0
Vacance 11 Debut-Non, Fin-Non, MES Groupe-0
Vacance 12 Debut-Non, Fin-Non, MES Groupe-0
Vacance 13 Debut-Non, Fin-Non, MES Groupe-0
Vacance 14 Debut-Non, Fin-Non, MES Groupe-0

Clavier 1 Buzzer-Oui, Dble Code-Non, ProgHor 1-Non, ProgHor 2-Non, Sortir/MES-Oui, Sortir/MHS-Oui, Ton/MES Inst-Non, Evnt.Acces-Non

Comms MES/def LF-Non, Alerte LF-Non, Def LF Actif-000, Autres Trans-Non, Lgne Bloquee-Non, Mes Presence-Non, Repet.Appel-001, Cycle/H-M .-000, Heure Test-00:00, Code Pays-33

www.absolualarme.com mis à la disposition du public via www.doealarme.com, de la documentation technique dont les références, marques et logos, sont la propriété des détenteurs respectifs

Numero Tel 1 0, Format-Non, Test Auto-Non, Backup-0, Repet.Appel-Non, Comm Inge-Non
Numero Tel 2 0, Format-Non, Test Auto-Non, Backup-0, Repet.Appel-Non, Comm Inge-Non
Numero Tel 3 0, Format-Non, Test Auto-Non, Backup-0, Repet.Appel-Non, Comm Inge-Non
Numero Tel 4 0, Format-Non, Test Auto-Non, Backup-0, Repet.Appel-Non, Comm Inge-Non

Comm Inge Acces-Util, Connex./MES-Non, Rearmement-Oui, MHS-Oui, Code-Oui, Heure-Oui, Isoler-Oui, T.Tec-Oui, Journal-Oui, LectConf-Oui, EcriConf-Oui Lec/Ecr Code-Non, Nbre Sonn.-02, Double Appel-000, Code Authent-000, Evnt Auto-000, Tempo Sortie-030, Message CL-Oui, Rappel-Non

EvntTransmis
Zone-1 Alarme-Non, MES/MHS-Non, Isoler-Non, Derangement-Non, Entree-Non, Acces Inge-Non, Rearmement-Non, Retour-Non

Al.Confirmee Systeme, Duree-00, Alarme Pt-Non, AP-Non, Deft Ligne-Non

Retour 1-Oui, 2-Oui, 3-Oui, 4-Oui, 5-Oui, 6-Oui, 7-Oui, 8-Oui

Ouvert/Ferme 1-Non, 2-Non, 3-Non, 4-Non, 5-Non, 6-Non, 7-Non, 8-Non

Contrat 0
Num Service 0
Num Site 0

Systeme No.Trans-0, Isol.Mait-Non, Nbre MaxIsol-08, Isol Temp.-Non, Al.Multiple-3, MES Forcee-Non, Fil de l'eau-Non, PdeImpuls.-060, NbreImpuls.-00, DureeImpuls.-001, Journal/MES-Oui, Acces Inge-Oui, Journal Zone-Oui, Tempo Sortie-030, D.I/MES Part-030, Horloge-Oui, Ete/Hiv Auto-Oui, Retour Stat.-Oui, NbreTentative-03, Agress.+1-Non, Agress.-1-Non, MES/Def 230v-Non, Reponse AP-1, Rep HU-0, Val.Al EOL-8k2, Val.AP EOL-8k2, Al/AP %-020, Niv.Alerte %-10, Test Force-Non, Verif Pt-007 Rep.defaut-Non

Rearmement Immed.Inge-Non, HU Inge-Non, AP Inge-Non, Ream.APJour-Non, Rea. Auto-Oui, Rea.AutoAP-Oui, R.AutoFlash-Oui, R.Auto230v-Oui, Deft 230v-Non, 230v sonore-Oui, Retard 230v-000, Annule AL.-000, Rearmt TX-Normal, R.TX ACPO-Non, Synoptique-Non

Sirene Duree-10, Retard-00, En Attente-Non, InverserSir.-Non, Pre-alarme-Non Sir/Def MES-Oui, Relance Sir.-00, Buzzer-Non

Type Reponse
Reponse-1 Sirene-MES/MHS, Flash-MES/MHS, HP-MES/MHS, Journal Al.-Oui, Numero Tel-0
Reponse-2 Sirene-Non, Flash-Non, HP-Non, Journal Al.-Non, Numero Tel-0
Reponse-3 Sirene-Non, Flash-Non, HP-Non, Journal Al.-Non, Numero Tel-0
Reponse-4 Sirene-Non, Flash-Non, HP-Non, Journal Al.-Non, Numero Tel-0
Reponse-5 Sirene-Non, Flash-Non, HP-Non, Journal Al.-Non, Numero Tel-0

Cyc.Tst Bat Periode-00, MES-Non, MHS-Non, Buzzer-Oui, MES Imposs-Non, Type Batt.-17Ah

Position Sort
Centrale S1-01, S2-02
Clavier-1 S1-00
Sorties TX S1-00, S2-00, S3-00, S4-00, S5-03, S6-04, S7-05, S8-06
Position Ent
Centrale Ent1-01, Ent2-02, Ent3-03, Ent4-04, Ent5-05, Ent6-06, Ent7-07, Ent8-08, Ent9-09, Ent10-10
Clavier-1 Ent1-00, Ent2-00

www.absoluvalarm.com mit à la disposition du public, via www.docalarme.com, de la documentation technique dont les références, marques et logos, sont la propriété des détenteurs respectifs

7.3. Horloge

7.3.1. Mise à l'heure

L'heure ne peut être réglée que par l'installateur. Certains utilisateurs sont autorisés à changer l'heure d'une valeur maximale de 75 minutes par rapport à la valeur entrée par l'installateur, si l'option horloge est activée dans le menu système.

- Entrer en mode installateur
- Choisir la fonction 20 = Heure

Heure **12:00**	*Pour changer l'heure, taper ✓*
Heure **Entrer HH:MM**	*Entrer la nouvelle heure*

L'ancienne heure et la nouvelle heure seront enregistrées dans la mémoire d'évènements.
Faire **x** pour sortir de la procédure

7.3.2. Réglage date

- Entrer en mode installateur
- Choisir la fonction 21 = Date

Date **Sam 02 Jan 1999**	*Pour changer la date, taper ✓*
Date **Entrer JJMMAAAA**	*Taper la nouvelle date*

La nouvelle date sera enregistrée dans la mémoire d'événements.
Faire **x** pour sortir de la procédure

7.4. Arborescence des menus

Les deux pages suivantes présentent les deux menus de la PX
. Menu exploitation et diagnostic
. Menu Configuration

Remarque :
Les arborescences des menus sont de type dynamique et contextuel ; l'affichage d'une fonction ne s'effectue que si elle est exploitable

Exemple :
Les fonctions 40 à 45 liées à l'impression ne sont affichés qu'en présence d'un module série sur le bus XIB.

7.4.1. Menu d'exploitation et diagnostic

Le **menu d'exploitation et diagnostic** permet, lors de l'installation, de pouvoir réaliser les essais nécessaires, la partie diagnostic permettant de contrôler les niveaux électriques et fonctionnels du système.

7.4.1.1. Arborescence du menu d'exploitation et diagnostic

www.absolualarme.com met à la disposition du public, via www.docalarme.com de la documentation technique dont les références, marques et logos, sont la propriété des détenteurs respectifs

www.absolualarme.com met à la disposition du public, via www.docalarme.com, de la documentation technique dont les références, marques et logos, sont la propriété des détenteurs respectifs

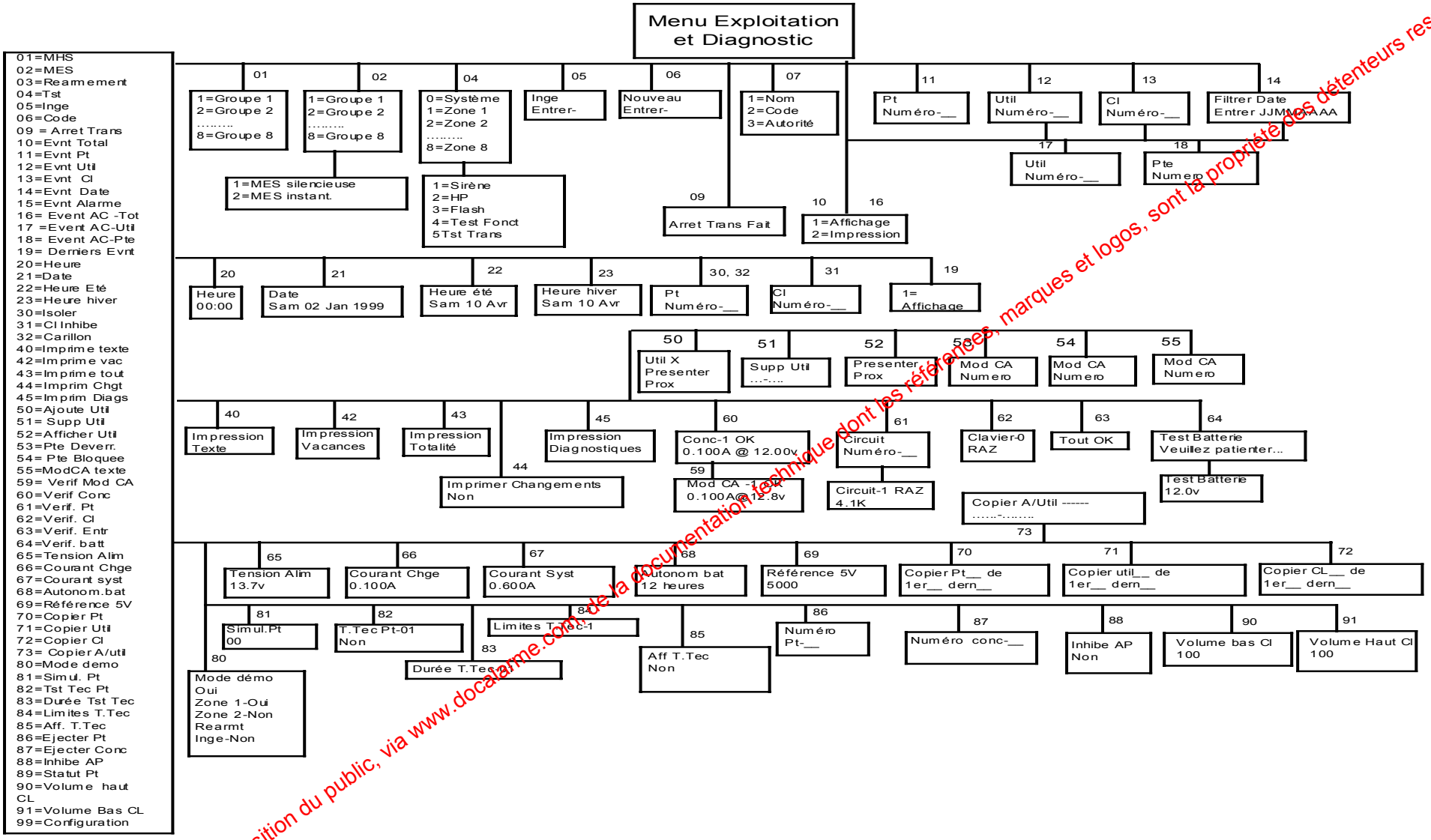

www.absolualarme.com met à la disposition du public, via www.docalarme.com, de la documentation technique dont les références, marques et logos, sont la propriété des détenteurs respectifs

Affichage écran	Description de la fonction
01 = MHS	Mise hors service du système d'alarme
02 = MES	Mise en service du système d'alarme
03 = Réarmement	Permet d'effacer les alarmes mémorisées ou en cours
04 = Tst	Permet de tester le bon fonctionnement du système d'alarme **Exemples** Activation des sirènes, des flashs. Vérification du déclenchement des détecteurs Vérification de la transmission
05 = Inge	Permet à l'installateur de rentrer dans le Menu Installateur qui lui est réservé. **Remarque** L'installateur ne peut avoir accès au Menu Installateur qu'après que l'utilisateur ait tapé son code personnel
06 = Code	Permet à l'utilisateur de modifier son code personnel
09 = Arret Trans	Permet d'arrêter le cycle de transmission en cours
10 = Evnt-Total	Accès à la totalité de la mémoire d'évènements
11 = Evnt-Pt	Accès à la mémoire d'évènements liée à un point particulier
12 = Evnt-Util	Accès à la mémoire d'évènements liée à un utilisateur particulier
13 = Evnt-Cl	Accès à la mémoire d'évènements liée à un clavier particulier
14 = Evnt-Date	Accès à la mémoire d'évènements liée à une date particulière
15 = Evnt-Alarme	Accès à la mémoire d'évènements liée aux alarmes
16 = Event AC - Tot	Accès à la mémoire d'évènements liée au contrôle d'accès
17 = Event AC-Util	Accès à la mémoire d'évènements liée aux accès d'un utilisateur particulier
18 = Event AC-Pte	Accès à la mémoire d'évènements liée à une porte spécifique
19 = Derniers Evnt	Accès directe aux derniers événements mémorisés
20 = Heure	Réglage de l'heure
21 = Date	Réglage de la date
22 = Heure Ete	Réglage de la date pour le passage à l'heure d'été
23 = Heure Hiver	Réglage de la date pour le passage à l'heure d'hiver
30 = Isoler	Permet de ne pas prendre en compte un détecteur. **Exemple** Lors d'une mise ne service, cette fonction permet de ne pas activer la surveillance d'un point (si ce point est en défaut permanent ou si l'on souhaite ne pas actionner la surveillance d'un espace particulier)
32 = Carillon	Permet d'actionner le haut-parleur de la centrale et le buzzer des claviers lorsque le détecteur sélectionné à travers la fonction « Carillon » est sollicité (en alarme) ; ceci lorsque le système est hors service. **Exemple** Indication de passage dans certaines zones
40 = Imprime Text.	Permet d'imprimer tous les libellés programmés dans la centrale (noms, groupes, points…)
42 = Imprime Vac	Permet d'imprimer les périodes de vacances
43 = Imprime Tot	Permet d'imprimer toute la configuration
44 = Imprime Chgt	Permet d'imprimer les modifications apportées à la configuration
45 = Imprim. Diags.	Permet d'imprimer les informations liées au diagnostic du système
50 = Ajoute Util	Permet d'ajouter un utilisateur pour le contrôle d'accès en affectant son badge de proximité
51 = Supp Util	Permet de supprimer un utilisateur de contrôle d'accès
52 = Afficher Util	Permet à travers la lecture d'un badge de connaître son propriétaire (présenter le badge après activation de cette fonction
53 = Pte Deverr.	Permet de déverrouiller /verrouiller une porte à travers le clavier
54 = Pte Bloquée	Permet de bloquer la porte quelque soit le badge présenté
55 = Mod CA Texte	Permet de donner un nom à une porte
59 = Verif Mod CA	Permet de vérifier la présence et l'alimentation des modules contrôle d'accès
60 = Verif. Conc	Permet de vérifier la présence et l'alimentation des concentrateurs
61 = Verif . Pt	Permet de vérifier l'état des points
62 = Verif Cl	Permet de vérifier l'état des claviers
63 = Verif. Entr	Permet de vérifier les entrées du système
64 = Verif. Batt	Permet de vérifier la tension et le courant de la batterie
65 = Tension Alim	Permet de vérifier l'alimentation la tension de la centrale
66 = Courant Chge	Permet de vérifier le courant de charge de la batterie

www.absoluarme.com met à la disposition du public sur www.ocalarme.com de la documentation technique dont les références, marques et logos, sont la propriété des détenteurs respectifs

67 = Courant Sys	Permet de vérifier le courant débité par la centrale
68 = Autonom.Bat	Permet de vérifier l'autonomie batterie en cas de coupure secteur
69 = Référence 5v	Permet de vérifier si le référentiel 5v est bien calibré
70 = Copier Pt	Permet de copier le paramétrage d'un point sur d'autres
71 = Copier Util	Permet de copier la hiérarchie d'un utilisateur sur d'autre
72 = Copier Cl	Permet de copier le paramétrage d'un clavier sur d'autres
73 = Copier A/Util	Permet de copier la hiérarchie contrôle d'accès d'un utilisateur sur d'autres
80 = Mode Demo	Permet d'effectuer un test réel du chemin d'entrée sans alarme
81 = Simul . Pt	Permet d'effectuer une simulation d'alarme sur un point précis
82 = Tst Tec Pt	Permet de mettre en test un détecteur sans alarme
83 = Duree Tst Tec	Permet de paramétrer la durée du test en jours
84 = Limites T. Tec	Permet de limiter les alarmes mémorisée lors du test détecteur
85 = Aff. T. Tec	Permet de visualiser les résultats du test détecteur
86 = Ejecter Pt	Permet d'éjecter l'autoprotection et l'alarme d'un point jusqu'à rétablissement manuel **Exemple** Détecteur défectueux en attente de remplacement
87 = Ejecter conc	Permet d'éjecter l'autoprotection d'un concentrateur jusqu'à rétablissement normal Exemple : Coffret d'un concentrateur défectueux en attente de remplacement
88 = Inhibe AP	Permet d'inhiber les Autoprotections en mode installateur
89 = Statut Pt	Permet d'afficher l'état des entrées
90 = Volume Haut Cl	Permet de régler le volume haut du buzzer intégré dans le clavier
91 = Volume bas CL	Permet de régler le volume bas du buzzer intégré dans le clavier.
99 = Configuration	Permet d'accéder au menu de configuration

7.4.2. Menu de configuration

Le **menu de configuration** permet de paramétrer toutes les fonctions de la centrale.

7.4.2.1. Arborescence du menu configuration

www.absolualarme.com met à la disposition du public, via www.docalarme.com, de la documentation technique dont les références, marques et logos, sont la propriété des détenteurs respectifs

Menu Configuration

00=Config Usine
01=Taille Sys
02=Pt
03=Position Entr
04=MES Groupe
05=Clavier
06=Util
07=Sortie
08= Position Sort
10=Comms
11=NuméroTél
12=CommInge
13=Evnt Transmis
14=Al.Confirme
15=Retour
16=Ouvert/Ferme
17= Conc Texte
18= Horaires
20=Système
21= Réponse
30 = Mod CA
31 = Opts CA

00
1=Config
2=Texte
3=Code Util
4=Code Ingé

01
Taille Sys
Zone-2
Conc-0
Clavier-0
MS-0
S.dial = Non
Mod Ca=Non
SM -0

03
1=Centrale
2=Conc
3=Clavier
4= Ajout IMD

04
MES Groupe-X
"Description"
Zone 1-Non
Tempo Sortie-030
MES Silen.-Non
MHS /Code-Non
Groupcommun=Non
Concordant-Non
Niveau =0
Horaire = 00
MES/Déft -Non
Alerte MES-00

05
Clavier-X
Gpe1= Oui
Gpe 2= Oui
Gpe3= Oui
Gpe4=Oui
Buzzer-Oui
Dble Code=Non
ProgHor1= Non
ProgHor2= Non
Sortir/MES-Oui
Sortir/MHS=Oui
Ton/MES Inst -Non
Evnt.Acces-Non

06
1 = Nom
3 = Hiérarchie
4= Pte autorisée
5 = Horaire
6=Inhibe

07
Sortie-X
Fonction Paramètre
Inversion-Non
MES-Non
MHS-Non
Retard-000
Duree-000
Unités-Secondes
Logic et = Non
Code FSK1-00

08
1=Sor Centrale
2=Conc
3=MS
4= Sor Cl
5= Sorties TX

02
Circuit-X
"Description"
Non
Zone-1
MES -Non
MHS-Non
Mixte -Non
D.I/MES Part-Non
Jour/MES Part-Non
Temps Entrée-030
MES Totale-Non
Isoler-Non
Shunt-Non
Al. Confirmee-Non
MES Groupe-1
Impuls-Non
Db Alarme-Non
Rearmement-Non
Rea.Auto-Non
Suivi Pt -Non
Rearmnt Ingé-Non
Det.Choc -Non
Nbre Impuls.-Non
Carillon-Non
Al.Tech-Non
Journal -Non
Retard MHS-Non
Auto Verif-Non
Trans/MES-Oui
Trans/MHS-Non
Anti-Mask-Non
Type Réponse-00
Comptage
Code FSK1 =00

10
Comms
Type Appel-DTMF
S/deft LF-Non
Alerte LF-Non
Retard LF = 000
Autres Trans-Non
Igne Bloquee-Non
Partage Lgne-Non
Sans Tonal.-Non
Raccroche-Non
Mes Presence-Non
Repet.appel-01
IntervTst=000
Heure Test -00:00
Test / MES = Non
Code pays - 33

11
Numéro Tél-X
"Numéro de téléphone"
Format-Ct ID
Test Auto-Non
Tentatives-5
Backup-0
Repet. Appel-Oui
Comm Ingé-Non

12
Comm Ingé
Accès-Auto
Connex./MES-OUI
Rearmement-Oui
MHS-Oui
Code - Oui
Heure-Oui
Isoler-Oui
T.Tec-Oui
Journal-Oui
LectConf-Oui
EcriConf-Oui
Nbre Sonn-02
Double appel-000
Code Authent-000
Evnt auto-000
Tempo Sortie-001
Message CL-Oui
Rappel-Non

13
Zone-n
Alarme-Oui
MES/MHS-Non
Isoler-Non
derangement-Non
Entree-Non
Acces Ingé-Non
Rearmement-Non
Retour-Non

14
AL. Confirmee
Type-Système
Durée-00
AlarmePt-Non

15
Retour
1-Non
……..
8-Non

16
Ouvert/Ferme
1-Non
……..
8-Non

05
Options
Isol. Mait-Non
Nbre Max Isol-8
IsolTemp-Non
Al. Multiple-3
Affich. MES-Oui
MES forcée-Oui
Fil De l'eau-Non
Pde Impuls.-060
Nbre Impuls.-00
DureeImpuls.-001
Journal/MES-Non
Sortir/MES-Non
Sortir/MHS-Non
Acces Inge-Oui
Journal Zones-Oui
Tempo sortie-030
D.I/MES Part-030
Horloge-Oui
Eté/Hiv Auto-Non
Retour statut-Non
NbreTentatives -03
Agress.+1-Non
Agress.-1-Non
MES/Déf 230v-Non
Réponse AP=1
Rep defaut-Non
Résp HU-0
EOL-Type
Al//AP %-020
NivAlerte %-010
Test Force-Non
Verif Pt - 007
Editer Hor- Non
MES/Deft-Non

18
ProgHor-Xx
1 = Lun
2 = Mar
3= Mer
4 = Jeu
…..
7 = Dim
8 = Vacances

21
Réponse-X
Sirene-Non
Flash -Non
HP -Non
Journal AL.-Non
Numéro Tel-0

20
01=Nom Sté
02=Contrat
03=Num Service
04=Num Site
5=Options système
06 = Zone (N° Trans)
07 = Rearmement
08 = Sirene
09 = Cyc. Tsts Bat
10 = IP Centrale
11 = IP Domaine
12 = Mask Reseau

07
Rear.Auto-Non
RearAutoAP-Non
RearAuto
Flash-Non
RearAuto 230v-Non
Déft 230v-Non
230v shore-Non
Retard 230v-005
Annule Al.-000
Rearmt TX-TX/code
Synoptique

08
Sirene
Duree-10
Retard -00
Retard/Part-Non
En Attente-Non
Pré alarme-Oui
Sir/def MES-Oui
MES Totale-Non
Relance Sir-00
Buzzer-Non
Sirene/norm-Non
Vol Audio - 4

09
Cyc.Test Bat
Période-00
MES-Non
MHS-Non
Buzzer-Non
Journal AL.-Non
MES Imposs.-Non
Type Bat (Ah) -24

www.absolualarme.com met à la disposition du public, via www.absolualarme.com, de la documentation technique dont les références, marques et logos, sont la propriété des détenteurs respectifs

7.4.2.2. Listes et détails des fonctions exploitables par l'installateur

00 = Config Usine	Permet de sélectionner et de recharger tout ou partie des paramètres usines
01 = Taille Sys	Permet de déclarer les périphériques raccordés à la centrale
02 = Pt	Permet de paramétrer les points d'alarmes
03 = Position Entr	Permet de distribuer le paramétrage sur les entrées câblées
04 = MES Groupes	Permet de paramétrer les combinaisons des groupes de MES
05 = Clavier	Permet de paramétrer les claviers
06 = Util	Permet de paramétrer la hiérarchie des utilisateurs
07 = Sortie	Permet de paramétrer les sorties
08 = Position Sor	Permet de distribuer le paramétrage sur les sorties câblées
10 = Comms	Permet de paramétrer le support de transmissions
11 = Numero Tel	Permet de paramétrer les protocoles et les numéros de téléphone
12 = Comm Inge	Permet de paramétrer les critères de téléchargement
13 = Evnt Transmis	Permet de paramétrer les familles d'événements à transmettre
14 = Al.Confirmee	Permet de paramétrer le traitement de alarmes
15 = Retour	Permet de paramétrer les retours d'alarmes en protocole Ademco
16 = Ouvert/Ferme	Permet de paramétrer les états ouvert/ferme en protocole Ademco
17 = Conc texte	Permet d'attribuer un nom à un module concentrateur
18 = Horaires	Permet de paramétrer les programmes horaires
20 = Systeme	Permet de paramétrer des critères d'ordre général
21 = Reponse	Permet de créer des types de réponses sur des alarmes
30 = Mod CA	Permet de paramétrer les modules contrôles d'accès
31 = Opts acces	Permet de paramétrer les options du contrôle d'accès

7.5. Informations sur les consommations dans le cadre de la certification

Les sorties d'alimentation auxiliaires sont des sorties basse tension sécurisées. Cette alimentation est utilisée pour les périphériques de la centrale, pour recharger la batterie et éventuellement pour alimenter les détecteurs en fonction du courant disponible. Ses caractéristiques sont les suivantes pour respecter une installation dans le cadre de la certification NFA2P.

Attention

la centrale est livrée avec une configuration usine pour respecter les règles d'installation APSAD. Le paramétrage de certaines fonctions peut être modifié, mais l'installateur devra veiller au bon fonctionnement du produit selon la conformité de la centrale.

www.absolualarme.com met à la disposition du public, via www.docalarme.com, de la documentation technique dont les références, marques et logos, sont la propriété des détenteurs respectifs

Eléments	Centrale PX 34
Tension de sortie chargeur	13,5V +/- 0.3V
Type Batterie	17Ah
Temps maximum de charge	24 heures
Courant de charge maxi	750 Ma
Courant disponible pour détecteurs	100 Ma
Courant centrale (+ Trans + clavier)	188 Ma
Courant disponible pour alarme	150 mA
Courant disponible par centrale	300mA
Durée de fonctionnement autonome	Batterie 12V/17Ah ≈ 36 h
Température de fonctionnement	0ºC à +50ºC
Courant moyen d'alimentation	1.5A (0.75A pour la charge + 0.75A courant de sortie)
Consommation au repos centrale	110mA
Alim. extérieure (fusible 1)	F800mA 250V
Alim. extérieure (fusible 2)	F800mA 250V
Bus externe (fusible 3)	F800mA 250V
Bus interne/Audio (fusible 5)	F1.6A 250V
Batterie (Fusible 4)	F2.5A 250V
Tension d'alimentation détecteurs	14V +/- 0.3V
Nbre de sorties d'alimentation pour détecteurs	2
Ondulation résiduelle maxi	250 mv
Type de câble	Câble avec fil 7x 0,2 mm² - 90 Ohms/km – 85 Nf/km
Indice IP-IK	IP30 IK 04
Procédure de fonctionnement	Procédure 1
Temps de changement d'état des boucles	≤ 250 ms
Résistances minimale et maximales pour les valeurs de boucle	
Valeur Boucle en Ohms	**Etat**
de 0 à 4,1 K – 20%	AP
de 4,1 K +/- 20%	Normale
8,2 K +/- 20%	Alarme
de 8,2 K +20% à Infini	Autoprotection
Résistance à l'état fermé de la sortie libre de potentiel pour dispositif d'alarme	100 Ohms

Tous les fils électriques doivent être approuvés V2-IEC ou des câbles gainés en PVC.
Les fils à l'intérieur du coffret doivent être maintenus avec les attaches pour éviter tous dommages des câbles par frottement ou étirement.

www.absolualarme.com met à la disposition du public, via www.docalarme.com, cette documentation technique dont les références, marques et logos, sont la propriété des détenteurs respectifs

Contacts Services Distributeurs

Contacts Services Distributeurs

www.absolualarme.com met à la disposition du public, via www.docalarme.com, de la documentation technique dont les références, marques et logos, sont la propriété des détenteurs respectifs

Guardall

Centrale d'alarme Intrusion
PX34 V3.01
Manuel d'utilisation

Ref. 320837-0A

www.absolualarme.com met à la disposition du public, via www.docalarme.com, de la documentation technique dont les références, marques et logos, sont la propriété des détenteurs respectifs

Sommaire

1. A propos de la certification 3
2. Définitions 3
3. Présentation du clavier 4
3.1 Présentation du clavier 4
3.2 Information sur l'état des alimentations 4
4. Mise en service 4
4.1. Mise en service simplifiée 5
4.2. Mise en service Groupes 5
5. Mise hors service 6
5.1. Mise hors service simplifiée 6
5.2. Mise hors service Groupes 6
6. Exploitation des fonctions de contrôle d'accès 6
6.1. Ouverture d'une porte 7
6.2. Mise en service depuis un lecteur de proximité 7
6.3. Mise hors service depuis un lecteur de proximité 7
7. Que faire en cas d'alarme 7
7.1. Alarme pendant l'absence de l'utilisateur 8
7.2. Alarme en présence de l'utilisateur 8
8. Que faire en cas de problème 8
8.1. Problème lors de la Mise en service 9
8.2. Déclenchement de l'alarme lorsque la centrale est arrêtée 10
9. Exploitation des autres fonctionnalités 10
9.1. Consultation de la mémoire d'événement 10
9.2. Réglage de l'horloge 11
9.3. Code Utilisateur 12
9.3.1. Code utilisateur par défaut 12
9.3.2. Changement de code utilisateur 12
9.4. Changement du numéro de téléphone vocal 13
10. Menu Utilisateur 14
10.1. Arborescence du menu utilisateur 14
10.2. Liste et détail des fonctions exploitables par l'utilisateur 15
10.3. Navigation dans le menu utilisateur 16

www.absolualarme.com met à la disposition du public, via www.absolualarme.com, de la documentation technique dont les références, marques et logos, sont la propriété des détenteurs respectifs

1. A propos de la certification

La gamme de centrales d'alarmes intrusion PX bénéficie de la certification NFA2P (association de la marque NF de l'AFNOR et de la marque A2P du CNPP) sous les numéros suivants.

Matériel	Référence	N° NFA2P
Certification NFA2P Type 2		
Centrale PX34	W73799	112000570
Centrale PX34+ transmetteur Digital Smartdial Super	W73799 + W73824	122000057
Centrale PX 34+ transmetteur Digital Vocal Smartdial Speech	W73799 + W73825	122000057
Clavier de commande LCD de base	W73807	112057-01
Clavier de commande + lecteur de proximité	W73811	112057-02
Clavier de commande+lecteur de proximité+2 entrées alarme	W73816	112057-03
Coffret d'alimentation avec 8 entrées Smart Expander	W73818	112057-04
Concentrateur 8 points	W73736	112057-05
Module de sortie 8 relais	W73739	112057-06
Module de sortie8 transistor	W73737	112057-07
Module de sortie 8 transistor et 4 relais	W73738	112057-08
Module série	W73740	112057-09
Clavier LCD 2 entrées alarme	W73809	112057-10
Clé électronique	W72993	112057-11
Clé de proximité	W73820	112057-12

2. Définitions

AP
Défaillance d'une autoprotection qui nécessite une intervention (coffret endommagé)

Alarme
Indique qu'un point de détection a déclenché

Groupe
Combinaison d'une ou de plusieurs zones

Isoler
Permet de rendre inopérant un détecteur pendant un cycle Marche/Arrêt

MES
Mise En Service

MHS
Mise Hors Service

MHS alarme
Alarme survenue centrale arrêtée (concerne la plupart du temps les autoprotections ou les détecteurs en service 24h/24)

Réarmement
Effacement d'une alarme par un code ou un badge

Utilisateur
Personne autorisée à utiliser le système

Zone
Ensemble des points d'alarmes appartenant à un même espace de surveillance

www.absolualarme.com met à la disposition du public, via www.docalarme.com, de la documentation technique dont les références, marques et logos sont la propriété des détenteurs respectifs

3. Présentation du clavier

Le clavier est l'interface principale entre l'utilisateur et la centrale PX. Il permet essentiellement de visualiser les informations provenant du système au travers de l'écran à cristaux liquides et de le piloter à l'aide des touches rétroéclairées, d'une clé électronique SmartPin (option) ou d'un badge ou jeton de proximité ProxKey (option).

3.1 Présentation du clavier

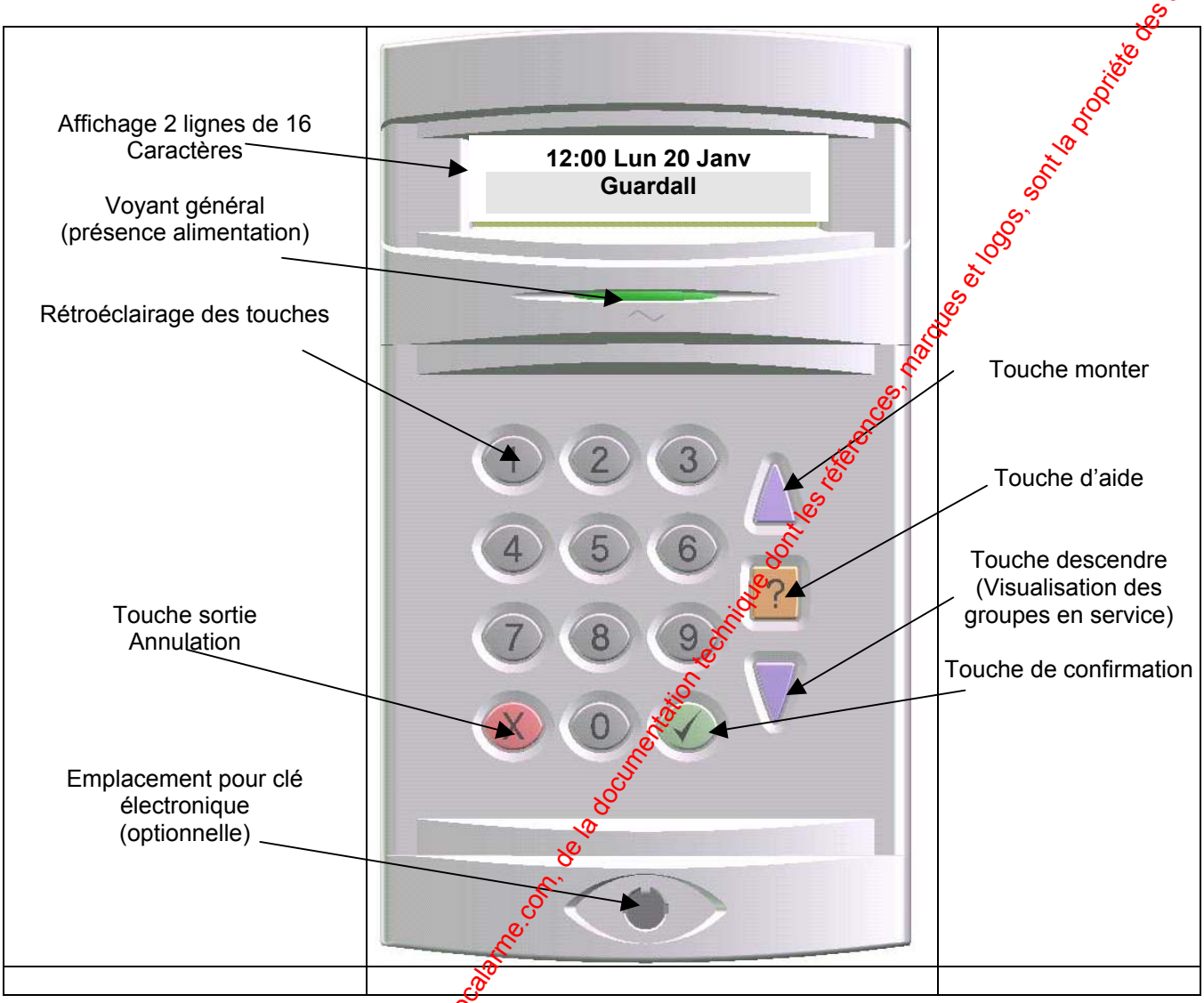

3.2 Information sur l'état des alimentations

Le voyant général de couleur verte présent sous l'afficheur du clavier permet d'être informé sur l'état de l'alimentation électrique du système.

Etat du voyant	Statut de l'alimentation
Allumé fixe	Le système est correctement alimenté
Clignotement	L'alimentation 230V ~ est coupée, la batterie assure temporairement l'alimentation du système
Eteint	Phase critique : la batterie ne permet plus d'assurer l'alimentation du système d'alarme ; le système d'alarme devient inopérant, ce qui peut entraîner des dysfonctionnement (alarmes intempestives, déclenchements sirènes, blocage du clavier…) Contacter d'urgence votre installateur

4. Mise en service

La Mise En Service consiste à mettre sous surveillance une installation selon le paramétrage effectué.
Celle-ci peut s'effectuer par trois modes selon la façon dont a été configuré le système par l'installateur : par l'entrée d'un code personnel, par présentation d'un badge de proximité ou par l'insertion d'une clé électronique SmartPin.

www.absoluualarme.com met à la disposition du public, via www.docalarme.com, de la documentation technique dont les références, marques et logos, sont la propriété des détenteurs respectifs

4.1. Mise en service simplifiée

Cette action consiste à mettre en service un groupe

Action de l'utilisateur	Affichage Ecran	Action du système
Taper le code personnel et appuyer sur ✓ **ou** Présenter le badge ou jeton devant le clavier **ou** Insérer la clé SmartPin dans le réceptacle	02 = MES 04 = Tst	
Taper 02	Nom du Groupe Reste 12 secondes	Le système lance et décompte la temporisation de sortie du groupe sélectionné. Le buzzer est activé pendant la durée de la temporisation.
Quitter les locaux avant la fin de la temporisation en empruntant le chemin d'accès défini par l'installateur	Nom du Groupe MES Heure Date Nom du site	A l'issue de la temporisation, le système d'alarme est Mis en Service

4.2. Mise en service Groupes

La centrale d'alarme PX peut gérer plusieurs zones géographiques indépendantes appelées groupes (par exemple rez-de-chaussée, étages, dépendances, …).
Ainsi, chacun de ces groupes peut être exploité de manière totalement indépendante.

Action de l'utilisateur	Affichage écran	Action du système
Taper le code personnel et appuyer sur ✓ **ou** Présenter le badge ou jeton devant le clavier **ou** Insérer la clé SmartPin dans le réceptacle	02 = MES 04 = Tst	
Taper 02	01 = Nom du Groupe 1 02 = Nom du Groupe 2	La centrale propose tous les groupes possibles pour la MES
Utiliser ▲▼ pour afficher les autres groupes possibles	03 = Nom du Groupe 3 04 = Nom du Groupe 4	
Taper le code du groupe à mettre en service (01 ou 02 ..)	Nom du Groupe Reste 12 secondes	Le système lance et décompte la temporisation de sortie du groupe sélectionné. Le buzzer est activé pendant la durée de la temporisation.
Quitter les locaux avant la fin de la temporisation en empruntant le chemin d'accès défini par l'installateur	Nom du Groupe MES Heure Date Nom du site	A l'issue de la temporisation, le système d'alarme est mis en service

www.absolualarme.com mis à la disposition du public, via www.docalarme.com, de la documentation technique dont les références, marques et logos sont la propriété des détenteurs respectifs

5. Mise hors service

La Mise Hors Service consiste à arrêter la centrale d'alarme en passant auparavant par un chemin d'entrée défini par l'installateur

5.1. Mise hors service simplifiée

Action de l'utilisateur	Affichage écran	Action du système
Accéder au locaux par le chemin d'entrée défini		Le buzzer du clavier est actif pour signaler que la centrale est en service, et lance la temporisation d'entrée
Taper le code personnel et appuyer sur ✓ **ou** Présenter le badge ou jeton devant le clavier **ou** Insérer la clé SmartPin dans le réceptacle	Nom du Groupe MHS	La centrale arrête le groupe
	Heure Date Nom du site	La centrale affiche l'écran d'attente

5.2. Mise hors service Groupes

Action de l'utilisateur	Affichage écran	Action du système
Taper le code personnel et appuyer sur ✓ **ou** Présenter le badge ou jeton devant le clavier **ou** Insérer la clé SmartPin dans le réceptacle	01= MHS 02= MES ----------	
Taper 01 (MHS)	01 = Nom du Groupe 1 02 = Nom du Groupe 2	La centrale propose tous les groupes possibles pour la MHS
Utiliser ▲▼ pour afficher les autres groupes possibles	03 = Nom du Groupe 3 04 = Nom du Groupe 4	
Taper le code du groupe à mettre hors service (01 ou 02 ..)	Nom du Groupe MHS	La centrale arrête le groupe choisi et revient à l'état initial
Refaire la procédure depuis le début pour mettre hors services les autres groupes	Heure Date Nom du site	

6. Exploitation des fonctions de contrôle d'accès

Les centrales PX 80 et 500 intègrent une fonction contrôle d'accès qui permet, si elle est activée par l'installateur, de réaliser les actions définies ci-dessous, à partir d'un lecteur de proximité.

www.absolualarme.com mise à la disposition du public, via www.docalarme.com, de la documentation technique dont les références, marques et logos, sont la propriété des détenteurs respectifs

6.1. Ouverture d'une porte

Tout porteur de badge de proximité peut ouvrir une porte, en fonction de ses autorisations, à l'aide d'un lecteur de proximité relié à une électronique qui pilote une gâche électrique, une ventouse électromagnétique,…

Action de l'utilisateur	Indication des led	Action du système
	Led Rouge allumée	Porte fermée
Présenter le badge devant le lecteur	Led rouge allumée Led verte allumée momentanément	Porte ouverte pendant la durée d'ouverture programmée
	Led rouge allumée	Porte fermée Retour à l'état initial

6.2. Mise en service depuis un lecteur de proximité

Un lecteur de proximité destiné à autoriser ou interdire l'accès d'une porte (à travers une gâche électrique, une ventouse électromagnétique,…) peut également être configuré par l'installateur pour réaliser la mise en service du groupe intrusion associé à cette porte.

Action de l'utilisateur	Indication des led	Action du système
	Led Rouge allumée	Porte fermée
Présenter le badge devant le lecteur	Led rouge allumée Led verte allumée momentanément	Porte ouverte
Présenter le badge une seconde fois dans les 5 secondes	Led verte et rouge clignotent simultanément	MES du groupe associé à la porte à la fin de la temporisation de sortie programmée pour le groupe.
	Led rouge allumée	Retour à l'état initial

6.3. Mise hors service depuis un lecteur de proximité

Un lecteur de proximité destiné à autoriser ou interdire l'accès d'une porte (à travers une gâche électrique, une ventouse électromagnétique,…) peut également être configuré par l'installateur pour réaliser la mise hors service du groupe intrusion associé à cette porte.

Action de l'utilisateur	Indication des led	Action du système
	Led Rouge allumée	Porte fermée
Présenter le badge devant le lecteur de proximité	Led rouge allumée Led verte allumée momentanément	Porte ouverte MHS immédiate du groupe associé à la porte
	Led rouge allumée	Retour à l'état initial

7. Que faire en cas d'alarme

Une alarme est une information de la centrale traduisant un problème sur l'installation.
Elle peut être due à un déclenchement sur un détecteur, à un sabotage sur les coffrets (autoprotection) ou des anomalies détectées par le système tel que la disparition du secteur, de la coupure de la ligne téléphonique….

www.absolualarme.com met à la disposition du public, via www.dcalarme.com ce la documentation technique dont les références, marques et logos sont la propriété des détenteurs respectifs

7.1. Alarme pendant l'absence de l'utilisateur

On considère le cas d'un utilisateur tentant de mettre hors service la centrale d'alarme.

Action de l'utilisateur	Affichage écran	Action du système
Accéder au locaux par le chemin d'entrée défini		Le buzzer du clavier est actif pour signaler que la centrale est en service, et lance la temporisation d'entrée
Taper le code personnel et appuyer sur ✓ **ou** Présenter le badge ou jeton devant le clavier **ou** Insérer la clé SmartPin dans le réceptacle	Nom du Groupe MHS	La centrale arrête le groupe
	Nom du point Type d'événement ✓ = Rearmement	La centrale affiche l'origine de l'alarme ainsi que le type d'alarme. Puis la centrale propose le réarmement pour effacer la mémoire d'alarme
Taper ✓	02 = MES 04 = Tst	La centrale affiche les menus suivants

7.2. Alarme en présence de l'utilisateur

Action de l'utilisateur	Affichage écran	Action du système
		Les asservissements de la centrale sont activés : sirène, flash …..
Taper le code personnel et appuyer sur ✓ **ou** Présenter le badge ou jeton devant le clavier **ou** Insérer la clé SmartPin dans le réceptacle	Nom du Groupe MHS Nom du point Type d'événement	La centrale arrête les sirènes et autres asservissements. La centrale met le groupe hors service et affiche les sources d'alarmes présentes par défilement
	✓ = Réarmement	La centrale propose le réarmement pour effacer la mémoire d'alarme
Taper ✓	02 = MES 04 = Tst	La centrale efface la mémoire d'alarme et affiche les menus suivants.
Taper x ou attendre 2 minutes	Heure Date Nom du site	La centrale revient à l'affichage initial

8. Que faire en cas de problème

Tout problème à une origine et pouvoir en déterminer la cause permet de gagner du temps pour sa résolution.
C'est pourquoi la centrale affiche, à travers l'écran LCD du clavier d'exploitation, les informations liées aux différents évènements. Il est donc important de les noter précisément pour réaliser par soi-même un diagnostic où le cas échéant pour faire intervenir à bon escient votre installateur.

www.absoluvalarme.com met à la disposition du public, via www.docalarme.com, de la documentation technique dont les références, marques et logos, sont la propriété des détenteurs respectifs

8.1. Problème lors de la Mise en service

Action de l'utilisateur	Affichage écran	Action du système
Taper le code personnel et appuyer sur ✓ **ou** Présenter le badge ou jeton devant le clavier **ou** Insérer la clé SmartPin dans le réceptacle	02 = MES 04 = Tst	
Taper 02 Vérifier et corriger la source du défaut.	MES Impossib Nom du Point Type d'événement 02 = MES 03 = Rearmement	La centrale affiche l'impossibilité de mise en service. Les défauts présents sont affichés. La centrale revient ensuite à l'affichage initial
Recommencer la procédure de mise en service : Taper 02	02 = MES 03 = Rearmement	Le système lance et décompte la temporisation de sortie du groupe sélectionné. Le buzzer est activé en continu pendant la durée de la temporisation.
Quitter les locaux avant la fin de la temporisation en empruntant le chemin d'accès défini par l'installateur	Nom du Groupe MES Heure Date Nom du site	A l'issue de la temporisation, le système d'alarme est mis en service

Persistance du problème : appeler votre installateur en lui précisant la cause du problème affichée sur le clavier.

www.absolualarme.com met à la disposition du public, via www.docalarme.com de la documentation technique dont les références, marques et logos, sont la propriété des détenteurs respectifs

8.2. Déclenchement de l'alarme lorsque la centrale est arrêtée

Action de l'utilisateur	Affichage écran	Action du système
		Les buzzers des claviers sont activés. Les sirènes pourraient être activées si elles sont paramétrées.
Taper le code personnel et appuyer sur ✓ **ou** Présenter le badge ou jeton devant le clavier **ou** Insérer la clé SmartPin dans le réceptacle	MHS Alarme Nom du Point Type événement	La centrale informe de la présence d'une alarme centrale arrêtée (MHS) Et affiche les différentes causes de cette alarme
	✓ = Rearmement	La centrale propose l'effacement de ces alarmes
Taper ✓	02 = MES 04 = TST Nom du Point Type événement	La centrale affiche les menus possibles si le défaut est réarmé Si le défaut est persistant, l'affichage des défauts réapparaît
Vérifier s'il ne s'agit pas d'un point oublié ouvert. Dans ce cas fermer ce point et recommencer la procédure de réarmement.		
Taper x ou attendre 2 minutes	Heure Date Nom du site	La centrale retourne à son état initial

Persistance du problème : appeler votre installateur en lui précisant la cause du problème affichée sur le clavier.

9. Exploitation des autres fonctionnalités

9.1. Consultation de la mémoire d'événement

La centrale PX mémorise jusqu'à 250 événements. L'utilisateur peut à tout moment consulter la mémorisation de ces événements en suivant la procédure décrite ci-dessous.

Action de l'utilisateur	Affichage écran	Action du système
Taper le code personnel et Appuyer sur la touche ∨ **ou** Présenter le badge ou le jeton devant le clavier **ou** Insérer la clé électronique SmartPin dans le réceptacle	02 = MES 04 = Test	La centrale affiche les fonctions accessibles à l'utilisateur

www.absolualarme.com met à la disposition du public, via www.doc-alarme.com, de la documentation technique dont les références, marques et logos, sont la propriété des détenteurs respectifs

Utiliser la touche ▼ pour afficher les fonctions relatives aux événements mémorisés et taper le numéro correspondant à la fonction mémoire recherchée	10 = Evnt Total 11 = Evnt Pt 12 = Evnt Util 13 = Evnt CL 14 = Evnt date 15 = Evnt Alarme	10. Affiche la totalité des évènements mémorisés 11. Affiche les événements mémorisé relatifs à un point 12. Affiche les évènements mémorisés relatifs à un utilisateur 13. Affiche les évènements mémorisés relatifs clavier 14. Affiche les évènements mémorisés relatifs à une date 15. Affiche les évènements mémorisés relatifs à des alarmes
Choisir l'option souhaitée en tapant 1 ou 2	1= Affichage 2 = Imprimer Alarme	1. Permet de visualiser l'événement sur l'écran du clavier 2. Permet d'éditer les événements sur une imprimante raccordée à la centrale.
Utiliser les touches ▲▼ pour faire défiler les événements sur le clavier; Utiliser la touche ? pour afficher l'heure de l'événement.	Nom de l'évènement Type événement Heure Type Evénement	Affichage de l'événement Affichage de l'heure
Taper **x** ou attendre 2 mn	Heure - Date Nom du site Evénement	La centrale revient à son état initial

9.2. Réglage de l'horloge

La centrale PX étant un équipement destiné à la protection des biens et des personnes, il appartient à l'installateur de s'assurer du réglage correct de l'horloge et de la date.
Toutefois, l'utilisateur a la possibilité de réaliser un réglage de l'horloge dans les limites de ± 75 min.

Action de l'utilisateur	Affichage écran	Action du système
Taper le code personnel et Appuyer sur la touche ∨ **ou** Présenter le badge ou le jeton devant le clavier **ou** Insérer la clé électronique SmartPin dans le réceptacle	02 = MES 04 = Test	La centrale affiche les fonctions accessibles à l'utilisateur
Taper 20	Heure 17:30	
Taper ✓ Saisir l'heure souhaitée	Heure Entrez HH : MM Heure 17:45	La centrale affiche l'heure réglée
Taper **x**	02 = MES 04 = Test	

www.absoualarme.com met à la disposition du public, via www.docalarme.com, de la documentation technique dont les références, marques et logos, sont la propriété des détenteurs respectifs

Taper **x**	✓ = Valide sortie	La centrale propose de quitter le menu
Taper ✓	Heure Date Nom du site	La centrale revient à son état initial

9.3. Code Utilisateur

9.3.1. Code utilisateur par défaut

La centrale PX est paramétrée en usine avec un code utilisateur (ou code personnel) portant le numéro : **0202**

9.3.2. Changement de code utilisateur

Dès que l'utilisateur a pris en main son installation, il est conseillé de créer son(ses) code(s) utilisateur(s).
La centrale PX 18 permet de gérer 19 utilisateurs (chacun identifié par un code personnalisé de 4 à 6 chiffres).

Action de l'utilisateur	Affichage écran	Action du système
Taper le code personnel et Appuyer sur la touche ⌄ **ou** Présenter le badge ou le jeton devant le clavier **ou** Insérer la clé électronique SmartPin dans le réceptacle	02 = MES 04 = Test	La centrale affiche les fonctions possibles à l'utilisateur
Taper 06	Entrez Nouveau Code :	
Taper le nouveau Code Saisir une deuxième fois le code (confirmation)	RE-entrez Nouveau Code :	La centrale demande une deuxième fois la saisie du même code.
Taper **x**	02 = MES 04 = Test	La centrale affiche les menus
Taper **x**	✓ = Valide sortie	La centrale propose de quitter le menu
Taper ✓	Heure Date Nom du site	La centrale revient à son état initial

www.absolualarme.com met à la disposition du public, via www.docalarme.com, de la documentation technique dont les références, marques et logos, sont la propriété des détenteurs respectifs

9.4. Changement du numéro de téléphone vocal

Lorsque la centrale d'alarme est équipée d'un transmetteur téléphonique vocal, elle peut être paramétrée par l'installateur pour transmettre des informations d'alarme sous forme d'un message vocal. Ce message pourra être écouté sur un simple téléphone dont le numéro peut être modifié à volonté par l'utilisateur.

Action de l'utilisateur	Affichage écran	Action du système
Taper le code personnel et Appuyer sur la touche ✓ **ou** Présenter le badge ou le jeton devant le clavier **ou** Insérer la clé électronique SmartPin dans le réceptacle	02 = MES 04 = Tst	La centrale affiche les différents menus
Taper 08	Numero Tel Numero _	La centrale demande le numéro de téléphone à changer parmi les 4 numéros possibles
Taper le numéro souhaité (1 à 4)	Numero Tel 2 01 34 34 34 90 Non Valide Non Autorise	La centrale affiche le numéro du téléphone concerné (clignote) Cette affichage apparaît si le numéro de téléphone n'est pas programmé ou n'est pas vocal
Saisir le nouveau numéro Si un préfixe de sortie est nécessaire taper **0** et **,** **" , "** est obtenue avec la touche ▼	Numero Tel 2 0, 01 34 34 34 85	La centrale affiche le nouveau numéro saisi (clignote)
Taper **x**	Numero Tel Numero	La centrale affiche l'écran précédent
Taper **x**	08 = Numero Tel 09 = Arret Trans	La centrale affiche l'écran suivant
Taper **x**	✓= Valide sortie	
Taper ✓	Heure Date Nom du site	La centrale revient à son état initial

www.absolualarme.com met à la disposition du public, via www.docalarme.com, de la documentation technique dont les références, marques et logos, sont la propriété des détenteurs respectifs

10. Menu Utilisateur

10.1. Arborescence du menu utilisateur

En marge des fonctionnalités détaillées ci-dessus dans le manuel utilisation, il existe de nombreuses autres possibilités d'exploitation offertes par la centrale PX à travers un menu dynamique et contextuel.
L'arborescence complète de ce menu est présentée ci-dessous afin de permettre une navigation avec le clavier lcd.

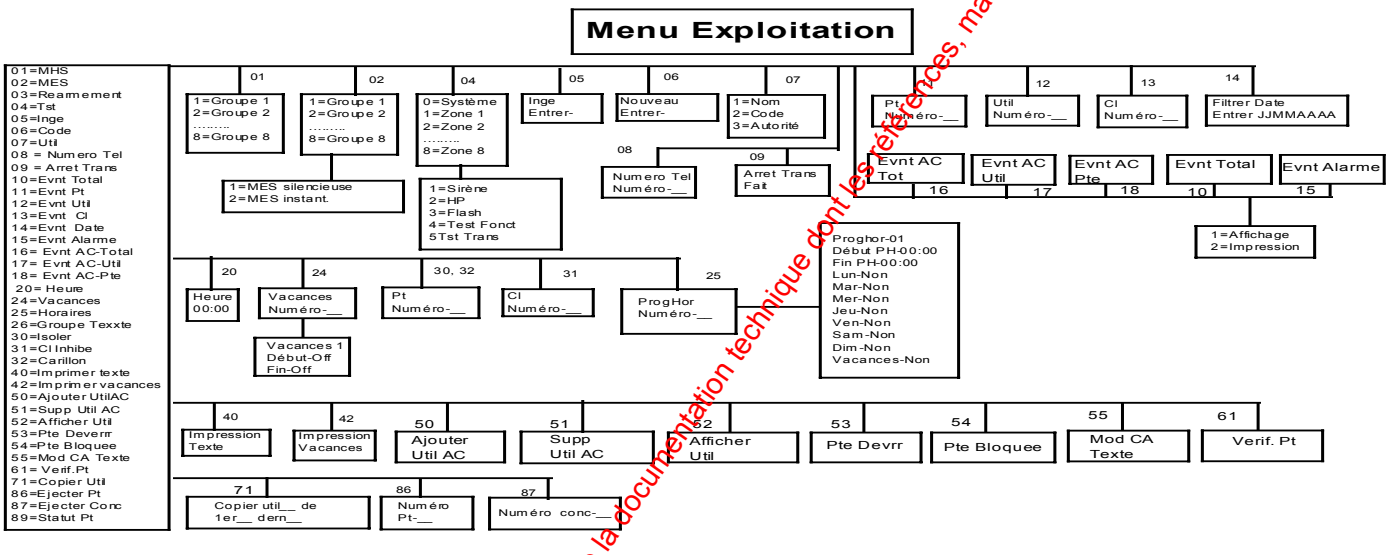

www.absolualarme.com met à la disposition du public, via www.docalarme.com, de la documentation technique dont les références, marques et logos, sont la propriété des détenteurs respectifs

10.2. Liste et détail des fonctions exploitables par l'utilisateur

Affichage écran	Description de la fonction
01 = MHS	Mise hors service du système d'alarme
02 = MES	Mise en service du système d'alarme
03 = Réarmement	Permet d'effacer les alarmes mémorisées ou en cours
04 = Tst	Permet de tester le bon fonctionnement du système d'alarme **Exemples** Activation des sirènes, des flashs Vérification du déclenchement des détecteurs Vérification de la transmission
05 = Inge	Permet à l'installateur de rentrer dans le Menu Installateur qui lui est réservé. **Remarque** L'installateur ne peut avoir accès au Menu Installateur qu'après que l'utilisateur ait tapé son code personnel
06 = Code	Permet à l'utilisateur de modifier son code personnel
07 = Util	Permet à l'utilisateur maître de créer des utilisateurs pour le système d'alarme. Paramètres accessibles : Nom de l'utilisateur Code personnel attribué initialement à l'utilisateur Hiérarchie qui définit le niveau d'accès de l'utilisateur du système
08 = Numero Tel	Permet de changer le numéro de téléphone en mode vocal
09 = Arret Trans.	Permet d'arrêter un cycle de transmission en cours
10 = Evnt-Total	Accès à la totalité de la mémoire d'évènements
11 = Evnt-Pt	Accès à la mémoire d'évènements liée à un point particulier
12 = Evnt-Util	Accès à la mémoire d'évènements liée à un utilisateur particulier
13 = Evnt-Cl	Accès à la mémoire d'évènements liée à un clavier particulier
14 = Evnt-Date	Accès à la mémoire d'évènements liée à une date particulière
15 = Evnt-Alarme	Accès à la mémoire d'évènements liée aux alarmes
16 = Event AC - Tot	Accès à la mémoire d'évènements liée au contrôle d'accès
17 = Event AC-Util	Accès à la mémoire d'évènements liée aux accès d'un utilisateur particulier
18 = Event AC-Pte	Accès à la mémoire d'évènements liée à une porte spécifique
20 = Heure	Réglage de l'heure
24 = Vacances	Permet de paramétrer les périodes de vacances
25 = Horaires	Permet de modifier les horaires des programmes horaires
26 = Groupe Texte	Permet d'attribuer un nom aux groupes de mise en service
30 = Isoler	Permet de ne pas prendre en compte un détecteur. **Exemple** Lors d'une mise en service, cette fonction permet de ne pas activer la surveillance d'un point (si ce point est en défaut permanent ou si l'on souhaite ne pas actionner la surveillance d'une zone particulière)
31 = Cl Inhibe	Permet de désactiver les touches d'un clavier particulier **Exemple** Un clavier situé dans un lieu de passage peut être rendu inopérant (sauf l'affichage) afin d'éviter toute manipulation intempestive
32 = Carillon	Permet d'actionner les hauts-parleurs de la centrale et le buzzer des claviers lorsque le détecteur sélectionné à travers la fonction « Carillon » est sollicité (en alarme) ; ceci lorsque le système est hors service. **Exemple** Indication de passage dans certaines zones
40 = Imprime Text.	Permet d'imprimer tous les libellés programmés dans la centrale (noms, groupes, points,…)
50 = Ajoute Util	Permet de rajouter un utilisateur de contrôle d'accès
51 = Supp Util	Permet de supprimer un utilisateur de contrôle d'accès
52 = Afficher Util	Permet à travers la lecture d'un badge de connaître son propriétaire (présenter le badge après activation de cette fonction
53 = Pte Deverr.	Permet de déverrouiller /verrouiller une porte à travers le clavier
54 = Pte Bloquée	Permet de bloquer la porte quelque soit le badge présenté
55 = Mod CA Texte	Permet de donner un nom à une porte

www.absolualarme.com met à la disposition du public, via www.docalarme.com, de la documentation technique dont les références, marques et logos, sont la propriété des détenteurs respectifs

61 = Verif. Pt	Permet de vérifier le statut d'un point (état, localisation)
71 = Copier Util	Permet de dupliquer la hiérarchie d'un utilisateur sur un autre
73 = Copier A/Util	Permet de dupliquer la hiérarchie contrôle d'accès d'un utilisateur sur d'autres
86 = Ejecter Pt	Permet d'éjecter l'autoprotection et l'alarme d'un point jusqu'à rétablissement manuel **Exemple** Détecteur défectueux en attente de remplacement
87 = Ejecter conc	Permet d'éjecter l'autoprotection d'un concentrateur jusqu'à rétablissement normal **Exemple** Coffret d'un concentrateur défectueux en attente de remplacement
89 = Statut Pt	Indique l'état des entrées de la centrale (défaut, en alarme,…)

10.3. Navigation dans le menu utilisateur

L'accès au menu utilisateur s'effectue toujours par la saisie du code utilisateur personnel. La centrale affiche les fonctions du menu autorisées selon la hiérarchie propre de l'utilisateur .

Action de l'utilisateur	Affichage écran	Action du système
Taper le code personnel et appuyer sur ✓ **ou** Présenter le badge ou le jeton devant le clavier **ou** Insérer la clé SmartPin dans le réceptacle	02 = MES 04 = Tst	La centrale affiche les premières arborescences principales
Taper sur ▲	89 = Statut Pt 02 = MES	La centrale déroule le menu vers le haut
Taper sur ▼	04 = Tst 05 = Inge	La centrale déroule le menu vers le bas
Taper le numéro de la fonction souhaitée	1 = Sirène 2 = Flash	La centrale affiche les options liées à la fonction choisie
Taper **x**	x = Valider sortie	La centrale propose de sortir du menu
Taper ✓	Heure – Date Nom du site	La centrale revient à l'état initial

www.absolualarme.com met à la disposition du public, via www.doctarme.com de la documentation technique dont les références, marques et logos, sont la propriété des détenteurs respectifs

Notes

www.absolualarme.com met à la disposition du public, via www.docalarme.com, de la documentation technique dont les références, marques et logos, sont la propriété des détenteurs respectifs

Notes

www.absolualarme.com met à la disposition du public, via www.docalarme.com, de la documentation technique dont les références, marques et logos, sont la propriété des détenteurs respectifs

Notes

www.absolualarme.com met à la disposition du public, via www.docalarme.com, de la documentation technique dont les références, marques et logos, sont la propriété des détenteurs respectifs

Contacts Services Distributeurs

Contacts Services Installateurs

www.absolualarme.com met à la disposition du public, via www.docalarme.com, de la documentation technique dont les références, marques et logos, sont la propriété des détenteurs respectifs