ALARMES AMAR
EN TOUTE SECURITE

NOTICE D'INSTALLATION

CENTRALE 3 CIRCUITS - Réf : CP 30 N
CENTRALE 6 CIRCUITS - Réf : CP 60 N

NOT 2016
822 00004
930101

www.absolualarme.com met à la disposition du public, via www.locaalarme.com, de la documentation technique dont les références, marques et logos, sont la propriété des détenteurs respectifs

Vous venez de faire l'acquisition d'un système d'alarme AMAR et nous vous remercions pour votre confiance.

La présente notice a été conçue pour vous guider "pas à pas" dans l'installation et l'utilisation de votre système. Nous vous recommandons donc de ne sauter aucun chapitre et de suivre fidèlement tous les conseils que nous vous donnons.

Si toutefois vous rencontrez quelques difficultés, n'hésitez pas à contacter notre **SERVICE CONSOMMATEURS** au :

(1) 30.24.33.53

Dans l'emballage de la centrale, vous trouverez un sachet contenant :

- 4 vis de Ø 4 mm
- 4 chevilles
- 2 petites rondelles entretoise
- 2 grandes rondelles de rattrapage d'aplomb
- 1 "collier" en plastique blanc.
- 1 bande de papier autocollante

Joint à la notice, vous disposez également d'un gabarit de pose qui vous sera très utile lors de la fixation de votre centrale. Mettez-le de côté.

www.absolualarme.com met à la disposition du public, via www.docalarme.com, de la documentation technique dont les références, marques et logos, sont la propriété des détenteurs respectifs

SOMMAIRE

REGLES GENERALES DE CABLAGE 4

CONSEILS D'INSTALLATION 5

- CHOIX DES CIRCUITS SELON LES MODES DE FONCTIONNEMENT
- ETAPES A RESPECTER

FIXATION ET RACCORDEMENT DES DETECTEURS, DES AVERTISSEURS ET DES TELECOMMANDES 7

FIXATION DE LA CENTRALE 8

RACCORDEMENT DE LA CENTRALE 10

MISE SOUS TENSION DEFINITIVE 15

MAINTENANCE 19

CARACTERISTIQUES TECHNIQUES 20

www.absolualarme.com met à la disposition du public, via www.docalarme.com, de la documentation technique dont les références, marques et logos, sont la propriété des détenteurs respectifs

REGLES GENERALES DE CABLAGE

CABLAGE FIL A FIL

Le raccordement entre la centrale, les détecteurs volumétriques, les avertisseurs et les télécommandes s'effectue par la méthode "fil à fil". Cela signifie que, grâce à l'utilisation d'un câble spécial 6 conducteurs de couleurs différentes (réf. AMAR 3 PRE) correspond toujours la même couleur de fil sur chaque borne numérotée de 1 à 6.

Voici un exemple :

bleu ---- > borne n° 1
rouge ---- > borne n° 2
vert ---- > borne n° 3
jaune ---- > borne n° 4
gris ---- > borne n° 5
blanc ---- > borne n° 6

Avant de commencer l'installation de votre système AMAR, vous devez donc attribuer une couleur à chaque borne et respecter votre "code couleur" jusqu'à la fin.

Le cable AMAR 3PRE comporte 6 conducteurs repérés individuellement par couleur. Ces 6 conducteurs sont enrobés d'une fine feuille d'aluminium. Cette feuille constitue "l'écran" du cable. Pour raccorder l'écran facilement, un fil dénudé est en contact avec celui-ci.
Ne passez pas les câbles servant à l'installation d'alarme, dans les mêmes gaines que celles destinées aux fils du 220 V ou du téléphone.

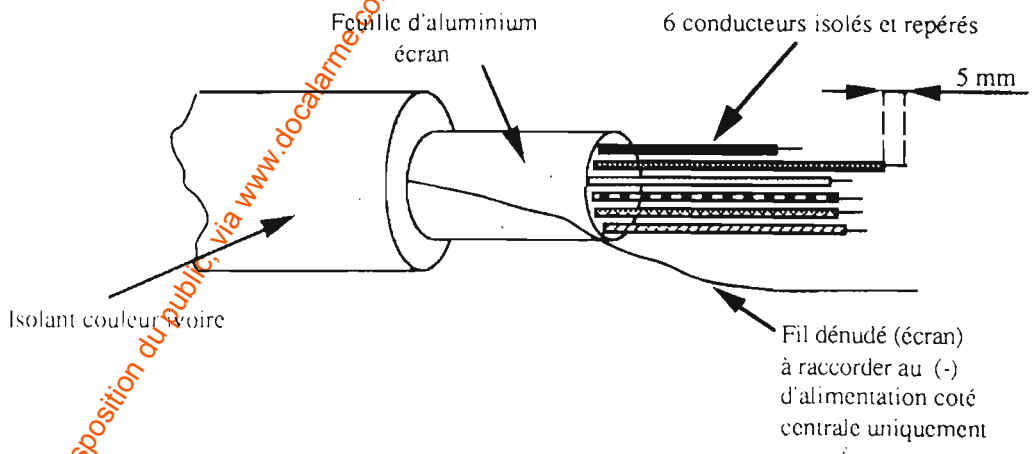

NOTA : Le raccordement des autres appareils de la gamme (contacts magnétiques, bris de glace, préalarme, transmetteur téléphonique) se réalise selon un schéma de câblage livré avec l'appareil.

www.absolualarme.com mis à la disposition du public, via www.docalarme.com, de la documentation technique dont les références, marques et logos sont la propriété des détenteurs respectifs

CONSEILS D'INSTALLATION

CHOIX DES CIRCUITS SELON LES MODES DE FONCTIONNEMENT

■ SURVEILLANCE PARTIELLE

Afin d'assurer une protection "partielle" de votre habitation, vous pouvez neutraliser temporairement certains circuits de détection. Vous pourrez par exemple conserver uniquement la protection périmétrique des issues pendant la nuit ou neutraliser la protection volumétrique d'une pièce dans laquelle se trouve un animal.

----> Pour garder toute cette souplesse d'utilisation, il est donc conseillé de regrouper tous les détecteurs périmétriques (contacts magnétiques d'ouverture, détecteurs bris de glace,...) sur un même circuit de détection, de monter les détecteurs volumétriques sur d'autres et de ne pas mélanger des détecteurs périmétriques et volumétriques sur un même circuit.

■ TEMPORISATION DEPART ET RETOUR

C'est le délai dont vous disposez pour quitter les lieux après avoir mis le système en marche ou pour accéder à la centrale (pour l'arrêter) lors de votre retour. Evidemment, cette temporisation est inutile si vous décidez de mettre en marche ou d'arrêter votre système à partir d'un boîtier de commande à distance.

Sur la centrale que vous venez d'acheter, vous pouvez choisir la durée de cette temporisation (30 ou 60 secondes) sur le circuit de détection n° 1 (centrale CP 30 N) et sur les circuits de détection n° 1 et 3 (centrale CP 60 N).

----> Il est donc conseillé de réserver le circuit n° 1 à la protection du "chemin d'accès" jusqu'à la centrale.

■ DETECTEURS DE SOL

Sur la centrale CP 60 N, vous pouvez installer des détecteurs de sol appelés "tapis contact" (réf. AMAR TC 4070).

----> Vous devez installer ces détecteurs dits : NO (normalement ouverts) sur le circuit n° 4 uniquement

www.absolualarme.com met à la disposition du public via www.apcalarme.com de la documentation technique dont les références, marques et logos, sont la propriété des détenteurs respectifs

ETAPES A RESPECTER

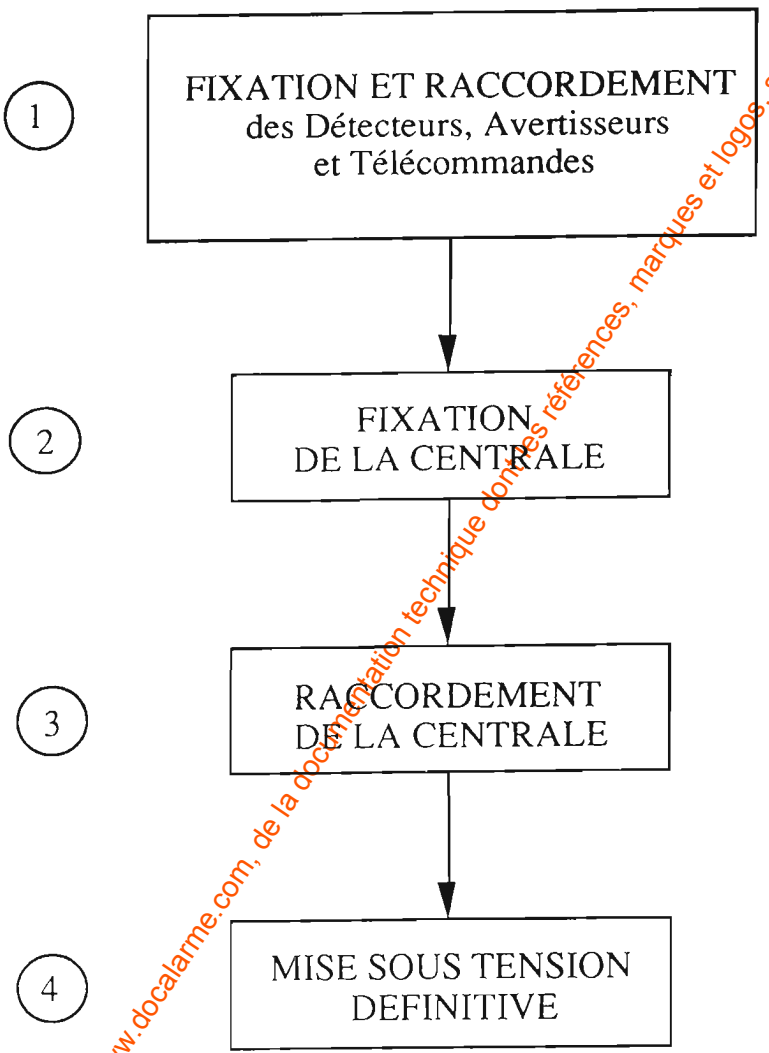

Chacune de ces étapes sera développée dans les chapitres suivants.

www.absolualarme.com met à la disposition du public, via www.docalarme.com, de la documentation technique données références, marques et logos, sont la propriété des détenteurs respectifs

ETAPE ①

FIXATION ET RACCORDEMENT DES DETECTEURS, AVERTISSEURS ET TELECOMMANDES

1 - FIXATION

Aidez-vous des notices livrées avec chaque appareil pour fixer les différents éléments à l'emplacement prévu.

2 - RACCORDEMENT

Câblez les borniers de chaque appareil selon le "code couleur" que vous avez choisi avec du câble 6 fils (6 x 0,6 mm) avec écran (réf. AMAR 3 PRE).

Reportez-vous aux notices de chaque appareil pour plus de précisions.

ATTENTION : Ne raccordez pas encore les batteries des sirènes autoalimentées (SI 110 N, SE 112 N, SE 113 N).

3 - LIAISON JUSQU'A LA CENTRALE

- Choisissez l'emplacement de la centrale et affichez le gabarit de perçage qui vous est fourni
- Amenez tous les câbles en provenance des appareils jusqu'à la centrale.

Conseils

1 - Fixez les câbles avec des cavaliers, en les collant, ou en les faisant circuler dans des baguettes plastiques (vous pouvez également les encastrer dans le mur).Attention : Ne fixez pas les câbles avec des agrafes car vous risqueriez de sectionner un des conducteurs et donc de provoquer un court-circuit.

2 - Pour éviter tous risques de parasitage, ne faites jamais circuler les câbles du système d'alarme dans les mêmes gaines que le secteur 220 V.

3 - Prévoyez 40 cm supplémentaires sur chaque câble pour ne pas être gêné lors du raccordement sur la centrale.

4 - REPERAGE DES CABLES

De manière à pouvoir identifier chaque câble au moment du raccordement à la centrale, repérez leur extrémité en inscrivant directement sur le câble (ou en collant une étiquette) le nom du circuit correspondant : "détection n°", "télécommande", "sirène n°".

5 - PREPARATION DE L'ALIMENTATION 220V

- Préparez un cordon de fil souple électrique double isolation (2 x 0,5 mm^2 ou 2 x 0,75 mm^2), équipé d'une fiche secteur 2 pôles pour relier la centrale à une prise de courant.(Prévoyez 40 cm supplémentaires de cordon).
- Ne pas brancher pour le moment.

www.absolualarme.com met à la disposition du public via www.docalarme.com cette documentation technique dont les références, marques et logos, sont la propriété des détenteurs respectifs

ETAPE ②

FIXATION DE LA CENTRALE

- A l'aide du gabarit de pose, percez 4 trous de Ø 4 mm et placez les 4 chevilles fournies.
- Fixez les deux petites rondelles entretoises dans les deux trous supérieurs et serrez les vis :

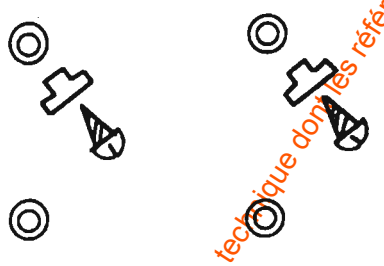

- Faites coulisser le volet de la centrale sur la gauche (jusqu'au deuxième cran) de manière à faire apparaître le "tableau de bord" de votre centrale.

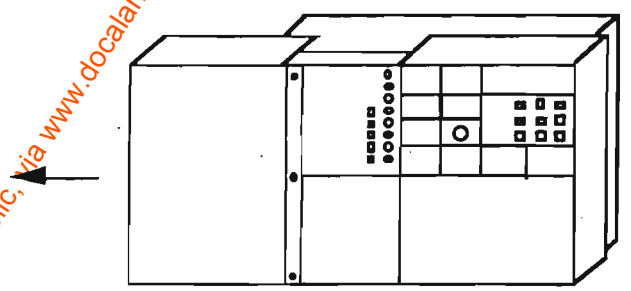

www.absolualarme.com met à la disposition du public, via www.docalarme.com, de la documentation technique dont les références, marques et logos, sont la propriété des détenteurs respectifs

- Dévissez les trois vis du capot et retirez le volet ainsi que le capot :

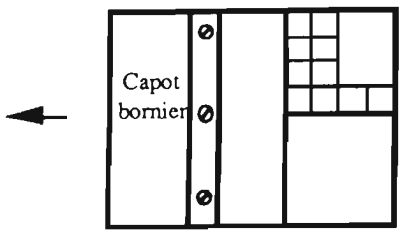

- Démontez le capot batterie en dévissant la vis restante et retirez la batterie :

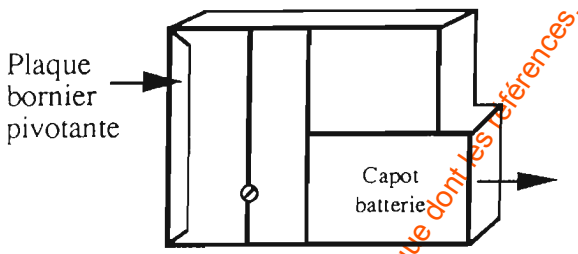

- "Accrochez" la centrale aux deux vis déjà fixées en veillant à ce que les câbles "secteur" et "alarme" en attente, se glissent bien dans les compartiments prévus au dos de la centrale.

Centrale vue de l'arrière :

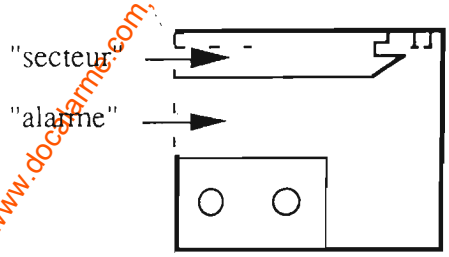

NB : Les parties en pointillés sur le schéma sont "cassables" de façon à vous permettre de glisser les câbles facilement dans les compartiments.

- Fixez les deux grandes rondelles restantes dans les deux trous qui apparaissent au fond du compartiment batterie.
- Réglez l'aplomb si nécessaire et serrez les deux vis.

www.absolualarme.com met à la disposition du public, via www.docalarme.com, de la documentation technique dont les références, marques et logos, sont la propriété des détenteurs respectifs

ETAPE (3)

RACCORDEMENT DE LA CENTRALE

1 - RACCORDEMENT DES FILS VENANT DES DETECTEURS, DES AVERTISSEURS ET DES TELECOMMANDES

- Dégainez les câbles en attente côté Centrale sur environ 5 cm. Conservez le repérage des câbles.
- Dénudez chaque fil sur 5 mm.
- Clipsez chaque câble dans les encoches prévues :

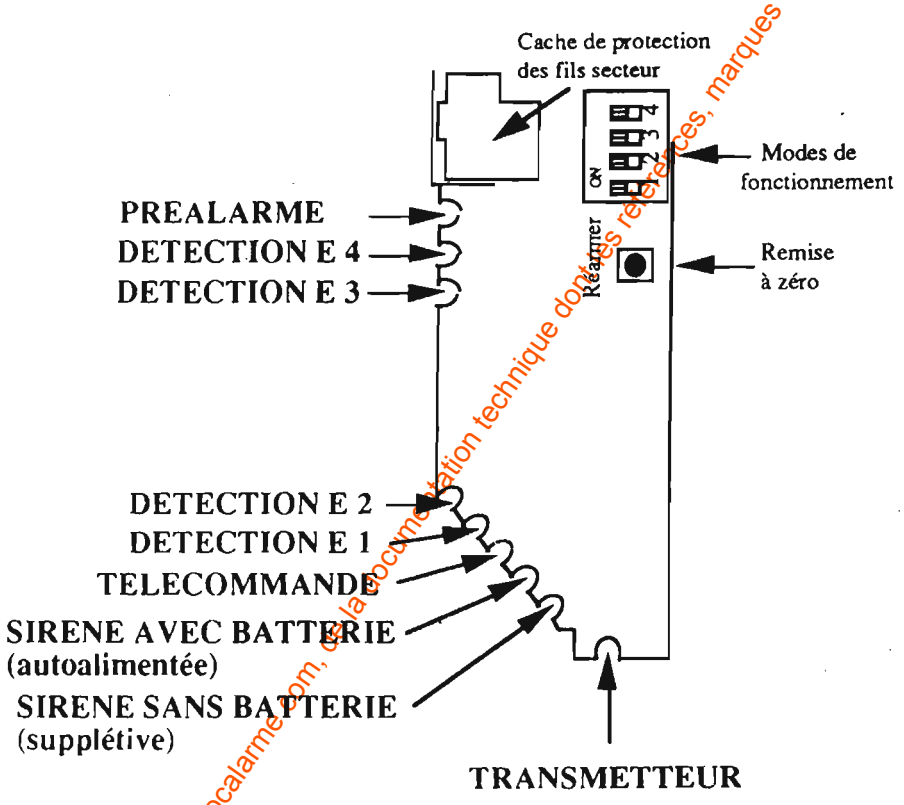

Enlevez le cache de protection des fils secteur.

- Raccordez les deux fils du secteur au bornier vert situé sous le cache et déjà embroché sur la centrale.
- Remettez le cache de protection des fils secteur

Avant de raccorder chaque câble en attente au bornier qui lui correspond, vous devez bloquer l'AUTOSURVEILLANCE en serrant la vis du milieu pour le maintien du capot.

www.absolualarme.com mise à disposition du public via www.docalarme.com, de la documentation technique dont les références, marques et logos, sont la propriété des détenteurs respectifs

DESCRIPTION DETAILLEE DE CHAQUE BORNIER :
(sur la plaque bornier pivotante)

PREALARME
(Sur CP 60 N uniquement)

1 ⊘ Alimentation 0 V(-) et écran (1)
2 ⊘ Alimentation 12 V(+)
3 ⊘ Détection (+)
4 ⊘ Détection (-)
5 ⊘ Autosurveillance
6 ⊘ Autosurveillance
7 ⊘ Sortie relais préalarme (-)
8 ⊘ Sortie relais préalarme (+)

DETECTION (E1 et E2 sur CP 30 N et E1, E2, E3 et E4 sur CP 60 N)

1 ⊘ Alimentation 0 V(-) et écran (1)
2 ⊘ Alimentation 12 V(+)
3 ⊘ Détection (+)
4 ⊘ Détection (-)
5 ⊘ Autosurveillance
6 ⊘ Autosurveillance

TELECOMMANDES

1 ⊘ Alimentation 0 V(-) et écran (1)
2 ⊘ Alimentation 12 V(+)
3 ⊘ Visualisation
4 ⊘ Commande M/A
5 ⊘ Autosurveillance
6 ⊘ Autosurveillance

SIRENES AUTOALIMENTEES (AVEC BATTERIE)

1 ⊘ Alimentation 0 V(-) et écran (1)
2 ⊘ Arrêt sirène(+)
3 ⊘ Charge batterie sirène(+)
4 ⊘ Inutilisé
5 ⊘ Autosurveillance
6 ⊘ Autosurveillance

SIRENES SUPPLETIVES (SANS BATTERIE)

1 ⊘ Alimentation 0 V(-) et écran (1)
2 ⊘ Arrêt sirène(+)
3 ⊘ Inutilisé
4 ⊘ Inutilisé
5 ⊘ Autosurveillance
6 ⊘ Autosurveillance

TRANSMETTEUR

1 ⊘ Alimentation 0 V et écran (1)
2 ⊘ Alimentation + 12 V
3 ⊘ Entrée intrusion (+)
4 ⊘ Entrée intrusion (-)
5 ⊘ Autosurveillance
6 ⊘ Autosurveillance

(1) l'écran (fil argenté) a pour fonction de protéger des effets parasites.

www.absolualarme.com met à la disposition du public, via www.docalarme.com, de la documentation technique dont les références, marques et logos, sont la propriété des détenteurs respectifs

2 - RACCORDEMENT DES DETECTEURS SUR LA CENTRALE

- Otez le cavalier situé entre les bornes 3 et 4 puis 5 et 6 du premier bornier détection (E1)

- Raccordez le câble correspondant sur ce bornier selon votre "code des couleurs"

RECOMMENCEZ LA MEME OPERATION POUR CHAQUE CIRCUIT DE DETECTION AINSI QUE POUR LE CIRCUIT DE PREALARME EVENTUEL.

Les entrées non utilisées doivent conserver les cavaliers montés d'origine (y compris ceux de l'autosurveillance).

3 - RACCORDEMENT DES TELECOMMANDES SUR LA CENTRALE

Il existe deux modèles de télécommandes compatibles avec les centrales CP 30 N et CP 60 N :

- Télécommande clavier : KL 40 N
- Télécommande clavier + clef : KL 50 N

L'installation de ces télécommandes est bien sûr facultative car vous pouvez mettre votre système en marche ou à l'arrêt directement sur la centrale. Elles ont cependant l'avantage de commander à distance (de votre porte d'entrée par exemple) la centrale, et de mettre votre système en marche dès que vous sortez (tous les détecteurs étant alors en immédiat).

- Otez le cavalier situé entre les bornes 5 et 6 du bornier TELECOMMANDE de la centrale
- Raccordez sur ce bornier le câble provenant de la (ou des) télécommande(s) selon votre "code des couleurs".

www.absolualarme.com met à la disposition du public, via www.docalarme.com, la documentation technique dont les références, marques et logos, sont la propriété des détenteurs respectifs

4 - RACCORDEMENT DES SIRENES SUR LA CENTRALE

Raccordez les bornes 1, 2, 3, 5 et 6 (sirènes avec batterie) ou 1, 2, 5 et 6 (sirènes sans batterie) sur le bornier correspondant de la centrale selon votre "code des couleurs".

- Otez les cavaliers situés entre les bornes 5 et 6 des borniers SIRENES sur la plaque bornier de la centrale : raccordez bien les sirènes aux borniers correspondants !

Sirènes autoalimentées à batterie incorporée	Réf.	SI 110 N SE 112 N SE 113 N
Sirène supplétive	Réf.	SC 110 N

- Mettez les capots de toutes les sirènes et serrez leurs vis à fond (de manière à enclencher correctement le contact d'AUTOSURVEILLANCE)

5 - RACCORDEMENT DU TRANSMETTEUR TELEPHONIQUE MVP 4

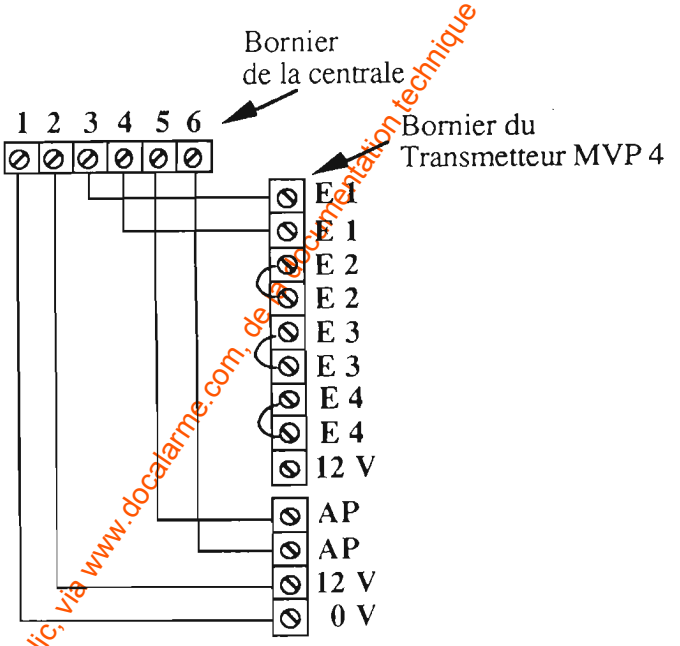

6 - RACCORDEMENT DU CONTROLEUR-ENREGISTREUR

Il est possible de raccorder le contrôleur-enregistreur CE 10 N sur la centrale par l'intermédiaire d'une carte interface.Le branchement est indiqué sur la notice fournie avec l'appareil.

www.absolualarme.com met à la disposition du public, via www.docalarme.com, de la documentation technique dont les références, marques et logos, sont la propriété des détenteurs respectifs

7 - CONTROLE DE L'AUTOSURVEILLANCE

Vous allez maintenant contrôler l'AUTOSURVEILLANCE des appareils, c'est-à-dire déclencher une alerte, même système à l'arrêt dès que l'on tente d'en ouvrir un.

- Branchez votre centrale au secteur 220 V (le voyant "PRESENCE SECTEUR" s'allume et la centrale émet un "bip")
- Desserrez les vis du capot d'une sirène et l'enlever (ce qui peut provoquer un son dans la sirène et déclenche les sirènes non auto-alimentées) puis remettez le immédiatement et resserrez-les vis
- Tournez la clé ou composez le code 00000 sur la centrale : les voyants "ANOMALIE" et "ALARME EN MEMOIRE" clignotent rapidement
- Appuyez sur la touche "ALARME EN MEMOIRE" : Le voyant "AUTOSURVEILLANCE" s'allume

  LE CIRCUIT D'AUTOSURVEILLANCE FONCTIONNE CORRECTEMENT.

- Recyclez la centrale avec le bouton "REARMER".

Nous vous recommandons de tester ainsi l'AUTOSURVEILLANCE de toutes les sirènes, des détecteurs infrarouge, des contacts magnétiques des télécommandes et de la centrale en démontant puis en remontant immédiatement après, chaque appareil.

8 - CONTROLE DES DETECTEURS ET DES TELECOMMANDES

- Centrale à l'arrêt appuyez sur la touche "Test des détecteurs" située sur le tableau de bord.
- Simulez une intrusion (soit en ouvrant une issue protégée par un contact magnétique, soit en passant devant un détecteur infrarouge) et activez ainsi l'un après l'autre tous les détecteurs

  ---- > La centrale émet un "bip" chaque fois qu'un détecteur est activé et le voyant correspondant clignote (sinon vérifiez le câblage du détecteur qui ne marche pas)

RECOMMENCEZ LA MEME OPERATION POUR CHAQUE CIRCUIT DE DETECTION AINSI QUE POUR LE CIRCUIT DE PREALARME EVENTUEL.

- Sur la télécommande, tournez la clé ou composez le code 00000

  ---- > Le voyant "HORS SURVEILLANCE" de la télécommande s'allume pendant 2 secondes, puis le voyant "SOUS SURVEILLANCE" s'allume pendant 30 secondes (sinon vérifiez le câblage de cette télécommande).

  Si vous avez installé plusieurs télécommandes, vous devez refaire cette opération pour chacune d'entre elles.

www.absolualarme.com met la disposition du public via www.locatarma.com de la documentation technique dont les références, marques et logos, sont la propriété des titulaires respectifs

ETAPE ④

MISE SOUS TENSION DEFINITIVE

CHOIX DES MODES DE FONCTIONNEMENT

Le mini clavier rouge situé au dessus du bornier secteur vous permet, en déplaçant les petits curseurs vers le haut ou vers le bas, de choisir les modes de fonctionnement suivants:

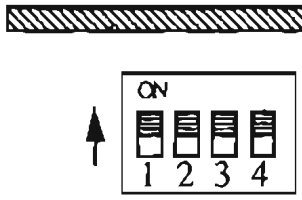

Curseur n°	MODES DE FONCTIONNEMENT
1 Temporisation du circuit n° 1	1 Circuit n° 1 temporisé
	1 Circuit n° 1 immédiat
2 Durée de la temporisation	2 Temporisation de 30 secondes (départ et retour) des circuits 1 et/ou 3
	2 Temporisation de 60 secondes (départ et retour) des circuits 1 et/ou 3
3 Temporisation du circuit n° 3	3 Circuit n° 3 temporisé
	3 Circuit n° 3 immédiat
4 Type de détecteurs sur circuit n° 4	4 Détecteurs NF (normalement fermés) standards sur circuit n° 4
	4 Détecteurs N.O. (normalement ouverts) de type "Tapis contact" sur circuit n° 4

▭ sur centrale CP 60 N uniquement.

www.absolualarme.com met à la disposition du public, via www.docalarme.com, de la documentation technique dont les références, marques et logos, sont la propriété des détenteurs respectifs

MISE EN PLACE DES BATTERIES

- Raccordez les batteries des sirènes puis celle de la centrale en veillant à respecter les polarités :

  Fil rouge = borne rouge (+)
  Fil bleu = borne non repérée (-)

- Refermer le capot des sirènes de manière à bien enclencher les contacts d'AUTOSURVEILLANCE
- Replacez sur la centrale le capot batterie et serrez la vis
- Faites pivoter la plaque borniers de la centrale de manière à la rabattre complètement contre la centrale
- Desserrez la vis bloquant l'autosurveillance (il y a alerte)
- Replacez le capot bornier sur la centrale à l'aide des 3 vis
- Tournez la clé ou composez le code 00000 sur la centrale

VOTRE SYSTEME EST DESORMAIS PRET A FONCTIONNER.
POUR LE VERIFIER, FAITES UN DERNIER ESSAI.

- Mettez votre centrale en marche en tournant la clé ou en composant le code 00000

  ---- > Le voyant "SOUS SURVEILLANCE" s'allume et la centrale émet un "bip"

- Testez les sirènes en appuyant sur la touche "ESSAI SIRENES" moins de 30 secondes après la mise en marche

  ---- > Chaque fois que vous appuyez sur la touche, les sirènes sonnent (sachant que les sirènes autoalimentées ont environ 2 secondes de retard)

  CONSEIL : Pensez à faire régulièrement ce test pour vous assurer du bon fonctionnement de vos sirènes.

- Mettez votre centrale à l'arrêt en tournant la clé ou en composant le code 00000

  ---- > Le voyant "HORS SURVEILLANCE" s'allume pendant 5 secondes

Important: Si, lors d'un essai, le voyant "ANOMALIE" s'allume, reportez-vous à la notice d'utilisation de la centrale pour connaître la nature du défaut.

www.absolualarme.com met à la disposition du public, via www.docalarme.com, de la documentation technique donnant références, marques et logos, sont la propriété des détenteurs respectifs

MODIFICATION DU CODE D'ORIGINE

Dès que vous avez terminé l'installation de votre système d'alarme et que vous avez vérifié son bon fonctionnement, vous devez modifier le code d'origine (00000) de la centrale et celui des télécommandes, afin que vous seul ou votre famille puisse commander le système.

- Mettez votre système hors surveillance en tournant la clé ou en composant le code 00000
- Appuyez sur la petite touche rouge (en bas à gauche du clavier) avec un petit tournevis (ou une allumette !)
- **Immédiatement** après, tapez le code d'origine (00000)
  ---- > Le voyant "ANOMALIE" s'allume en fixe
- Tapez votre nouveau code personnel (4 à 8 chiffres)
  ---- > Le voyant "ANOMALIE" s'éteint à chaque chiffre enregistré
- Pour valider votre nouveau code, appuyez de nouveau sur la petite touche rouge
  ---- > Le voyant "ANOMALIE" s'éteint définitivement.

Nota : Si vous avez une ou plusieurs télécommandes, vous devez enregistrer ce nouveau code sur chacune d'entre elles.

UTILISEZ DESORMAIS VOTRE CODE PERSONNEL POUR METTRE VOTRE SYSTEME EN MARCHE OU A L'ARRET ... ET GARDEZ LE SECRET !

RECOMMANDATION IMPORTANTE

Ne coupez jamais votre disjoncteur ou ne débranchez jamais votre système lorsque vous vous absentez car les batteries se déchargeraient et vous ne seriez plus protégé.

PLOMBAGE DE LA CENTRALE

Si vous désirez plomber votre centrale, vous devez appliquer la bande de papier autocollante (fournie avec la centrale) sur les 3 vis du capot bornier:

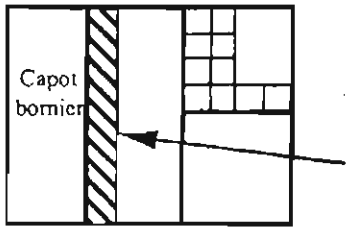

www.absolualarme.com met à la disposition du public, via www.absolualarme.com, ces documentation techniques dont les références, marques et logos, sont la propriété de leurs détenteurs respectifs.

MISE EN MARCHE ET A L'ARRET DE L'INSTALLATION

Vous pouvez mettre votre système en marche ou à l'arrêt:

- soit à partir d'une télécommande KL qui, placée à l'extérieur des locaux, agit immédiatement sur la centrale.

- soit à partir d'une télécommande KL placée à l'intérieur des locaux ou directement sur la centrale (par le clavier ou la clef) lorsque le système est temporisé en entrée et sortie (voir la temporisation page 5).

MISE EN MARCHE

Tournez la clef ou tapez le code (initialement 00000) :

Le voyant "HORS SURVEILLANCE" s'allume pendant 3 secondes environ puis s'éteint ; alors le voyant "SOUS SURVEILLANCE" s'allume accompagné d'un signal sonore. Pendant ce temps tous les voyants sont allumés sauf :

- ANOMALIE
- HORS SURVEILLANCE
- ALARME EN MEMOIRE
- Voyant(s) de circuit(s) neutralisé(s).

La durée de la temporisation départ est de 30 secondes.

Toute détection sur circuit immédiat pendant cette temporisation déclencherait l'alarme. Sinon la centrale passe en surveillance. Alors seul le voyant secteur reste allumé.

MISE A L'ARRET

Tournez la clef ou tapez le code (initialement 00000)

Le voyant "SOUS SURVEILLANCE" s'allume pendant 3 secondes environ puis s'éteint ; alors le voyant "HORS SURVEILLANCE" s'allume pendant 5 secondes environ accompagné d'un signal sonore.

www.absolualarme.com met à la disposition du public, via www.docalarme.com, de la documentation technique dont les références, marques et logos, sont la propriété des détenteurs respectifs

MAINTENANCE DE L'INSTALLATION

Afin de pouvoir intervenir sur les différents éléments de votre système, vous devez suivre les indications suivantes :

AVANT TOUTE INTERVENTION

1 - Otez le capot bornier de la centrale en dévissant les trois vis apparentes
----> Les sirènes se déclenchent.

2 - Bloquez tout de suite l'AUTOSURVEILLANCE en serrant la vis du milieu pour le maintien du capot

3 - Mettez votre système "SOUS SURVEILLANCE" en tournant la clef ou en composant votre code personnel
----> Les sirènes s'arrêtent.

4 - Mettez votre système "HORS SURVEILLANCE".

REMPLACEMENT D'UN APPAREIL

1 - Placez un cavalier (fil électrique) entre les bornes 5 et 6 du bornier de la centrale correspondant au circuit sur lequel vous voulez intervenir. S'il s'agit d'un circuit de détection, placez également un cavalier entre les bornes 3 et 4.

2 - Ouvrez l'appareil défectueux.
NOTA : S'il s'agit d'une sirène autoalimentée, débranchez la batterie.

3 - Débrochez le bornier de l'appareil.

----> VOUS POUVEZ MAINTENANT ÔTER L'APPAREIL DU MUR ET LE REMPLACER PAR UN NOUVEL APPAREIL.(EN ATTENDANT LE NOUVEL APPAREIL, LE CIRCUIT DE DETECTION SUR LEQUEL VOUS ETES INTERVENU EST NEUTRALISE)

IMPORTANT

Si le circuit d'AUTOSURVEILLANCE reste trop longtemps en défaut (boîtier ouvert, bornier débroché,...), on ne peut plus arrêter l'alarme par la méthode habituelle(avec la clef ou en composant le code).Il faut alors procéder comme suit:

1 - Ouvrir la centrale côté borniers
2 - Supprimer le défaut d'AUTOSURVEILLANCE (ex: refermer le boîtier ouvert)
3 - Appuyer sur le bouton "REARMER" (situé à côté du mini clavier rouge)
4 - Refermer la centrale afin de bloquer le contact d'AUTOSURVEILLANCE à l'ouverture
5 - Mettre en marche
6 - Mettre à l'arrêt
L'alarme et le bip sonore s'arrêtent aussitôt.

www.absolualarme.com met à la disposition du public via www.docalarme.com, de la documentation technique dont les références, marques et logos, sont la propriété des détenteurs respectifs

CARACTERISTIQUES TECHNIQUES

	CP 30 N	CP 60 N
Circuits de détection (entrées)	2	4
Sorties pour avertisseurs	3	3
Circuit de préalarme	0	1
Circuit d'autosurveillance	1	1
Alimentation	230 V + 10 % - 15 %	230 V + 10 % - 15 %
Batterie *	12 V - 6,5 Ah	12 V - 6,5 Ah
Autonomie	36 h minimum	36 h minimum
Consommation en veille	5 mA	5 mA
Intensité max disponible pour périphériques	85 mA pour une autonomie de 36h	85 mA pour une autonomie de 36h

CARTE FUSIBLE (sur plaque borniers de la centrale)

F1 F2 F3

F 1 : F500 mA
- Télécommandes
- Sortie préalarme

F 2 : F500 mA
- Détecteurs
- Transmetteur

F 3 : F500 mA
- Sirène autoalimentée
- Sirène supplétive.

* Batterie Référence AMAR BA 12-6

www.absolualarme.com mis à la disposition du public via www.docalarme.com, de la documentation technique dont les références, marques et logos, sont la propriété des détenteurs respectifs

AMAR
EN TOUTE SECURITE

NT 4065 10801

CENTRALE 3 CIRCUITS CP30N
CENTRALE 6 CIRCUITS CP60N

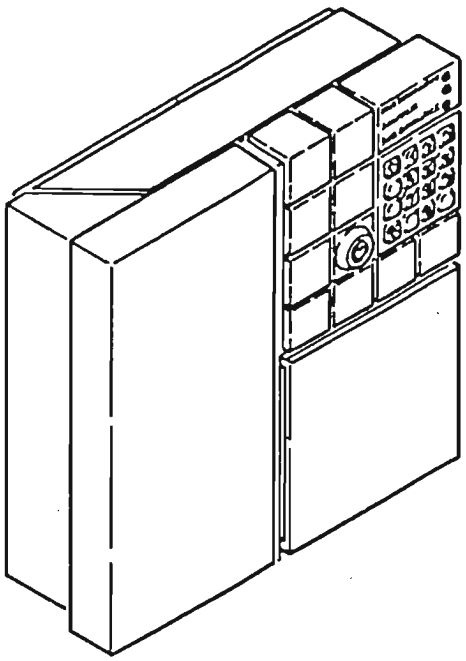

CARACTERISTIQUES TECHNIQUES

	CP30N	CP60N
Circuits de détection (boucles)	2	4
Sorties pour avertisseurs	2	2
Sortie transmetteur téléphonique	1	1
Circuit de préalarme	0	1
Circuit d'autosurveillance	1	1
Alimentation	230 V + 10% - 15%	230 V + 10% - 15%
Batterie (AMAR BA12-6)	12 V - 6,5 A	12 V - 6,5 A
Autonomie	36 h mini	36 h mini
Consommation en veille	5 mA	5 mA
Intensité max disponible pour périphériques	85 mA pour une autonomie de 36 h	85 mA pour une autonomie de 36 h

CARTE FUSIBLE (sur plaque borniers de la centrale)

F1 F2 F3

F1 : F 500 mA
- Télécommandes
- Sortie préalarme

F2 : F 500 mA
- Détecteur
- Transmetteur

F3 : F 500 mA
- Sirène autoalimentée
- Sirène supplétive

ETAT DE LIVRAISON

- 1 gabarit de pose,
- 1 batterie non chargée,
- 4 chevilles et 4 vis Ø 4 mm,
- 2 petites rondelles entretoise,
- 2 grandes rondelles de rattrapage d'aplomb,
- 1 "collier" et plastique blanc,
- 1 bande de papier autocollante
- 4 clés.

PREPARATION

① REGLES GENERALES DE CABLAGE

- Utiliser le câble AMAR 3 PRE possédant 6 conducteurs de couleurs différentes (6 x 0,6 mm²).
- Choisir une couleur de fil pour chaque borne numérotée et le conserver pour tous les appareils de l'installation.

Exemple :
bleu clair ..... borne n°1
rouge ..... borne n°2
vert ..... borne n°3
jaune ..... borne n°4
bleu foncé ..... borne n°5
blanc ..... borne n°6

- Dénuder le câble AMAR 3 PRE de la façon suivante :

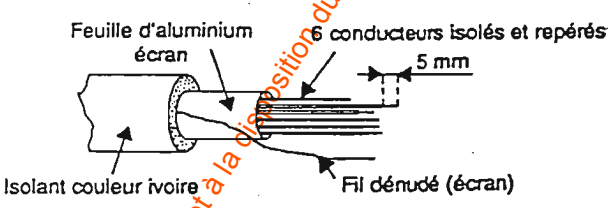

② RACCORDEMENT DES APPAREILS

- Se reporter aux notices concernées.
- Ne pas raccorder les batteries des sirènes auto-alimentées (SI110N, SE112N, SE113N).

③ LIAISON JUSQU'A LA CENTRALE

- L'emplacement de la centrale étant défini, amener tous les câbles en provenance des appareils.

1 - Les fixer à l'aide de cavaliers, pistolet à colle, moulures plastique ou gaines à encastrer.

Ne JAMAIS utiliser d'agrafes.

2 - Ne pas mettre les câbles AMAR 3 PRE dans les mêmes gaines que l'alimentation 220V pour éviter tout risque de parasitage.

3 - Prévoir 20 cm supplémentaires sur chaque câble.

④ REPERAGE DES CABLES

- Inscrire sur le câble ou sur une étiquette collée sur le câble avec le nom du circuit : détection n°1, télécommande, etc.

⑤ PREPARATION DE L'ALIMENTATION 220V

- Utiliser un câble double isolation (2 x 0,75 mm² ou supérieur) équipé d'une fiche 2 pôles.
- Prévoir 20 cm supplémentaires sur le câble.
- Ne pas raccorder.

www.absolualarme.com met à la disposition du public, via www.docalarme.com, de la documentation technique sous réserves, marques et logos sont la propriété des détenteurs respectifs

INSTALLATION

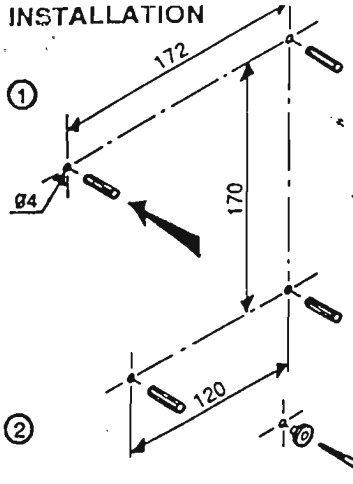

- A l'aide du gabarit de pose (voir page 11), percer 4 trous Ø 4 mm et mettre en place les chevilles.

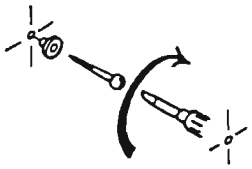

- Mettre en place les deux petites rondelles entretoises et serrer les vis.

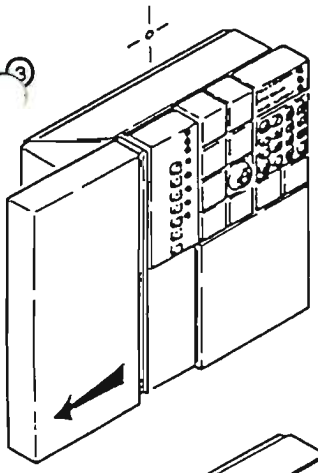

- Faire coulisser le volet jusqu'au deuxième cran.

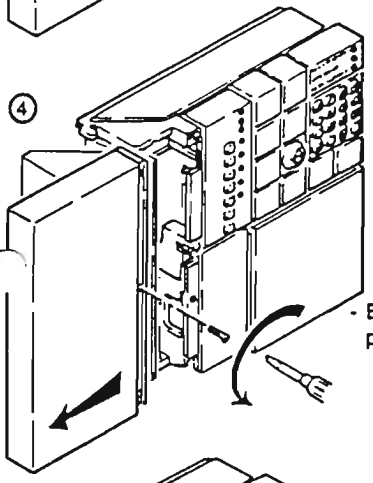

- Enlever les 3 vis du capot bornier puis retirer le volet et le capot bornier.

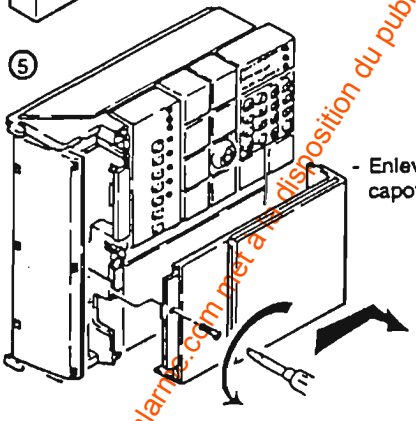

- Enlever la vis restante et retirer le capot batterie.

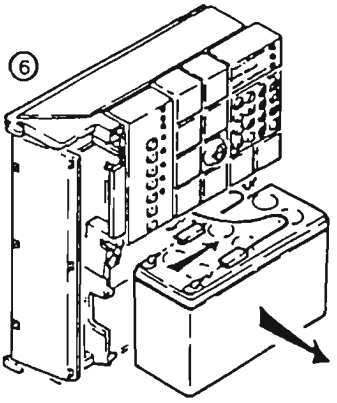

- Déconnecter et retirer la batterie.

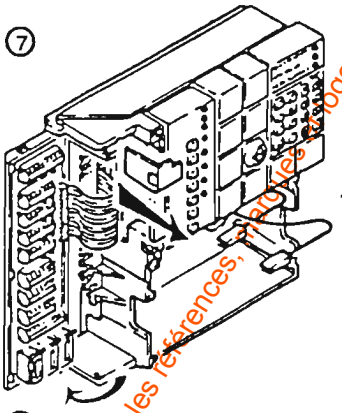

- Faire pivoter le panneau de raccordement et ôter le cache de protection des fils secteur.

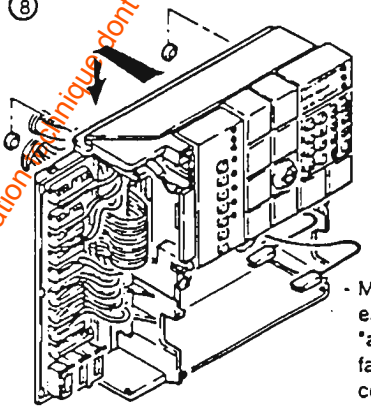

- Mettre en place la centrale en engageant les câbles "secteur" et "alarme". Des parties cassables facilitent l'entrée des câbles sous la centrale.

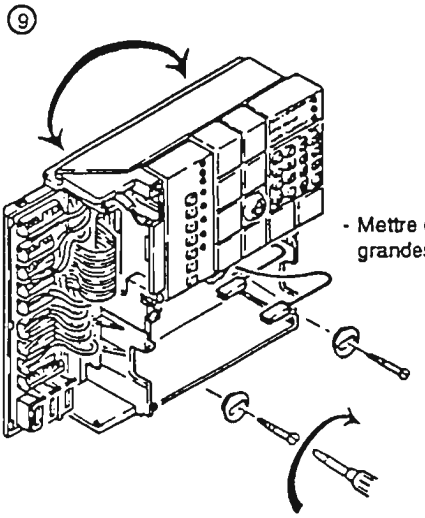

- Mettre d'aplomb et fixer avec les 2 grandes rondelles et 2 vis.

www.absolualarme.com mis à la disposition du public, via www.locaalarme.com, de la documentation technique dont les références, marques et logos, sont la propriété de leurs détenteurs respectifs

RACCORDEMENT

DESCRIPTION DETAILLEE DE CHAQUE BORNIER
(sur la plaque bornier pivotante)

PREALARME
(sur CP60N uniquement)
1 - Alimentation 0 V (-) et écran
2 - Alimentation 12 V (+)
3 - Détection
4 - Détection
5 - Autosurveillance
6 - Autosurveillance
7 - Sortie relais de préalarme (-)
8 - Sortie relais de préalarme (+)

DETECTION (E1, E2 sur CP30N et E1, E2, E3 et E4 sur CP60N)
1 - Alimentation 0 V (-) et écran
2 - Alimentation 12 V (+)
3 - Détection (+)
4 - Détection (-)
5 - Autosurveillance
6 - Autosurveillance

TELECOMMANDES
1 - Alimentation 0 V (-) et écran
2 - Alimentation 12 V (+)
3 - Visualisation
4 - Commande M/A
5 - Autosurveillance
6 - Autosurveillance

SIRENES AUTOALIMENTEES
(AVEC BATTERIE)
1 - Alimentation 0 V (-) et écran
2 - Arrêt sirène
3 - Charge batterie sirène (+)
4 - Inutilisé
5 - Autosurveillance
6 - Autosurveillance

SIRENES SUPPLETIVES
(SANS BATTERIE)
1 - Alimentation 0 V (-) et écran
2 - Arrêt sirène
3 - Inutilisé
4 - Inutilisé
5 - Autosurveillance
6 - Autosurveillance

TRANSMETTEUR
1 - Alimentation 0 V (-) et écran
2 - Alimentation 12 V (+)
3 - Entrée intrusion (+)
4 - Entrée intrusion (-)
5 - Autosurveillance
6 - Autosurveillance

RACCORDEMENT AU SECTEUR

① - Couper l'alimentation secteur.

② 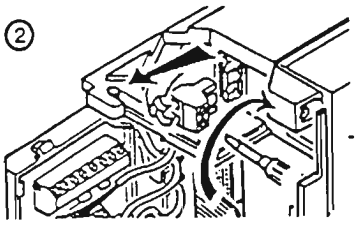

- Raccorder les 2 fils du secteur au connecteur débrochable.

③ 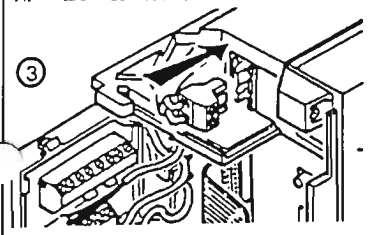

- Rebrocher le connecteur à la centrale.

④ 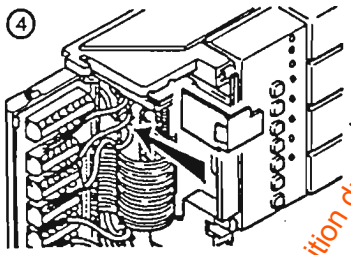

- Remettre le cache de protection des fils secteur.

⑤ 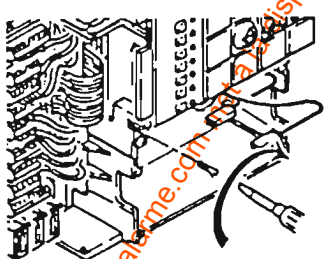

- Bloquer l'AUTOSURVEILLANCE en revissant la vis du milieu.

RACCORDEMENT DES DETECTEURS

① 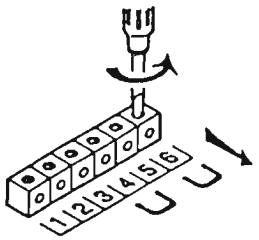

- Oter le cavalier situé entre les bornes 3 et 4 puis 5 et 6 des borniers de détection à raccorder. Ne pas ôter les cavaliers des boucles non utilisées.

② - Raccorder les boucles (respecter le code couleur) après avoir clipsé les câbles dans les encoches prévues.

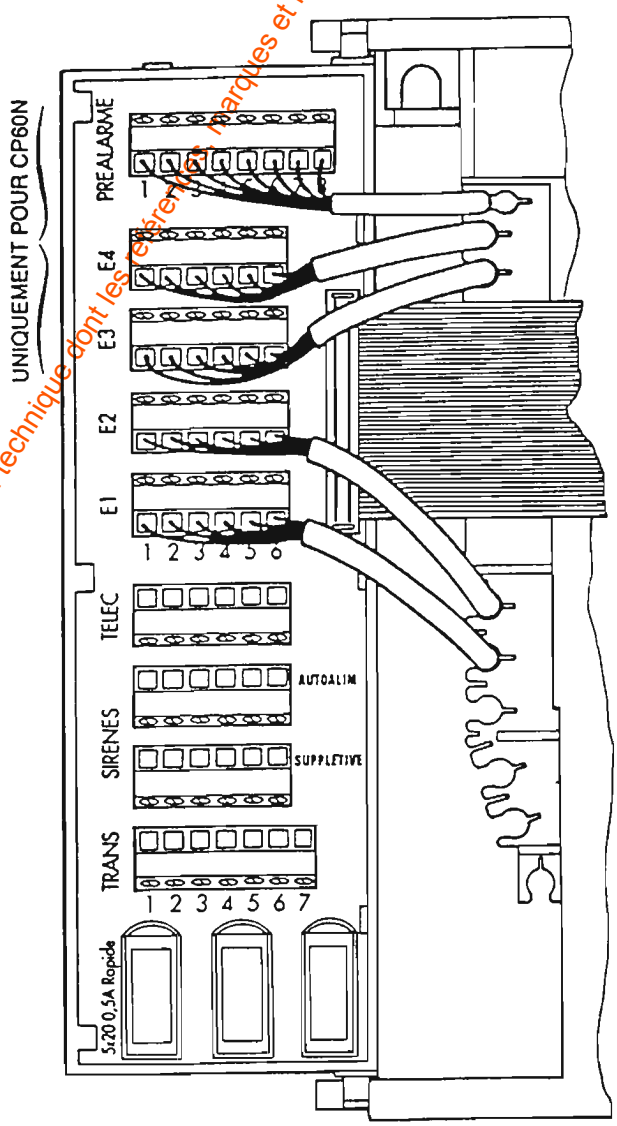

www.absoluealarme.com est à la disposition du public, via www.docalarme.com, de la documentation technique dont les références, marques et logos, sont la propriété des détenteurs respectifs

RACCORDEMENT DES TELECOMMANDES

①

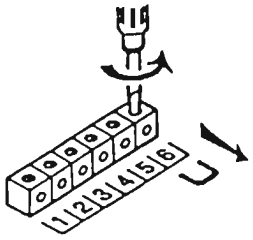

- Oter le cavalier situé entre les bornes 5 et 6 du bornier TELECOMMANDE.

② - Raccorder la télécommandes KL40N ou KL50N (respecter le code couleur).

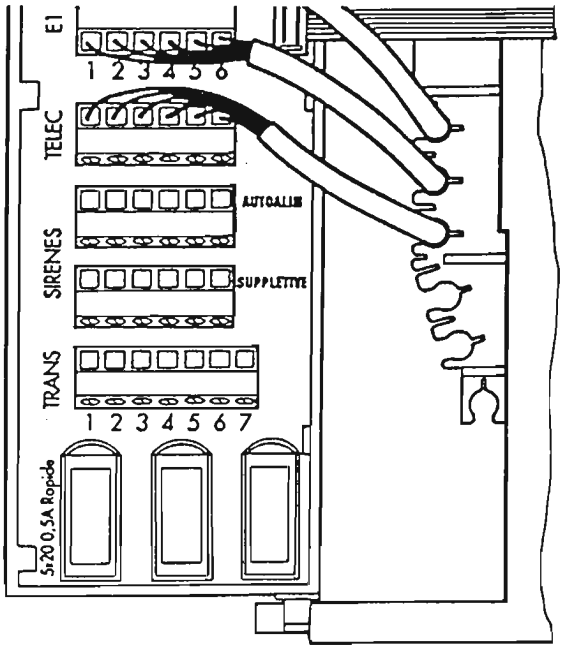

RACCORDEMENT DU TRANSMETTEUR TELEPHONIQUE VP4

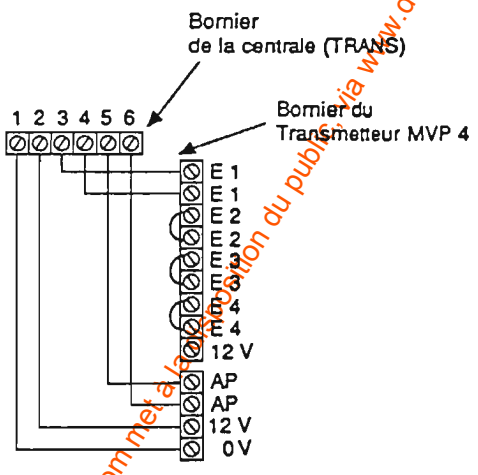

RACCORDEMENT DES SIRENES

①

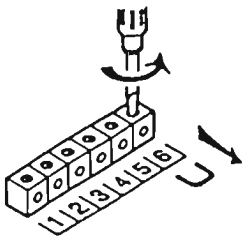

- Oter le cavalier situé entre les bornes 5 et 6 du bornier SIRENES.

② - Raccordement d'une sirène autoalimentée SI110N, SE112N, SE113N (respecter le code couleur) (ne pas raccorder les batteries des sirènes pour l'instant).
Durées d'alarme : SI110N ..... 35 min
SE112N et SE113N ..... 170 s

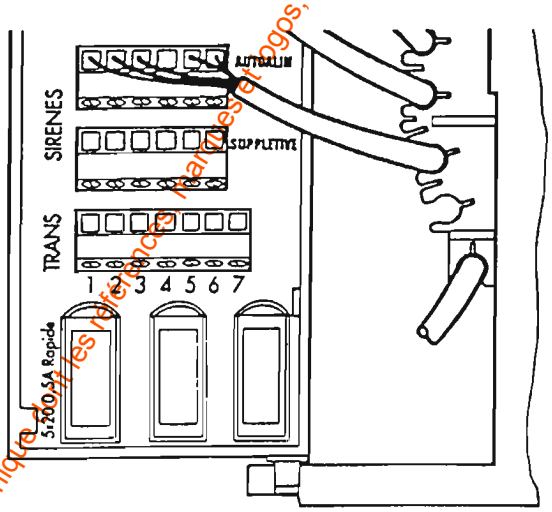

③ - Raccordement d'une sirène supplétive SC110N.
Durées d'alarme : SC110N ..... 35 min

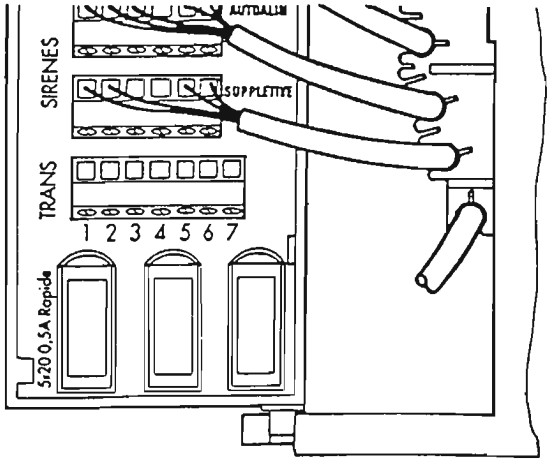

④ - Préparation pour test de l'autosurveillance.

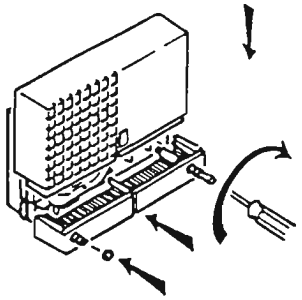

- Mettre en place le capot en serrant les vis de manière à enclencher le contact d'AUTOSURVEILLANCE.

www.absolualarme.com met à la disposition du public, via www.docalarme.com, de la documentation technique dont les références, marques et logos, sont la propriété des détenteurs respectifs

CONTROLES

CONTROLE DE L'AUTOSURVEILLANCE

①

- Brancher le secteur 230 V ~.

②

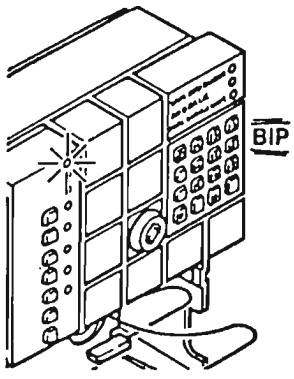

- Le voyant "PRESENCE SECTEUR" s'allume et la centrale émet un " BIP" après quelques secondes.

③

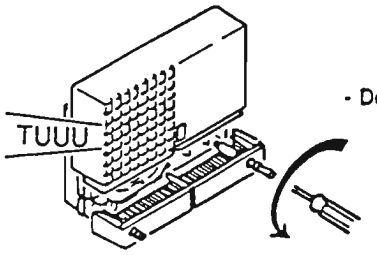

- Dévisser le capot d'une sirène.

④

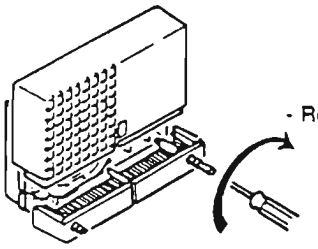

- Revisser le capot.

⑤

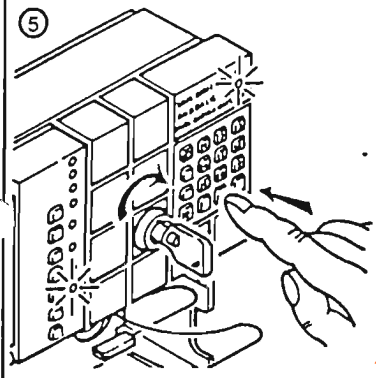

- Tourner la clé ou composer le code 00000 sur la centrale :
  . le voyant ANOMALIE et ALARME EN MEMOIRE clignote rapidement.

⑥

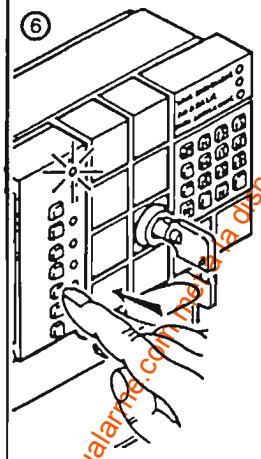

- Appuyer sur le bouton-poussoir ALARME EN MEMOIRE :
  . le voyant AUTOSURVEILLANCE s'allume.

- Réarmer.

- Effectuer la même opération pour les autres appareils raccordés à la centrale.

NOTA : ALARME EN MEMOIRE clignote tant que la centrale n'est pas en surveillance. Pour éteindre le voyant : réarmer.

CONTROLE DES DETECTEURS ET DES TELECOMMANDE

①

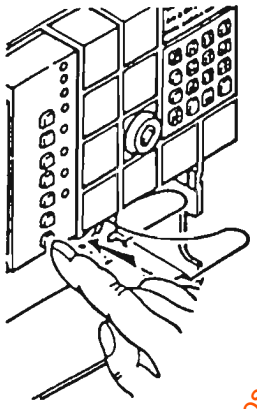

- La centrale étant à l'arrêt, appuy sur le bouton-poussoir TE DETECTEURS.

②

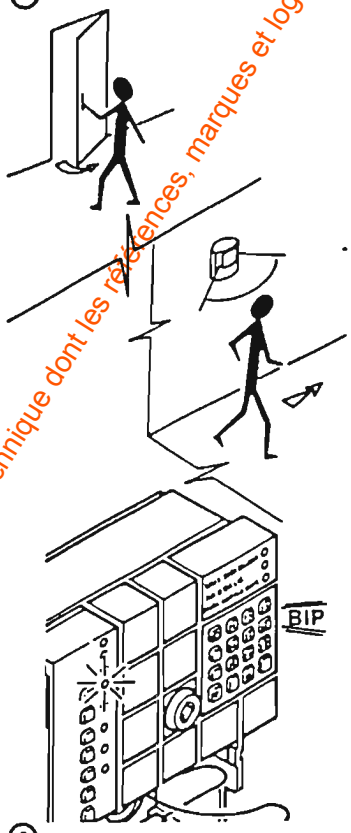

- Simuler une intrusion (soit en ouvr une issue protégée par un cont magnétique ,soit en passant deva un détecteur infrarouge).
  Répéter l'opération pour tous détecteurs :
  . la centrale émet un "BIP" et le voy correspondant au détecte clignote.

③

- Tourner la clé ou composer le co 00000 sur la télécommande :
  . le voyant HORS SURVEILLAN de la télécommande s'allu pendant 2 secondes puis le voy SOUS SURVEILLANCE s'allu pendant 30 secondes.

Répéter l'opération pour les aut télécommandes.

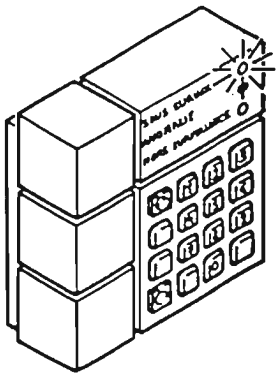

www.absolualarme.com, mise à disposition du public, via www.doc-alarme.com, de la documentation technique dont les références, marques et logos, sont la propriété des détenteurs respectifs

MISE EN SERVICE

CHOIX DU MODE DE FONCTIONNEMENT

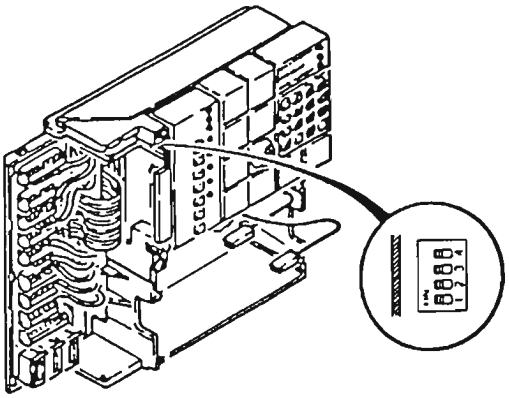

Curseur N°	Modes de fonctionnement	CP30N	CP60N
1 Temporisation du circuit N°1	1 ↓ Circuit N°1 temporisé	X	X
	1 ↑ Circuit N°1 immédiat	X	X
2 Durée de la temporisation	2 ↓ Temporisation de 30 s (départ et retour) des circuits 1 et/ou 3	X	X
	2 ↑ Temporisation de 60 s (départ et retour) des circuits 1 et/ou 3	X	X
3 Temporisation du circuit N°3	3 ↓ Circuit N°1 temporisé		X
	3 ↑ Circuit N°1 immédiat		X
4 Type de détecteurs sur circuit N°4	4 ↓ Détecteurs NF (normalement fermés) standards sur circuit N°4		X
	4 ↑ Détecteurs NO (normalement ouverts) de type "Tapis contact" sur circuit N°4		X

NOTA : si la centrale est alimentée, un changement de mode de fonctionnement nécessite un réarmement pour le prendre en compte.

MISE EN PLACE DES BATTERIES

① - Débrancher le secteur.

② - Brancher les batteries des sirènes.

③

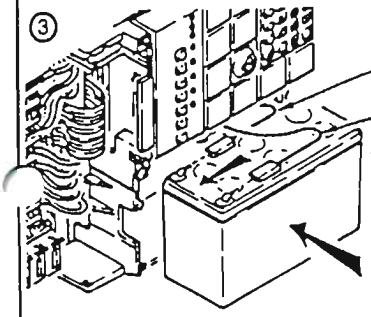

Fil rouge

Fil bleu

- Raccorder la batterie de la centrale.

④

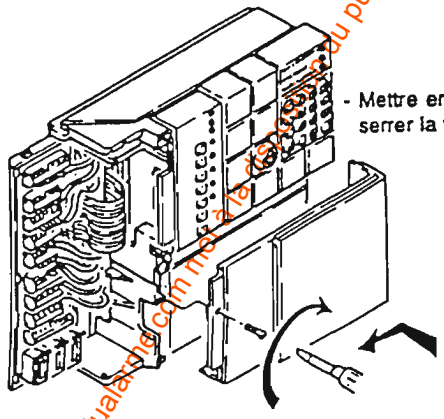

- Mettre en place le capot batterie et serrer la vis.

REFERMER LA CENTRALE

①

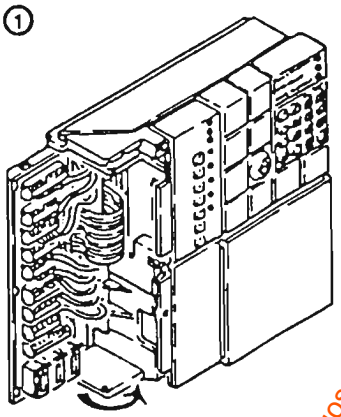

- Refermer le panneau de raccordement en faisant attention à ne pas pincer des câbles.

②

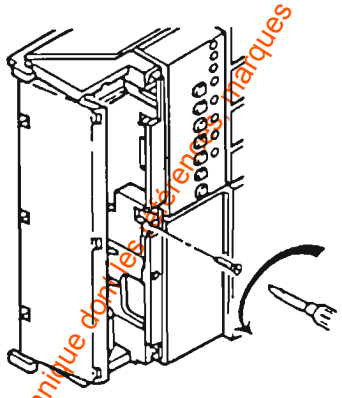

- Enlever la vis du milieu.

③

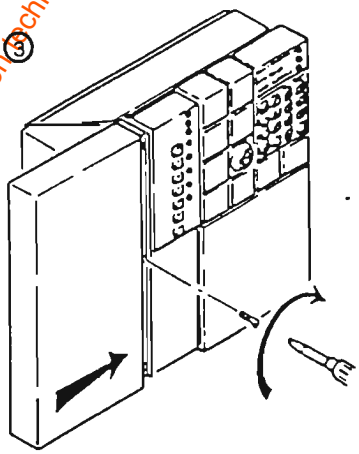

- Remettre le capot bornier et le fixer avec les 3 vis.

④ - Brancher le secteur.

www.absolualarme.com met à la disposition du public, via www.docalarme.com, de la documentation technique dont les références, marques et logos, sont la propriété des détenteurs respectifs

TEST SIRENES

①

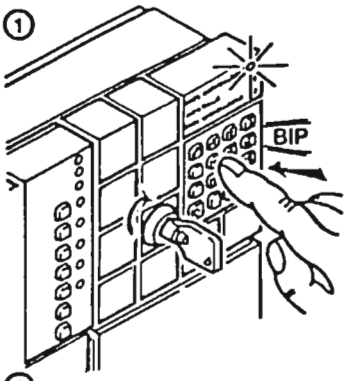

- Tourner la clé ou composer le code 00000 sur la centrale :
  . le voyant SOUS SURVEILLANCE s'allume et la centrale émet un son continu (30 s).
  La centrale est en service.

②

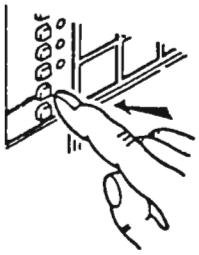

- Tester les sirènes en appuyant sur le bouton-poussoir ESSAI SIRENES moins de 30 secondes après la mise en service.
  . les sirènes sonnent à chaque impulsion (2 secondes de retard pour sirènes SI110N, SE112N ou SE113N).

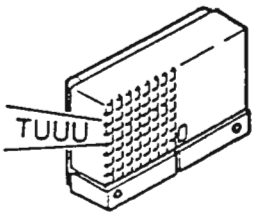

- Tester régulièrement les sirènes.

③

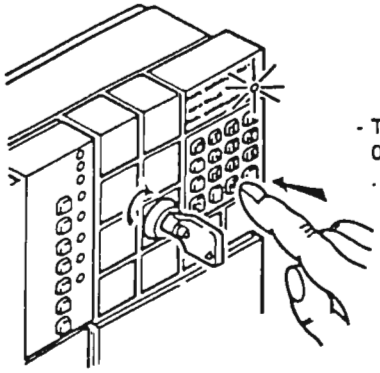

- Tourner la clé ou composer le code 00000 :
  . le voyant HORS SURVEILLANCE s'allume pendant 5 secondes.

MODIFICATION DU CODE D'ORIGINE (0000)
(à partir de la position arrêt de la centrale)

①

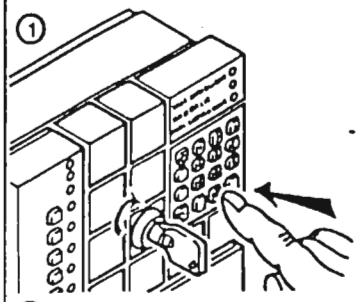

- Tourner la clé ou composer le code 00000.

②

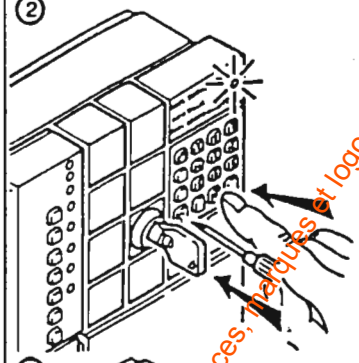

Appuyer sur la petite touche rouge avec un tournevis et immédiatement après taper le code d'origine 00000 :
. le voyant ANOMALIE s'allume en fixe.

③

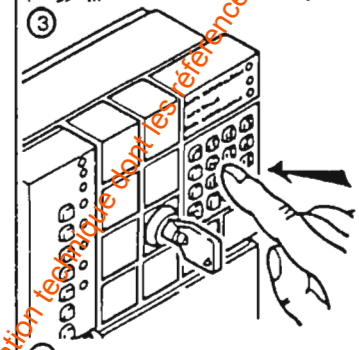

- Taper votre nouveau code personnel (4 à 8 chiffres) :
  . le voyant ANOMALIE s'éteint à chaque chiffre enregistré.

④

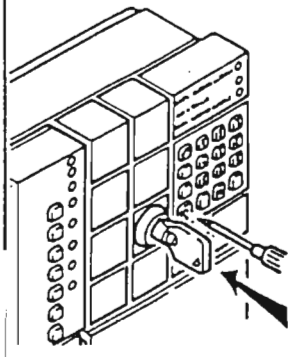

- Pour valider votre code, appuyer de nouveau sur la petite touche rouge :
  . le voyant ANOMALIE s'éteint définitivement.

Répéter l'opération sur chaque télécommande.

PLOMBAGE DE LA CENTRALE (facultatif)

①

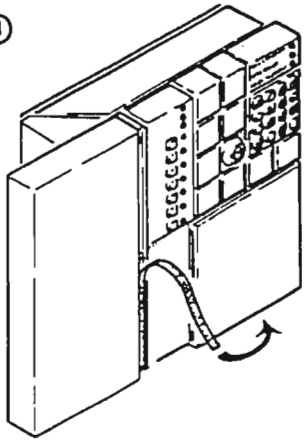

- Appliquer le ruban adhésif, fourni avec la centrale, sur les 3 vis du capot bornier.

www.absolualarme.com met à la disposition du public, via www.docalarme.com, de la documentation technique dont les références, marques et logos sont la propriété des détenteurs respectifs

MISE EN SERVICE ET ARRET

MISE EN SERVICE

①

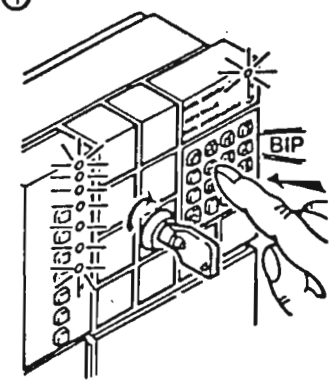

- Tourner la clé ou taper votre code :
  . le voyant HORS SURVEILLANCE s'allume pendant 3 seconde puis s'éteint,
  . le voyant SOUS SURVEILLANCE s'allume , la centrale émet un signal sonore et tous les voyants s'allume sauf ANOMALIE, HORS SURVEILLANCE, ALARME EN MEMOIRE, voyant(s) de circuit(s) neutralisé(s).
- Si le voyant ANOMALIE est allumé, vous avez une détection. Trouvez-là et recommencez.

②

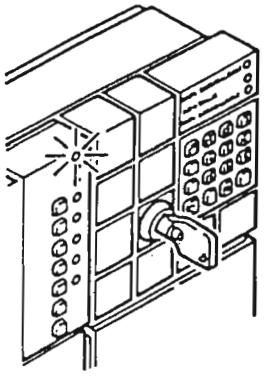

- Après 30 secondesde temporisation de sortie, la centrale passe en surveillance.
  Seul le voyant SECTEUR reste allumé.

MISE A L'ARRET

①

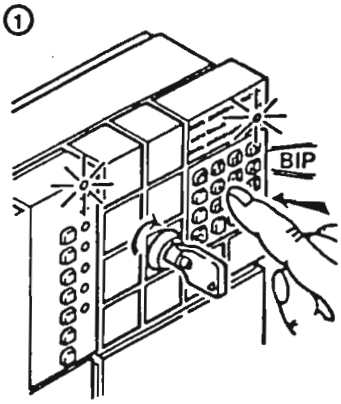

- Tourner la clé ou taper votre code :
  . le voyant SOUS SURVEILLANCE s'allume pendant 3 secondes puis s'éteint, le voyant HORS SURVEILLANCE s'allume alors pendant 5 secondes accompagné d'un signal sonore.

MAINTENANCE

AVANT TOUTE INTERVENTION

1 - Oter le capot bornier de la centrale en dévissant les 3 vis apparentes.
→ les sirènes se déclenchent.

2 - Bloquer tout de suite l'AUTOSURVEILLANCE en vissant la vis du milieu.

3 - Mettre votre système à l'arrêt en tournant la clé ou en composant votre code personnel.
→ les sirènes s'arrêtent.

REMPLACEMENT D'UN APPAREIL

. - Placer un cavalier (fil électrique) entre les bornes 5 et 6 du bornier de la centrale correspondant au circuit concerné par l'intervention. S'il s'agit d'un circuit de détection, placer également un cavalier entre les bornes 3 et 4.

2 - Ouvrer l'appareil défectueux.
NOTA : S'il s'agit d'une sirène autoalimentée, débrancher la batterie.

3 - Débrocher le bornier de l'appareil.

→ OTER L'APPAREIL DU MUR ET LE REMPLACER PAR UN NOUVEL APPAREIL (EN ATTENDANT LE NOUVEL APPAREIL, LE CIRCUIT DE DETECTION SUR LEQUEL L'INTERVENTION EST EFFECTUE EST NEUTRALISE).

IMPORTANT

Si le circuit d'AUTOSURVEILLANCE reste trop longtemps en défaut (boîtier ouvert, bornier débroché, ...), l'alarme ne peut plus être neutralisée par la méthode habituelle (avec la clef ou en composant le code). Procéder alors comme suit :

1 - Ouvrir la centrale côté borniers.

2 - Supprimer le défaut d'AUTOSURVEILLANCE (ex : refermer le boîtier ouvert).

3 - Appuyer sur le bouton REARMER (situé à coté du mini clavier rouge)

4 - Refermer la centrale afin de bloquer le contact d'AUTOSURVEILLANCE à l'ouverture.

5 - Mettre à l'arrêt en tournant la clé ou en composant le code.
→ L'alarme et le bip sonore s'arrête aussitôt.

ATTENTION

SI VOUS PARTEZ EN WEEK-END OU EN VACANCES NE COUPEZ PAS L'ALIMENTATION 230 V - DE VOTRE CENTRALE VOUS NE SERIEZ PLUS PROTEGE ET UNE ALARME SE DECLENCHERAIT AU BOUT DE 36 h.

SERVICE APRES VENTE

ALARMES AMAR
EN TOUTE SECURITE

Pour de plus amples renseignements, veuillez contacter notre service consommateurs :

(1) 30 - 24 - 33 - 53

www.absolualarme.com met à la disposition du public,via www.absolualarme.com, ce la documentation technique dont les références, marques et logos, sont la propriété de constructeurs respectifs