AEM sécurité

de la qualité naît la confiance

membre adhérent de l'AFNOR
membre adhérent de l'ADIN
membre adhérent de l'Association Protection Foudre
membre adhérent de l'Agence pour la Protection des Programmes

Systèmes et Télésystèmes - Contrôle d'accès
Anti intrusion - Vidéo Surveillance - Détection Incendie

NOTICE TECHNIQUE

CENTRALE D'ALARME

CERBERE HADES

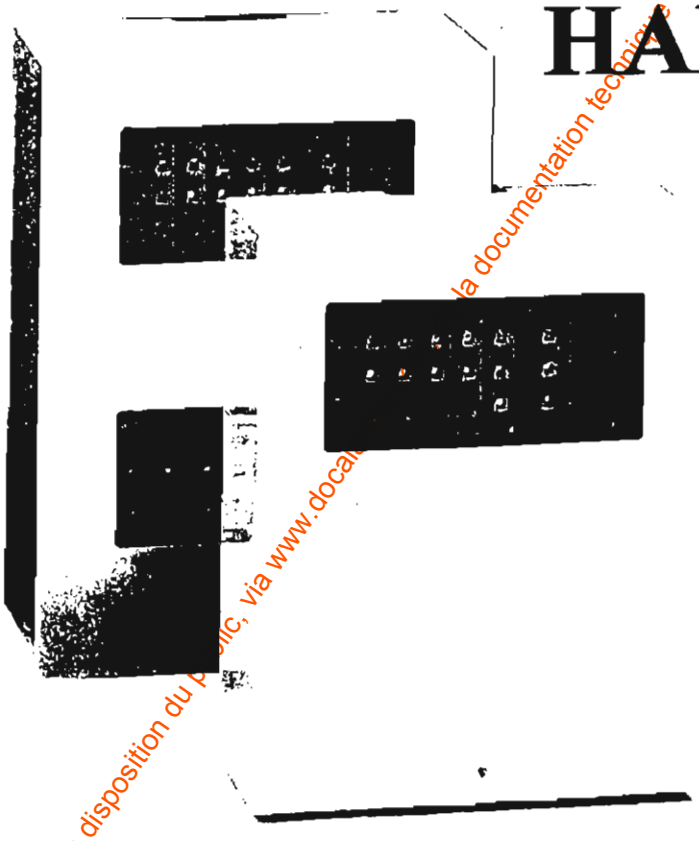

Mise à jour du 01/06/1995

68110 ILLZACH - 31, rue Turgot

Tél. 03 89 66 14 33 Fax 03 89 66 43 22
E. mail : AEM.SECURITE@wanadoo.fr
http : //www.aem-securite.com

SA au capital de 160 000 € - APE 332 B - RCS Mulhouse B 322 084 443 (81 B 153) - Siret 322 084 443 00033 - N° TVA Intracommunautaire FR 693 220 844 430 0023 - CCP [illegible]

www.absolualarme.com met à la disposition du public, via www.docalarme.com, la documentation technique dont les références, marques et logos, sont la propriété des détenteurs respectifs

www.absolualarme.com met à la disposition du public, via www.docalarme.com, de la documentation technique dont les références, marques et logos, sont la propriété des détenteurs respectifs

SOMMAIRE

A NOTICE D'INSTALLATION....4

REFERENCE....4

1 LES ALIMENTATIONS....5

1-1 RACCORDEMENT AU SECTEUR....5
1-2 RACCORDEMENT A LA BATTERIE....5

2 LE MODULE C5 (CERBERE)....6

2-1 PRINCIPE DE CABLAGE....6
2-2 REPERAGE DES BORNIERS....6
2-3 CABLAGE DES ENTREES....7
2-3-1 LES BOUCLES DE DETECTIONS 1 A 3....8
2-3-2 LA BOUCLE DE DETECTION 4....8
2-3-3 LA BOUCLE D'AUTOSURVEILLANCE....8
2-4 CABLAGE DES SERRURES DEPORTEES....9
2-5 CABLAGE DU BORNIER DE SORTIE C....10
2-5-1 SIRENE INTERIEURE....11
2-5-2 SIRENE INTERIEURE AUTOALIMENTEE....11
2-5-3 SIRENE EXTERIEURE AUTOALIMENTEE....12
2-5-4 REPORT D'INFORMATIONS A DISTANCE....12
2-5-5 BUZZER DE PREALARME....13
2-5-6 TRANSMETTEUR TELEPHONIQUE....14
2-5-7 CONTROLEUR ENREGISTREUR....14
2-5-8 AUTRES DISPOSITIFS D'ALARME....14

3 LE MODULE MU4Z....15

3-1 GENERALITES....15
3-2 REPERAGE DU BORNIER....15
3-3 CABLAGE DES ENTREES....16
3-4 PARTICULARITES....17

EMPLACEMENTS DES BORNIERS....19
NOTICE ALIMENTATION INDEPENDANTE AL08....20
NOTICE ALIMENTATION INDEPENDANTE AL06....21
NOTICE ALIMENTATION INDEPENDANTE AL05....22
NOTICE MODULE MO1....23

REGLAGES....24

B NOTICE D'UTILISATION....25

www.absolualarme.com met à la disposition du public, via www.dscalarme.com, de la documentation technique dont les références, marques et logos, sont la propriété des détenteurs respectifs

A

NOTICE D'INSTALLATION

REFERENCE

Référence du produit : CENTRALE D'ALARME CERBERE - HADES
La centrale d'alarme a été conçue et est fabriquée en France par SEMA (Société Européenne de Matériel d'Alarme).

Il est conseillé d'installer la centrale dans un endroit discret, mais néanmoins facilement accessible afin de faciliter la mise en service et la maintenance ultérieure.

Différentes versions de la centrale existent :

Centrale CERBERE	- 4 zones / coffret C06 / Alim 1 A
Centrale CERBERE	- 4 zones / Coffret C09 / Alim 1 A ou 1,5 A
Centrale CERBERE	- 4 zones / Coffret C024 / Alim 1,5 A ou 2,5 A
Centrale HADES 8	- 8 zones / Coffret C024 / Alim 1,5 A ou 2,5 A
Centrale HADES 12	- 12 zones / Coffret C024 / Alim 2,5 A
Centrale HADES 12	- 12 zones / 2 Coffrets C024 / Alim 2,5 A
Centrale HADES 16	- 16 zones / 2 Coffrets C024 / Alim 2,5 A
Centrale HADES 20	- 20 zones / 2 Coffrets C024 / Alim 2,5 A
Centrale HADES 24	- 24 zones / 3 Coffrets C024 / Alim 2,5 A
Centrale HADES 28	- 28 zones / 3 Coffrets C024 / Alim 2,5 A

Possibilité d'extension jusqu'à 100 zones. Nous consulter.

www.absolualarme.com met à la disposition du public, via www.absolualarme.com, de la documentation technique dont les références, marques et logos, sont la propriété des détenteurs respectifs

1 LES ALIMENTATIONS

La carte électronique de traitement est reliée à l'alimentation par un connecteur débrochable à 4 points. Trois types d'alimentation chargeur sont disponibles. Les caractéristiques techniques de ces dernières ainsi que leur raccordement sont jointes à la fin de la notice d'installation.

1 - 1 RACCORDEMENT AU SECTEUR

L'alimentation principale de la centrale d'alarme provient du réseau public de distribution (secteur 230 VAC, fréquence 50 Hz).

Le raccordement du réseau sur la centrale d'alarme doit se faire par un câble à trois conducteurs dont un de protection assurant la liaison avec la terre. Les deux autres étant reliés, l'un à une ligne de phase, l'autre au neutre de l'installation électrique.
Le schéma de distribution d'énergie doit être de type TN ou TT.

Le câble de raccordement à trois conducteurs doit être introduit dans le coffret par l'orifice circulaire situé au fond du coffret. Couper le câble à hauteur du connecteur à trois vis situé sur le chargeur, en prenant soin de relier le conducteur de terre à la borne repérée par le symbole ⏚, le conducteur du neutre à la borne du milieu et le conducteur de phase à la borne située près du porte fusible secteur.

En vue de l'entretien, un dispositif de sectionnement doit être prévu dans l'installation pour séparer la centrale d'alarme de son alimentation. Le dispositif de sectionnement doit déconnecter simultanément les deux pôles (phase et neutre).

La protection contre les chocs électriques est assurée à condition que toutes les parties accessibles par l'opérateur soient reliées parfaitement à la terre et que l'installateur vérifie la bonne mise à la terre du conducteur de protection de terre.

1 - 2 RACCORDEMENT A LA BATTERIE

En cas de coupure du secteur, l'alimentation principale est remplacée par l'alimentation secondaire constituée d'une batterie d'accumulateurs.

Placer la batterie dans le coffret de la centrale d'alarme, à droite du chargeur, puis à la mise en service, relier la batterie au chargeur (le fil rouge au + et le fil noir au -).

NOTE : Un dispositif de déconnexion automatique de la batterie est prévu sur les chargeurs AL 06 et AL 05, pour empêcher la décharge complète, destructrice de la batterie.
La tension à laquelle intervient la déconnexion est de 8,8 V.

www.absolualarme.com met à la disposition du public via www.dosalarme.com, de la documentation technique dont les références, marques et logos, sont la propriété des détenteurs respectifs

2 LE MODULE C5 (CERBERE)

2 - 1 PRINCIPE DE CABLAGE

Tous les branchements se font directement sur les borniers situés sur la carte électronique de traitement. Il est conseillé d'utiliser des câbles multi conducteurs comportant un blindage (écran) métallique. Introduire les câbles dans le coffret par les deux ouvertures percées dans le fond.

L'interrupteur d'autosurveillance de la centrale (ouverture du capot) est relié à la carte par un connecteur 2 points (contact NO).

NOTE : Avant le cablâge, vérifier que le connecteur d'alimentation à quatre bornes n'est pas raccordé à la carte électronique.

2 - 2 REPERAGE DES BORNIERS

A. BORNIER D'ALIMENTATION

A01 : Ne pas utiliser
A02 : SORTIE 14,4 Vcc protégée par le fusible du chargeur
A03 : SORTIE 13,8 Vcc protégée par le fusible du chargeur
A04 : MASSE (0V)

B. BORNIER ENTREES DETECTEURS

B01 : + 12 Vcc
B02 : BOUCLE 1 immédiate (contact NF)
B03 : BOUCLE 1 " "
B04 : BOUCLE 2 immédiate (contact NF)
B05 : BOUCLE 2 " "
B06 : BOUCLE 3 immédiate (contact NF)
B07 : BOUCLE 3 " "
B08 : BOUCLE 4 temporisée (contact NF)
B09 : BOUCLE 4 " "
B10 : ENTREE AUTOSURVEILLANCE (contact NF)
B11 : ENTREE AUTOSURVEILLANCE (contact NF)
B12 : VERROUILLAGE DES ZONES (voir encadré page 18)

www.absolualarme.com met à la disposition du public, via www.docalarme.com, de la documentation technique dont les références, marques et logos sont la propriété des détenteurs respectifs

C. BORNIER DE SORTIES

C01 : MASSE (0 V)
C02 : + 12 V MARCHE
C03 : + 12 V ARRET
C04 : CONTROLE BOUCLE GENERAL
C05 : MEMOIRE ALARME
C06 : + 12 V permanent
C07 : SERRURE DEPORTEE (à impulsion NF)
C08 : " " "
C09 : SORTIE RELAIS Contact sec NO
C10 : " " Contact commun
C11 : " " Contact sec NF
C12 : " " + 12 V Hors Alarme
C13 : " " + 12 V Alarme
C14 : BUZZER DE PREALARME (0 V en préalarme, 12 V au repos)
C15 : SORTIE TRANSMETTEUR TELEPHONIQUE
C16 : SORTIE SIRENE EXTERIEURE (+ 12 V au repos, 0 V en alarme)

2 - 3 CABLAGE DES ENTREES

Les entrées sont protégées par un dispositif d'isolation optoélectronique garantissant une haute immunité aux parasites et aux perturbations électroniques. Elles peuvent être activées par des contacts NO, NF ou par une apparition de tension.

Les boucles 1,2,3 et 4 peuvent être mises individuellement en ou hors service par les interrupteurs lorsque la centrale est à l'arrêt. La position des interrupteurs est mémorisée lors de la mise en service de la centrale.
Il existe deux modes de fonctionnement possible pour chaque zone, sélectionnables par un strap. Ces straps sont S1, S2, S3, S4 et S5 sur le module C5

*** mode éjectable (strap absent)**
La centrale déclenchera une alarme lorsqu'une entrée sera activée. En cas d'alarme permanente sur cette zone, celle-ci sera "gelée" et n'empêchera pas le fonctionnement des autres zones. Pour être à nouveau active cette entrée devra revenir à son état de repos avant de pouvoir redéclencher.

www.absolualarme.com met à la disposition du public via www.localalarme.com de la documentation technique dont les références, marques et logos, sont la propriété des détenteurs respectifs

*** mode permanent (strap permanent)**

En cas d'alarme permanente sur une zone, les sorties ALARME INTERIEURE seront recyclées jusqu'à la disparition de l'alarme sur l'entrée considérée. La sortie SIRENE EXTERIEURE ne déclenchera qu'à l'apparition de l'alarme sur une entrée. Il n'y a pas de recyclage sur la sortie extérieure. Dans une installation vous pouvez utiliser conjointement les deux modes de fonctionnement suivant le type de détection utilisé.

L'alimentation des détecteurs se fait sur le module d'alimentation.

2 - 3 - 1 LES BOUCLES DE DETECTIONS 1 A 3

Les trois premières boucles sont de type immédiates et fonctionnent lorsque la centrale est en marche. Les contacts NF des détecteurs autonomes ou des contacts magnétiques se branchent entre les deux bornes d'une boucle. S'il y en a plusieurs, il y a lieu de câbler les contacts NF en série. Les contacts NO se branchent entre +V (borne B01) et les deux bornes d'une boucle reliées par un strap ou par un contact NF. S'il y a plusieurs contacts NO, les câbler en parallèle.

2 - 3 - 2 LA BOUCLE DE DETECTION 4

La 4ème boucle de détection est de type temporisée et fonctionne lorsque la centrale est en marche. La tempo d'entrée est réglable de 4s à 60s; la tempo de sortie est fixée à 60s; la sortie préalarme est activée pendant le délai d'entrée.

Pour permettre une mise en service, malgré une détection sur la boucle 4 (temporisée), il est possible de désolidariser celle-ci du Contrôle Boucle Général pour celà il suffit de retirer le strap S11 (côté composants).

2 - 3 - 3 LA BOUCLE D'AUTOSURVEILLANCE

La 5ème boucle de type 24h/24 est réservée au cablage des autoprotections des détecteurs, des sirènes et des autres périphériques. Cette boucle est continuellement en service.

Les contacts d'autosurveillance NF se câblent entre les deux bornes de la boucle d'autosurveillance (B10-B11). S'il y en a plusieurs, il y a lieu de les câbler en série.

Les contacts d'autosurveillance NO se câblent entre eux, entre le "+V" (borne 1 du bornier B) et les deux bornes de la boucle d'autosurveillance reliées par un strap ou par un contact NF. S'il y en a plusieurs, les câbler en parallèle.

www.absolualarme.com met à la disposition du public, via www.docalarme.com, de la documentation technique dont les références, marques et logos, sont la propriété des détenteurs respectifs

BORNIER B

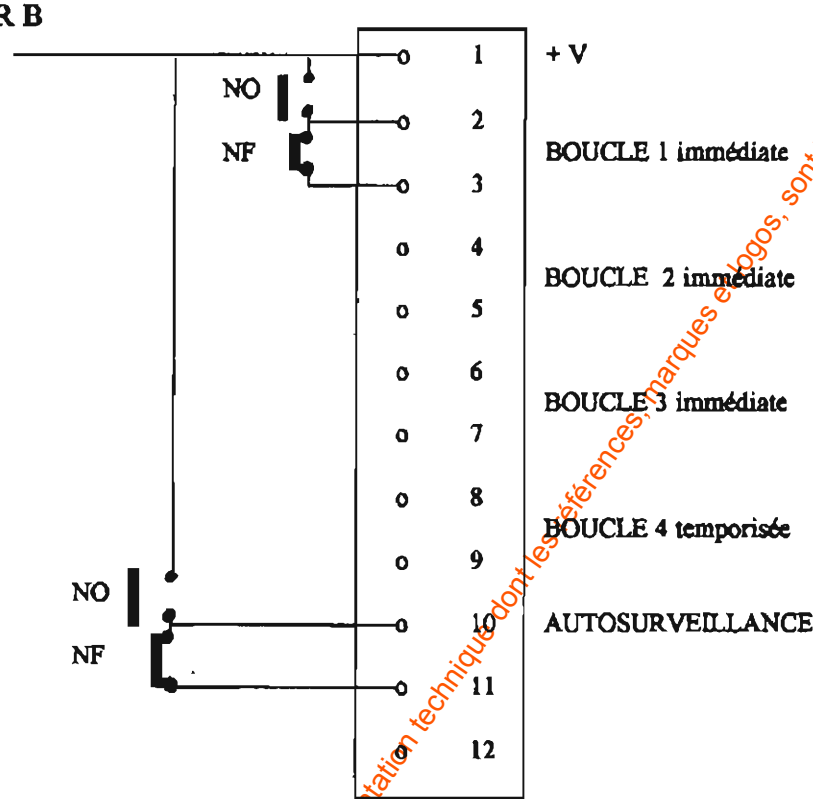

2 - 4 CABLAGE DES SERRURES DEPORTEES

La commande de mise en ou hors service se fait soit par une serrure à impulsion qui peut être montée sur la centrale soit par une ou plusieurs serrures déportées ou clavier digital, NO ou NF, câblées sur le bornier C.
La mise en service n'est possible que si le voyant Contrôle Boucle Général est allumé.
Si aucune serrure déportée n'est utilisée, il faut impérativement mettre un strap entre la borne C07 et C08.

Dans le cas où des serrures déportées sont utilisées, les contacts NF se câblent en série entre les bornes C07 et C08, quant aux contacts NO ils se câblent en parallèle entre +V Borne C06 et les deux bornes de serrures déportées C07 et C08 reliées par un strap ou par un contact NF.

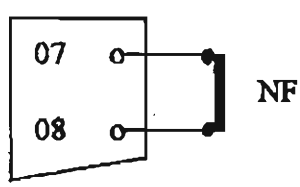

Serrure à impulsion NF

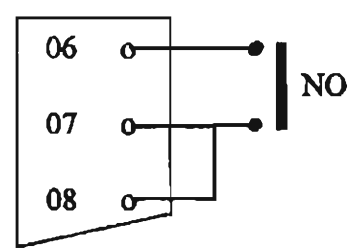

Serrure à impulsion NO

www.absolualarme.com met à la disposition du public via www.absolualarme.com, de la documentation technique dont les références, marques et logos, sont la propriété des détenteurs respectifs

2 - 5 CABLAGE DU BORNIER DE SORTIE C

Se cablent sur ce bornier les reports de visualisation, buzzer de préalarme, transmetteur téléphonique, sirènes, contrôleur enregistreur ainsi que les dispositifs de mise en service.

BORNIER C

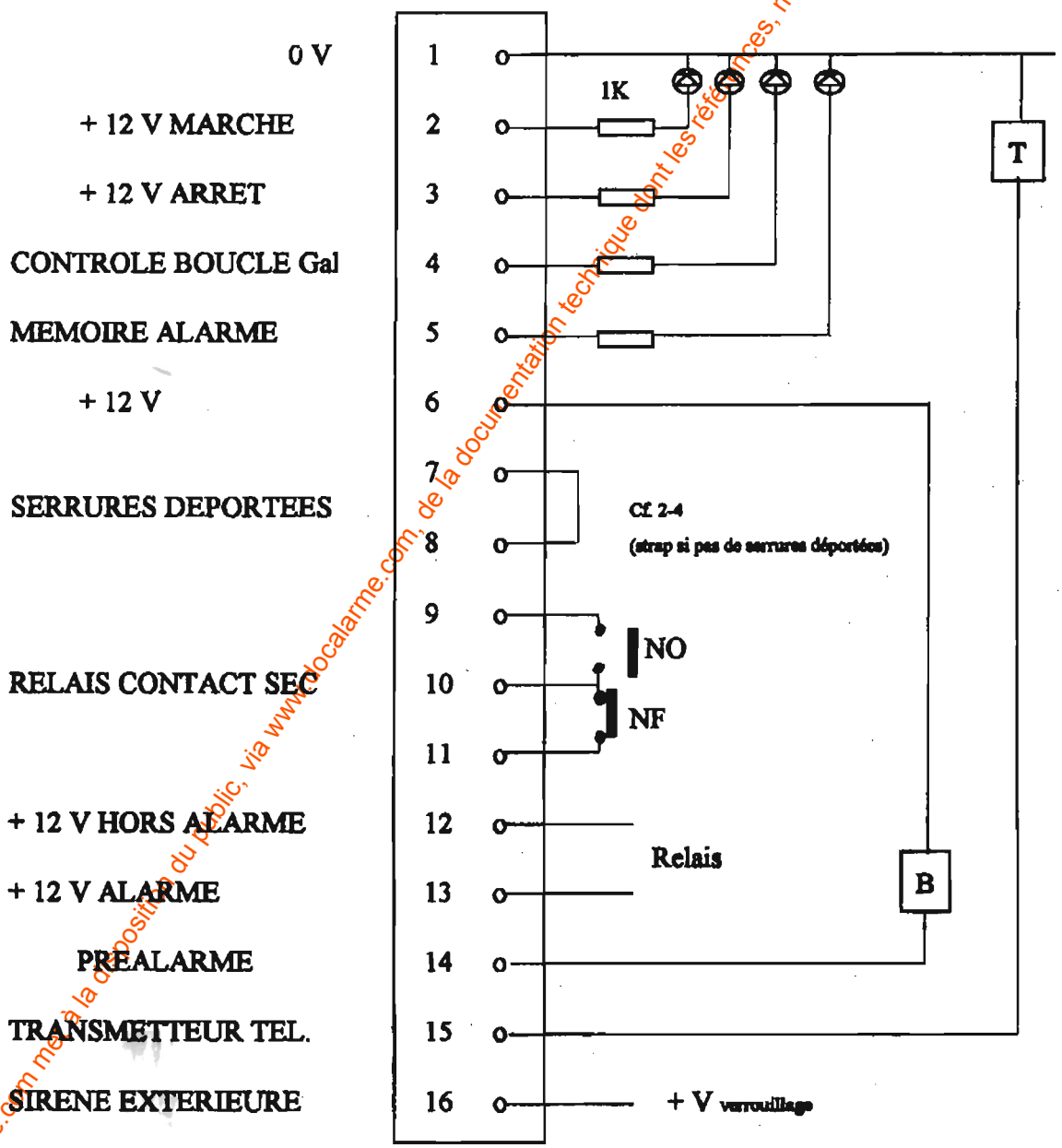

www.absolualarme.com mais à la disposition du public, via www.docalarme.com, de la documentation technique dont les références, marques et logos, sont la propriété des détenteurs respectifs

2 - 5 - 1 SIRENE INTERIEURE

Le (+) de la sirène est à relier à la borne + V ALARME (Borne C13)
Le (-) de la sirène est à relier à la borne 0V (Borne C01)

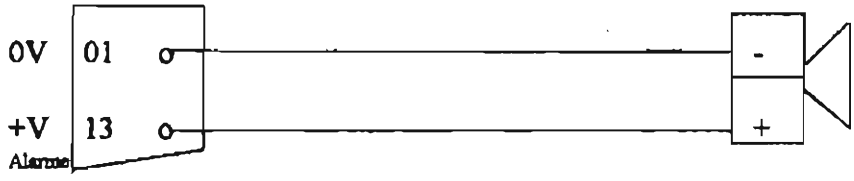

Bornier C

Sirène intérieure

2 - 5 - 2 SIRENE INTERIEURE AUTOALIMENTEE

L'alimentation de la sirène est à relier à la centrale.
Le (+) de la sirène se branche sur le + VS (Borne A02).
Le (-) de la sirène se branche sur le 0V (Borne C01).
L'entrée de verrouillage de la sirène est à relier à +V ALARME (Borne C13, tension de 12 V présente en alarme) ou à + V HORS ALARME (Borne C12, tension de 12 V présente hors alarme).
Insérer le contact d'autosurveillance de la sirène, en série, dans la boucle d'autosurveillance B10-B11.

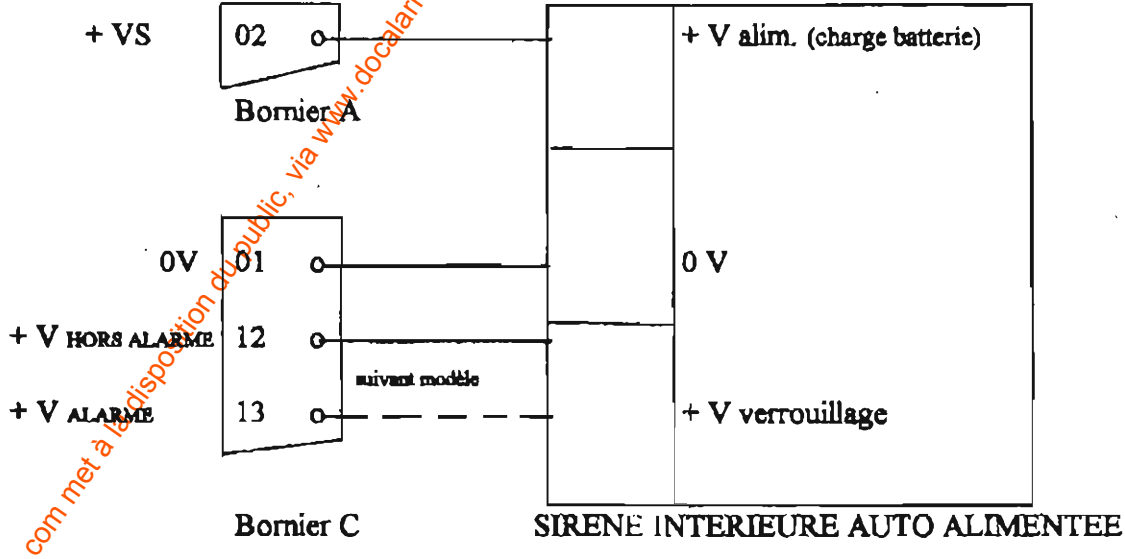

www.absolualarme.com met à la disposition du public, via www.docalarme.com, de la documentation technique dont les références, marques et logos, sont la propriété des détenteurs respectifs

2 - 5 - 3 SIRENE EXTERIEURE AUTO ALIMENTEE

Alimenter la sirène par la borne A2 (14,4 V) et A4 (0 V). L'entrée de blocage de la sirène est à relier à la borne C16 (SIRENE EXTERIEURE).
Insérer le contact d'autosurveillance de la sirène, en série, dans la boucle d'autosurveillance B10-B11.

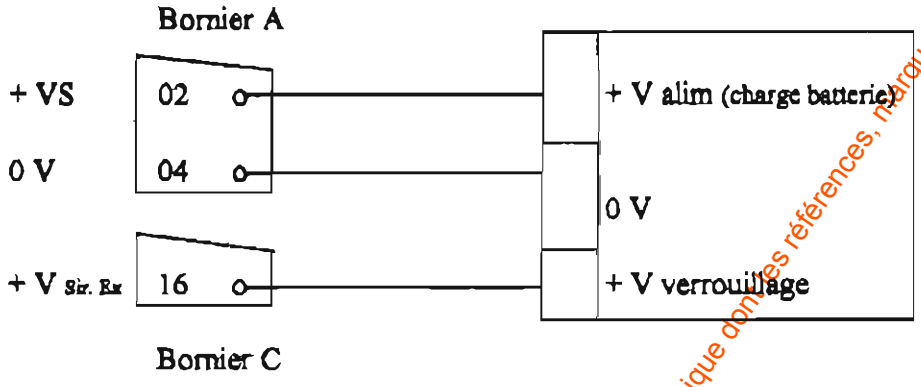

2 - 5 - 4 REPORT DES INFORMATIONS A DISTANCE

Il est possible de reporter à distance les informations suivantes :

- ETAT DE LA CENTRALE MARCHE OU ARRET
  + 12 V Marche sur la borne C02
  + 12 V Arrêt sur la borne C03

- CONTROLE BOUCLE GENERAL
  + 12 V est présent sur la borne C04, lorsque la centrale est à l'arrêt, si toutes les entrées de détections sont au repos. Si une des entrées non commutée est activée, la sortie passera à 0 V.

- MEMOIRE D'ALARME
  Si une alarme a été déclenchée sur l'une des boucles de la centrale, un + 12 V sera présent sur la borne C05 (0 V hors alarme) lorsque la centrale sera à l'arrêt. Cette sortie revient à l'état initial à la remise en service.

Dans le cas où l'on désire reporter une de ces informations, effectuer le câblage schématisé ci-après. Faire attention à la polarité des diodes électroluminescentes et mettre une résistance 1 K ohms en série.

www.absolualarme.com met à la disposition du public via www.doc-alarme.com, de la documentation technique dont les références, marques et logos, sont la propriété des détenteurs respectifs

Bornier C

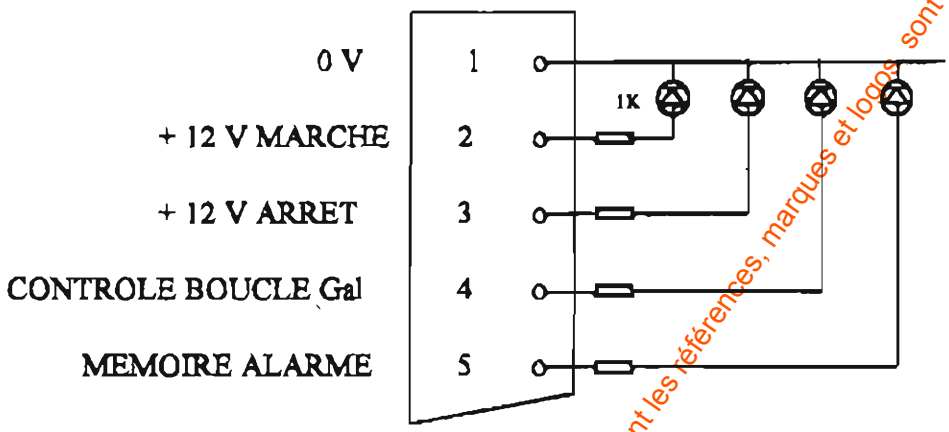

2 - 5 - 5 BUZZER DE PREALARME

Il est possible de connecter un buzzer de préalarme entre les bornes C06 et C14 (+12V). Cette sortie est activée pendant la temporisation d'entrée règlable par P2 de 5 à 60s commandé par l'ouverture de la zone 4 temporisée pour permettre l'accès au dispositif de Mise Hors Service. A l'issue de la temporisation, les dispositifs d'alarme sont activés si la Mise Hors Service n'est pas faite.

Bornier C

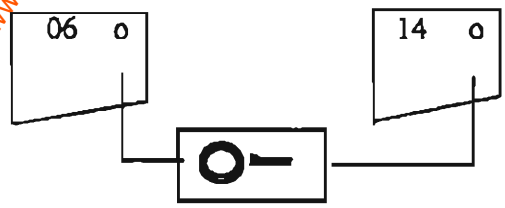

www.absolualarme.com met à la disposition du public, via www.docalarme.com, de la documentation technique dont les références, marques et logos sont la propriété des détenteurs respectifs

2 - 5 - 6 TRANSMETTEUR TELEPHONIQUE

L'information d'alarme est disponible pour un transmetteur téléphonique sur la borne C15 (Transmetteur). La tension de sortie (0V hors alarme) est délivrée par un transistor NPN à collecteur ouvert. Le contact sec de relais d'alarme (bornes C9, C10 et C11) peut également être utilisé.

L'information de mise en service est présente sur la borne C2 (12 V EN SERVICE) ou C3 (12 V HORS SERVICE).
La référence de tension commune doit être prise sur la borne C1 (0V).

2 - 5 - 7 CONTROLEUR ENREGISTREUR

L'information d'alarme est disponible en sécurité positive sur la borne C12 (+ 12 V HORS ALARME) et l'information de mise en service sur la borne C2 (12 V EN SERVICE).
La référence de tension commune doit être prise sur la borne C1 (0V).

2 - 5 - 8 AUTRES DISPOSITIFS D'ALARME

Utiliser un contact sec du relais d'alarme (bornes C9, C10, C11) pour connecter d'autres dispositifs d'alarme (avertisseur sonore, flash lumineux, certains transmetteurs, ...).
La sortie C13 (+V ALARME) peut aussi être utilisée directement.

Pour commander un dispositif de puissance (230 V), rajouter un relais adéquat intermédiaire (bobine pour 12 V =, contact pour 230 V), à l'extérieur de la centrale et en prenant soin de souder obligatoirement une diode, en inverse et en parallèle, sur la bobine.

www.absolualarme.com met à la disposition du public, via www.absolualarme.com, de la documentation technique dont les références, marques et logos sont la propriété des détenteurs respectifs

3 LE MODULE MU4Z

3 - 1 GENERALITES

Ce module est principalement destiné à être utilisé avec un module centrale C5, sans limitation du nombre de modules MU4Z connectés.

Il est alimenté soit par le câble en nappe le reliant au module C5, soit sur le bornier entre les bornes 1 et 2.

3 - 2 REPERAGE DU BORNIER

01 : ENTREE Alimentation 0V

02 : ENTREE Alimentation +12V

03 : SORTIE RELAIS Contact NO

04 : " " Contact Commun

05 : " " Contact NF

06 : ENTREE MISE EN SERVICE (+12V arrêt)

Ces bornes sont à utiliser en cas d'application indépendante (sur commande)

07 : BOUCLE 1 immédiate (contact NF)

08 : BOUCLE 1 " "

09 : BOUCLE 2 immédiate (contact NF)

10 : BOUCLE 2 " "

11 : BOUCLE 3 immédiate (contact NF)

12 : BOUCLE 3 " "

13 : BOUCLE 4 immédiate ou 24h/24 (contact NF)

14 : BOUCLE 4 " "

www.absolualarme.com met à la disposition du public, via www.docalarme.com, des documentation technique dont les références, marques et logos, sont la propriété des détenteurs respectifs

3 - 3 CABLAGE DES ENTREES

ENTREES DETECTIONS

Les entrées sont protégées par un dispositif d'isolation optoélectronique garantissant une haute immunité aux parasites et aux perturbations électriques. Elles peuvent être activées par des contacts NO, NF ou par des apparitions de tension.

Le module possède 4 zones immédiates indépendantes pouvant être mises en et hors service individuellement par des interrupteurs lorsque la centrale est à l'arrêt. Les zones 1,2 et 3 fonctionnent lorsque la centrale est en marche. La zone 4 peut fonctionner comme les précédentes si le strap S8 (côté composants) est en position "H" ou être sous surveillance 24h/24 si le strap S8 est en position "B". L'interrupteur d'inhibition de la zone 4 peut avoir son fonctionnement interdit si le strap S7 est en position "B"; dans ce cas la zone 4 est continuellement en service.
Il existe 2 modes de fonctionnement possibles pour chaque zone sélectionnable par un strap : S1 à S4

*** mode éjectable (strap absent)**

La centrale déclenchera une alarme lorsqu'une entrée sera activée. En cas d'alarme permanente sur cette zone, celle ci sera "gelée" et n'empêchera pas le fonctionnement des autres zones. Pour être à nouveau active cette entrée devra revenir à son état de repos avant de pouvoir redéclencher.

*** mode permanent (strap permanent)**

En cas d'alarme permanente sur une zone, les sorties ALARME INTERIEURE seront recyclées jusqu'à la disparition de l'alarme sur l'entrée considérée. La sortie SIRENE EXTERIEURE ne déclenchera qu'à l'apparition de l'alarme sur une entrée. Il n'y a pas de recyclage sur la sortie extérieure. Dans une installation vous pouvez utiliser conjointement les deux modes de fonctionnement suivant le type de détection utilisé.

L'alimentation des détecteurs se fait sur le module d'alimentation.

Les contacts d'autosurveillance des détecteurs sont à insérer en série dans la boucle d'autosurveillance B10 - B11 du module centrale C5.

www.absolualarme.com met à la disposition du public via www.socialarme.com de la documentation technique dont les références, marques et logos sont la propriété des détenteurs respectifs

3 - 4 PARTICULARITES

Lorsque le module MU4Z est relié à un module centrale C5 par un câble en nappe, couper les straps S6 et S7 pour que les informations puissent parvenir au module C5. Dans ce cas seules les entrées sont à cabler.

Le bouchon de fin de ligne doit être mis obligatoirement sur le connecteur entrée du dernier module connecté sur la chaine.

Pour les centrales d'une configuration supérieure à 50 zones ne pas utiliser l'alimentation de la centrale pour alimenter les détecteurs.

Sur demande il est possible d'avoir une mise en service et une alarme sur chaque module MU4Z.

Les liaisons entre modules MU4Z sont réalisées avec un câble en nappe de 14 conducteurs dont les 2 connecteurs des extrémités sont dans le même sens.

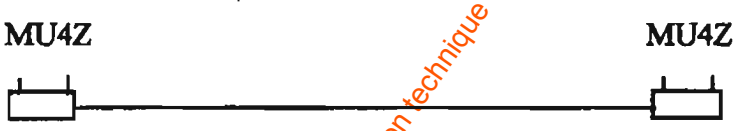

La liaison entre le module centrale C5 et le premier des modules MU4Z est réalisée avec un câble dont les connecteurs sont dans le sens opposé.

www.absolualarme.com met à la disposition du public, via www.docalarme.com, de la documentation technique dont les références, marques et logos sont la propriété des détenteurs respectifs

BORNIER MU4Z

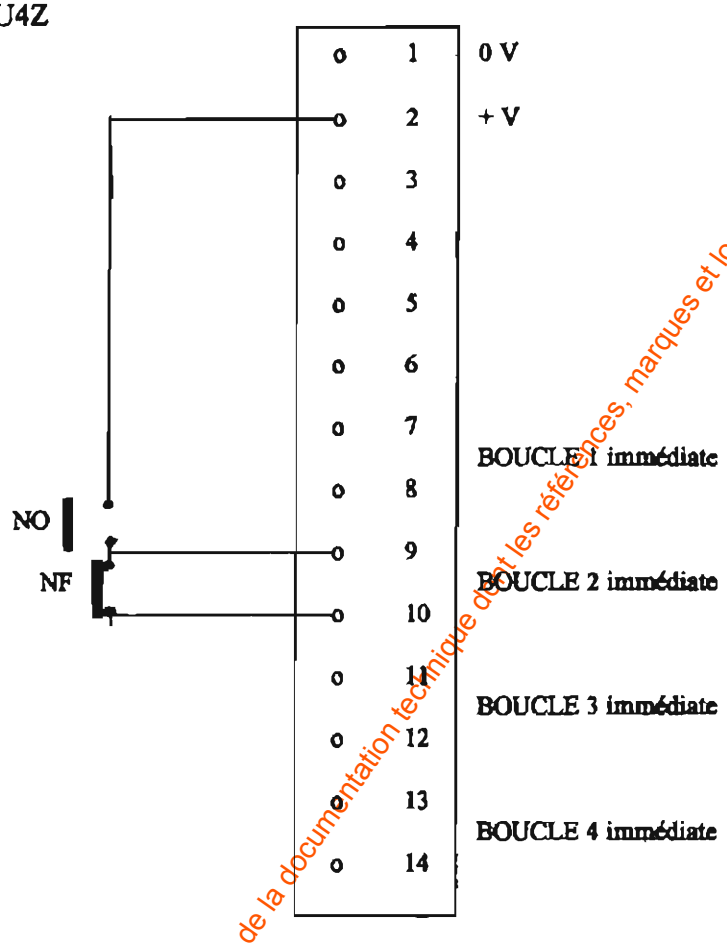

Verrouillage des interrupteurs de commutation de zones

- Module centrale C5

Il est possible de verrouiller les interrupteurs de zones en validant par une serrure à impulsion la mémorisation de la position des interrupteurs (centrale à l'arrêt). Pour obtenir ce mode de fonctionnement, il suffit de couper le strap S10, côté composants.
La serrure à impulsion se branchera entre la borne B12 et la masse C01.

- Module MU4Z

En plus de la modification sur la carte principale (C5), il faut couper le strap S5 sur les modules MU4Z.

www.absolualarme.com, mis à la disposition du public via www.doc-alarme.com, de la documentation technique dont les références, marques et logos, sont la propriété des détenteurs respectifs

EMPLACEMENT DES BORNIERS SUR LES MODULES C5 et MU4Z

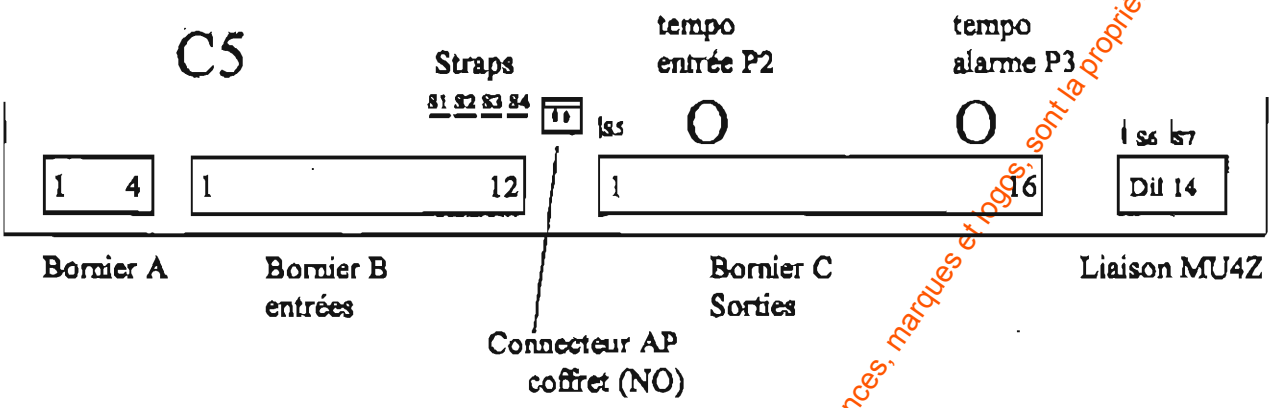

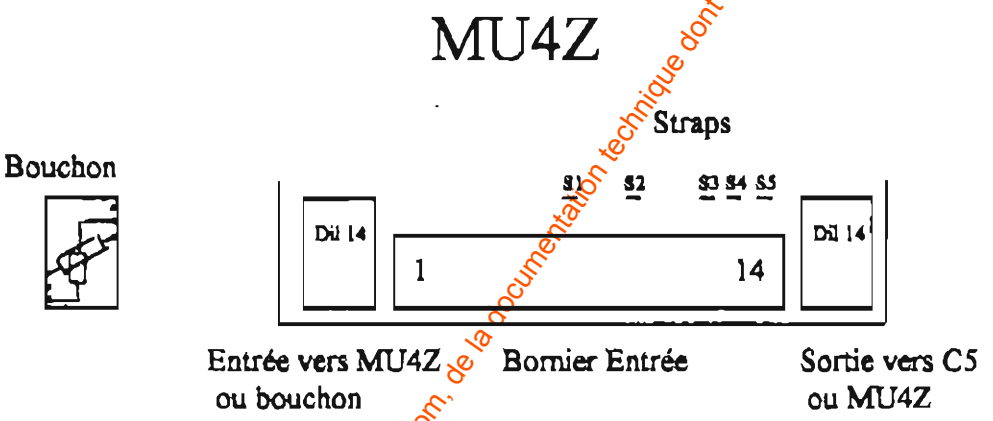

Les liaisons entre modules MU4Z sont réalisées avec un câble en nappe de 14 conducteurs dont les 2 connecteurs des extrémités sont dans le même sens.

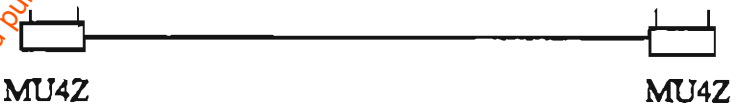

La liaison entre le module centrale C5 et le premier des modules MU4Z est réalisée avec un câble dont les connecteurs sont dans le sens opposé.

www.absolualarme.com met à la disposition du public, sur www.docalarme.com, de la documentation technique dont les références, marques et logos, sont la propriété des détenteurs respectifs

NOTICE DE L'ALIMENTATION INDEPENDANTE **AL08**

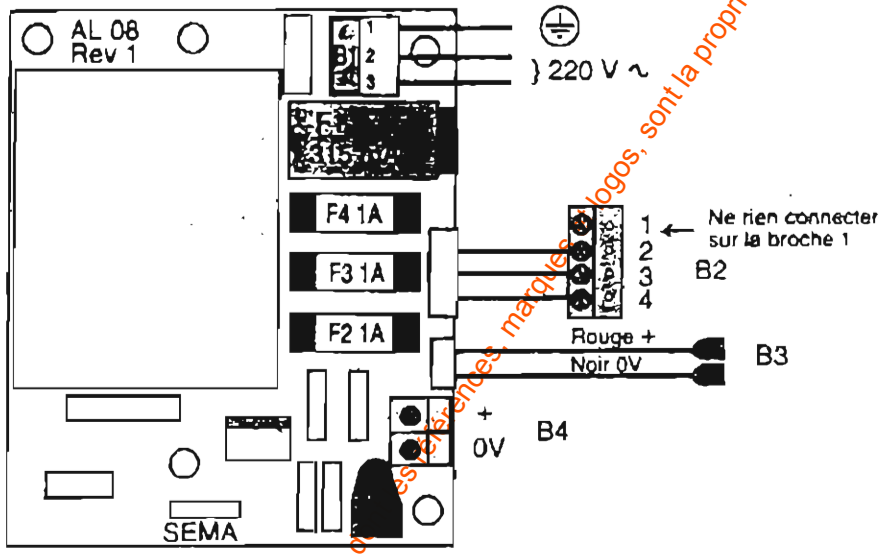

CARACTERISTIQUES

- *entrée :* secteur 230 VAC, 50 Hz
  puissance consommée : 20 W

Protection par fusible F1 (T 315 mA) et par varistance Gemov.

- *sorties :*

Tensions nominales 13,8 VCC et 14,4 VCC (charge de batteries déportées) règlable par le potentiomètre P.
Courant de sortie total limité à 1 A. Sorties protégées contre les courts-circuits par les fusibles F2, F3 et F4 (F 1 A).
Sortie auxiliaire disponible (0V, +V) sur le bornier B4.
Commutation automatique sur batterie en cas de coupure secteur.

DESCRIPTION DES BORNIERS

Bornier B1 Secteur :

TERRE : à relier obligatoirement à la terre de l'habitation
N : neutre du réseau secteur 220 VAC
Ph. : phase du réseau secteur 220 VAC protégée par le fusible F1 (T 315 mA)

Bornier B2 :

1 : non utilisé
2 : SORTIE 14,4 VCC protégée par le fusible F4 (F 1 A)
3 : SORTIE 13,8 VCC protégée par le fusible F3 (F 1 A)
4 : masse 0 V, non reliée à la terre

Bornier B3 :

- batterie / 0V (câble noir avec cosse)
+ batterie (câble rouge avec cosse)

Bornier B4 :

* borne 0 V : masse
* borne + V : SORTIE auxiliaire 13,8 VCC/ 12 VCC protégée par le fusible F2 (F 1 A)

www.absolualarme.com met à la disposition du public, via www.bocalarme.com, de la documentation technique de ses références, marques et logos, sont la propriété des détenteurs respectifs

NOTICE DE L'ALIMENTATION INDEPENDANTE **AL06**

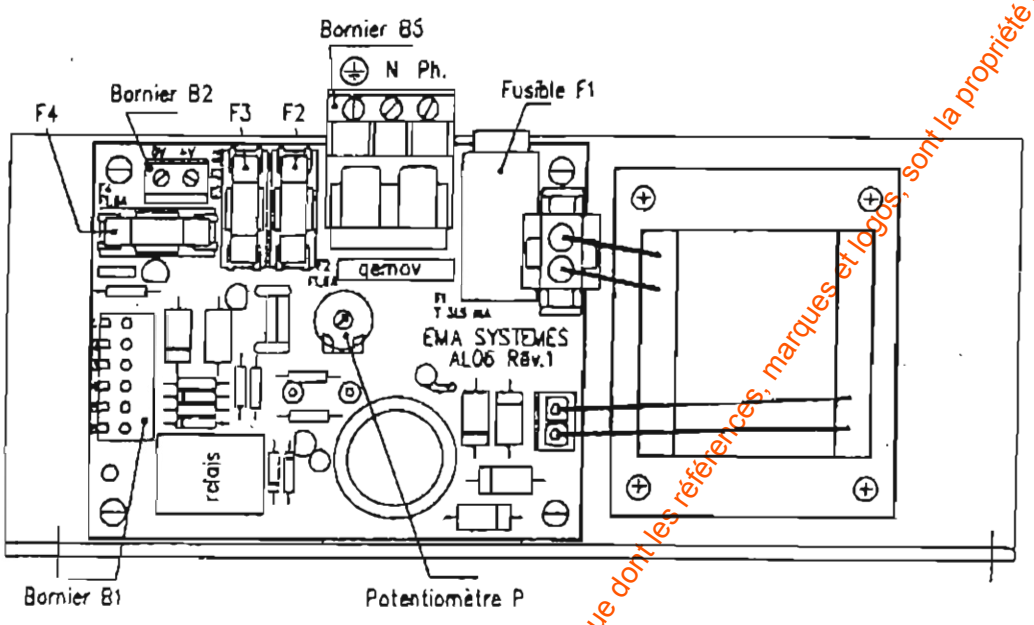

CARACTERISTIQUES

- *entrée :* secteur 230 VAC, 50 Hz
  puissance consommée : 50 W

Protection par fusible F1 (T 315 mA) et par varistance Gemov.

- *sorties :*

Tensions nominales 13,8 VCC et 14,4 VCC (charge de batteries déportées) réglable par le potentiomètre P. Courant de sortie total limité à 1,6 A. Sorties protégées contre les courts-circuits par les fusibles F2, F3 et F4 (F 1,6 A).
Sortie auxiliaire disponible (0V, +V) sur le bornier 2.
Sortie charge batterie principale protégée par un relais contre les court-circuits, l'inversion de la polarité et la décharge totale destructrice.
Commutation automatique sur batterie en cas de coupure secteur.

ATTENTION :

* Pour un fonctionnement sur batterie seule, amorcer obligatoirement l'alimentation avec le secteur 230 V.
* Prévoir un dispositif extérieur de sectionnement du secteur.

DESCRIPTION DES BORNIERS

Bornier B1 :

1 entrée de commande pour test
2 SORTIE 14,4 VCC protégée par le fusible F4 (F 1,6 A)
3 SORTIE 13,8 VCC protégée par le fusible F2 (F 1,6 A)
4 Masse 0V, non reliée à la terre
5 - Batterie / 0 V (câble noir avec cosse)
6 + Batterie (câble rouge avec cosse)

Bornier B2 :

* Borne 0V : masse
* Borne +V : SORTIE auxiliaire 13,8 VCC / 12 VCC protégée par le fusible F3 (F 1,6 A)

Bornier B5 :

TERRE : à relier obligatoirement à la terre de l'habitation.
N : Neutre du réseau secteur 230 VAC
Ph : Phase du réseau secteur 230 VAC protégée par le fusible F1 (T 315 mA)

www.absolualarme.com met à la disposition du public via www.docalarme.com, de la documentation technique dont les références, marques et logos, sont la propriété des détenteurs respectifs

NOTICE DE L'ALIMENTATION INDEPENDANTE **AL05**

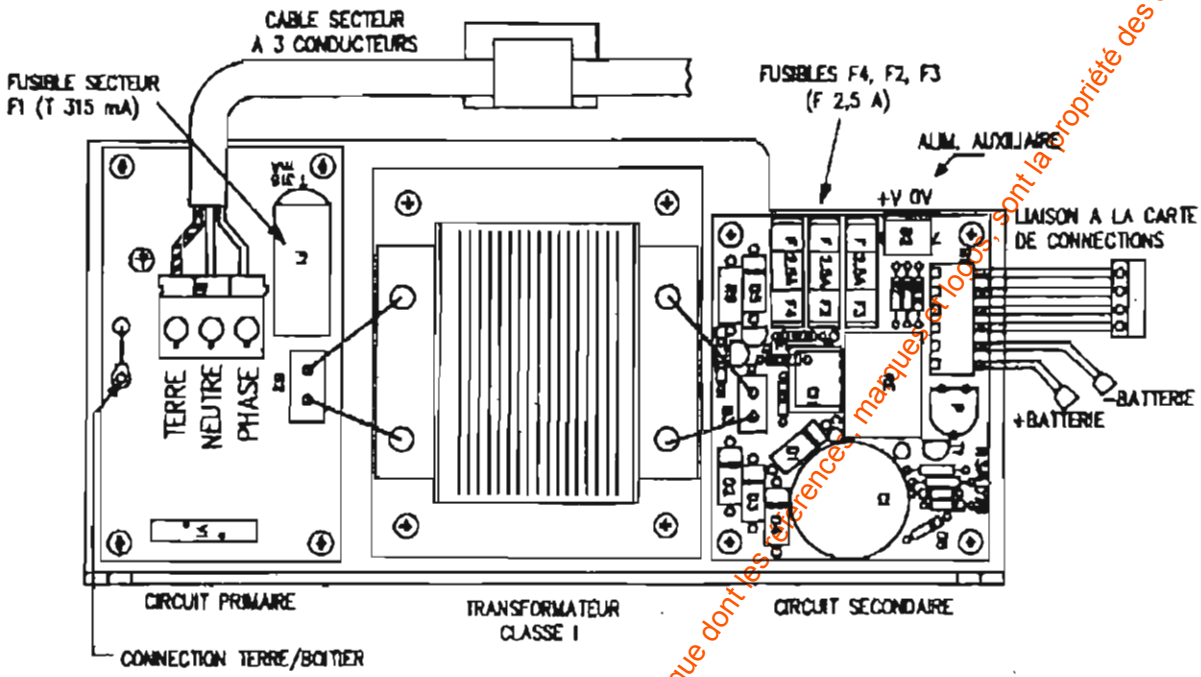

CARACTERISTIQUES

- entrée : secteur 230 VAC, 50 Hz
puissance consommée : 20 W
Protection par fusible F1 (T 315 mA) et par varistance Gemov.

- sorties :
Tensions nominales 13,8 VCC et 14,4 VCC (charge de batteries déportées) règlables par le potentiomètre P.
Courant de sortie limité à 2,5 A. Sorties protégées contre les courts-circuits.
Sortie auxiliaire disponible (0V, +V) sur le bornier 2.
Sortie charge batterie principale protégée par un relais contre les courts-circuits, l'inversion de polarité et la décharge totale destructive.
Commutation automatique sur batterie en cas de coupure secteur.

ATTENTION

* Pour un fonctionnement sur batterie seule, amorcer obligatoirement l'alimentation avec le secteur 230 V.
* Prévoir un disositif extérieur de sectionnement du secteur.

DESCRIPTION DES BORNIERS

CIRCUIT PRIMAIRE

Bornier B1 :

TERRE : à relier obligatoirement à la terre de l'habitation
N : neutre du réseau secteur 230 VAC
Ph. : phase du réseau secteur 230 VAC protégée par le fusible F1

Bornier B2 :

Connexion au primaire du transformateur

CIRCUIT SECONDAIRE

Bornier B1:

1 : entrée de commande (05 VCC)
2 : SORTIE 14,4 VCC protégée par le fusible F4 (F 2,5 A)
3 : SORTIE 13,8 VCC protégée par le fusible F2 (F 2,5 A)
4 : masse 0 V, non reliée à la terre
5 : - Batterie (câble noir avec cosse)
6 : + Batterie (câble rouge avec cosse)

Bornier B2 :

Sortie auxiliaire 13,8 VCC protégée par le fusible F3 (F 2,5A)
Masse (0V)

Bornier B3 :

Connexion au secondaire du transformateur

www.absolualarme.com met à la disposition du public via www.docalarme.com, de la documentation technique dont les références, marques et logos, sont la propriété des détenteurs respectifs

NOTICE DU MODULE **MO1**

Ce module permet une sortie d'information alarme par zone et est adaptable sur la centrale C5 (CERBERE) et le module 4 zones (MU4Z).

MONTAGE

* Démonter le circuit de la centrale ou du module 4 zones.
* Placer le connecteur femelle du câble en nappe dans le connecteur mâle à 10 positions du circuit à raccorder. Le côté noir est à relier sur la borne 1.
* La fixation du circuit peut se faire sous le circuit de la centrale à l'aide de 4 attaches nylon sur le fond du boîtier.

BORNIER DE RACCORDEMENT

1	Contact commun	Relais 1 / zone 1 (100 V AC 3 A / 24 VDC 3 A)
2	Contact NO	Relais 1 / zone 1
3	Contact NF	Relais 1 / zone 1
4	Contact commun	Relais 2 / zone 2
5	Contact NO	Relais 2 / zone 2
6	Contact NF	Relais 2 / zone 2
7	Contact commun	Relais 3 / zone 3
8	Contact NO	Relais 3 / zone 3
9	Contact NF	Relais 3 / zone 3
10	Contact commun	Relais 4 / zone 4
11	Contact NO	Relais 4 / zone 4
12	Contact NF	Relais 4 / zone 4
13	Contact commun	Relais 5 / zone 5 (Autoprotection)
14	Contact NO	Relais 5 / zone 5
15	Contact NF	Relais 5 / zone 5

Les sorties sont permanentes.
L'état du relais suit l'entrée de la zone considérée.

www.absolualarme.com met à la disposition du public via www.docalarme.com, de la documentation technique dont les références, marques et logos sont la propriété des détenteurs respectifs

REGLAGES

1. Temporisation d'entrée

Régler la temporisation d'entrée de la boucle temporisée à l'aide du potentiomètre P2 de 5 à 60 s. On augmente la durée en tournant P2 dans le sens des aiguilles d'une montre.

La tempo de sortie est prérèglée à 60 secondes.

2. Temps d'alarme

Régler la temporisation d'alarme à l'aide du potentiomètre P3 de 5s à 9 mn. On augmente la durée en tournant P3 dans le sens des aiguilles d'une montre.
Dans le cas d'alarme permanente sur une entrée en mode "permanent" la première durée de l'alarme sera celle règlée avec P3, puis l'alarme intérieure sera recyclée avec une période égale au 1/3 environ du règlage intial de P3 jusqu'à la disparition de l'alarme de la boucle d'entrée à l'origine du déclenchement. L'alarme extérieure s'arrètera après la première temporisation.

3. Alimentation

Règler la tension d'alimentation avec les détecteurs branchés mais sans connecter la batterie à l'aide du potentiomètre situé sur le module d'alimentation à une valeur comprise entre 13,5 et 13,8 V.

ENTRETIEN - GARANTIE

Aucun entretien n'est nécessaire sur la centrale CERBERE - HADES, si ce n'est la vérification périodique de l'état de la batterie.

Si malgré tout le soin apporté à notre fabrication il arrivait que l'une de nos centrales soit en panne, nous vous prions de retourner le module électronique seul, afin de le réparer dans les meilleurs délais.

La garantie sur ce matériel est de 1 an selon nos conditions générales de vente.

www.absolualarme.com met à la disposition du public, via www.absolualarme.com, de la documentation technique dont les références, marques et logos, sont la propriété des détenteurs respectifs

B

NOTICE D'UTILISATION

La centrale CERBERE - HADES s'emploie de manière aisée et immédiate selon la présente notice.

1. LES DEUX ETATS DE LA CENTRALE

Deux états sont disponibles pour la centrale CERBERE - HADES

- L'état EN SERVICE
- L'état HORS SERVICE

A l'état En SERVICE la centrale surveille les locaux et est prête à déclencher une alarme dès qu'une intrusion est détectée.

A l'état Hors SERVICE la centrale surveille toute l'installation d'alarme (autosurveillance ou AS); une alarme ne sera déclenchée que lorsqu'une tentative de détérioration de l'installation d'alarme est détectée.

Quel que soit l'état de la centrale, le voyant vert SECTEUR indique la présence du secteur. En cas de coupure du secteur ce voyant s'éteint et la centrale est alimentée par sa propre batterie.
Les possibilités suivantes sont offertes à l'utilisateur, la centrale étant à l'état HORS SERVICE voyant MARCHE / ARRET allumé :

- visualisation de l'état des boucles de détection et d'autosurveillance par les leds verte (LED allumée : pas de détection - LED éteinte : détection sur la boucle correspondante)
- visualisation de la mémoire d'alarme les voyants rouge indiquant la ou les boucles qui ont provoquées le déclenchement de l'alarme
- mise EN et HORS SERVICE individuel pour les boucles 1,2,3 et 4 par les interrupteurs correspondant lorsque la centrale est à l'arrêt.

Ces positions sont prises en compte lors de la mise en service de la centrale.

2. MISE EN SERVICE DE LA CENTRALE

Le passage de l'état HORS SERVICE à l'état EN SERVICE de la centrale s'effectue au moyen, soit d'une serrure fixée sur la centrale, soit d'une serrure ou d'un clavier déporté. La mise en service n'est possible que si le voyant Contrôle Boule Général est allumé. La surveillance est immédiate dès la mise en service, sauf pour l'issue dernière entrée / sortie (boucle 4 du module C5 qui est temporisée), pour laquelle la surveillance n'est effective qu'après un certain délai appelé temporisation de sortie.

www.absolualarme.com mise à disposition du public, via www.absolualarme.com, de la documentation technique dont les références, marques et logos, sont la propriété des détenteurs respectifs

Lorsqu'une alarme est déclenchée, les dispositifs d'alarme (sirènes, transmetteurs téléphonique ...) sont activés pendant la durée de l'alarme.

Pour arrêter l'activation des dispositifs d'alarme, mettre la centrale HORS SERVICE.

3. MISE HORS SERVICE DE LA CENTRALE

Le passage de l'état EN SERVICE à HORS SERVICE de la centrale s'effectue au moyen de la même serrure ou clavier que celle permettant le MISE EN SERVICE.

Si la serrure est située dans l'espace surveillé, l'accès à la serrure est possible par l'issue d'entrée / sortie sans déclencher d'alarme. La centrale doit être néanmoins mise HORS SERVICE dans un certain délai appelé "temporisation d'entrée".

La centrale étant HORS SERVICE, le déclenchement d'une alarme (par boucle d'autosurveillance) provoque l'activation des dispositifs d'alarme. Une action sur la serrure ou clavier permet de les désactiver.

www.absolualarme.com met à la disposition du public, via www.docalarme.com, de la documentation technique dont les références, marques et logos, sont la propriété des détenteurs respectifs