NOTICE D'INSTALLATION

CENTRALES PRE-PROGRAMMEES
ACZ 10 (CODE 10220A)
ACZ 20 (CODE 10221A)

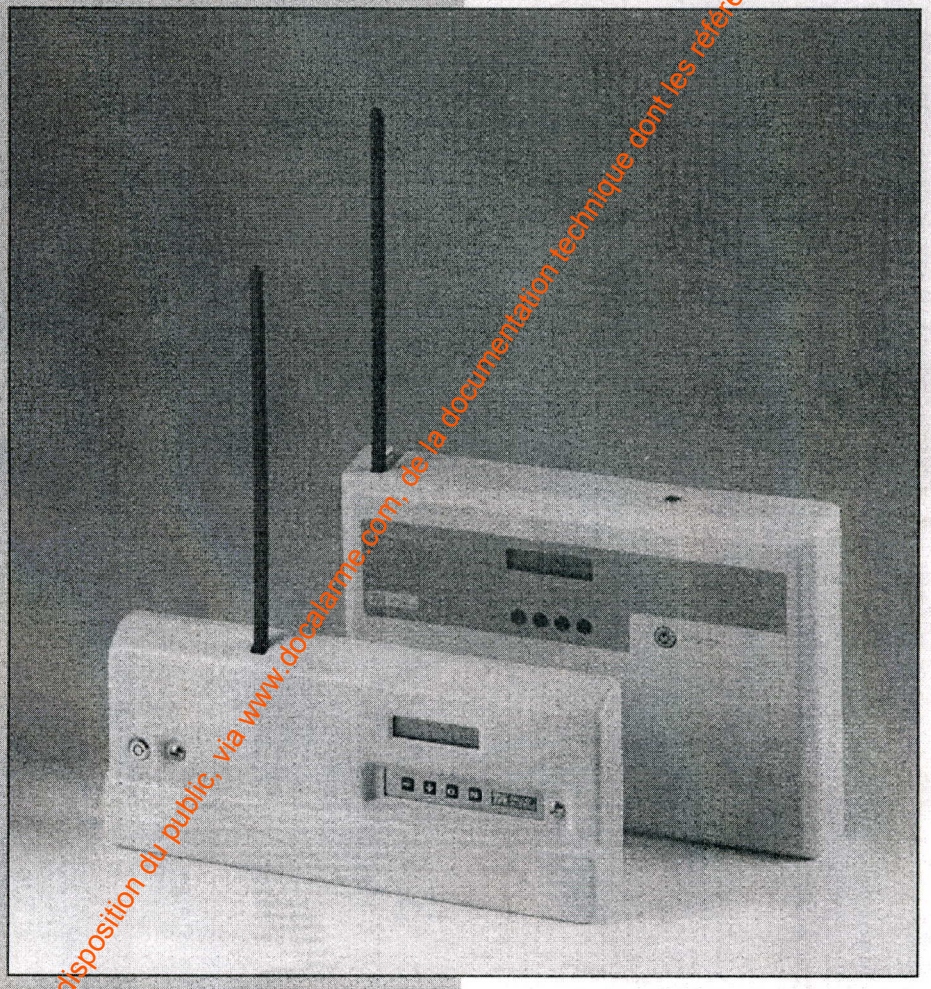

TALCO ALARME

www.absolualarme.com met à la disposition du public, via www.docalarme.com, de la documentation technique dont les références, marques et logos, sont la propriété des détenteurs respectifs

PREFACE

Une installation d'alarme est constituée de différents appareils assurant trois fonctions essentielles

- *la détection grâce à des détecteurs volumétriques et/ou périmétriques,*
- *l'analyse avec une centrale d'alarme recevant et transmettant des informations,*
- *la signalisation au moyen de sirènes, transmetteurs téléphoniques etc.*

Toute installation d'alarme sera d'autant plus performante que sa configuration générale aura été soigneusement étudiée au préalable. Elle devra notamment répondre aux questions suivantes:

- *quelles ouvertures et quelles pièces seront protégées ?*
- *en combien de zones le local protégé sera-t-il divisé ?*
- *la protection sera-t-elle de type périmétrique, volumétrique ou des deux à la fois ?*
- *quels appareils de signalisation seront utilisés ?*

La réponse à ces différentes questions permet de concevoir et de personnaliser l'installation de l'alarme. Cette étape est essentielle non seulement pour faire l'acquisition des matériels nécessaires mais également pour les mettre en oeuvre de façon cohérente.

Une installation d'alarme au vol radio TALCO est conçue autour du principe de "ZONES", c'est-à-dire que l'espace à protéger pourra être divisé en plusieurs secteurs (de 1 à 4 maximum) indépendants les uns des autres.

Ce manuel est destiné à vous guider dans l'installation de votre centrale d'alarme ACZ 10 ou ACZ 20 TALCO. Suivez attentivement chacune des instructions données pour éviter toute perte de temps ou tout risque d'erreurs.

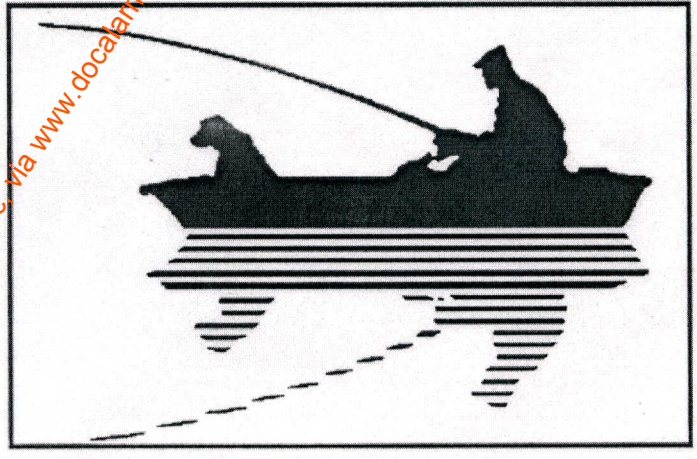

TALCO ALARME

www.absolualarme.com met à la disposition du public, via www.docalarme.com, de la documentation technique dont les références, marques et logos, sont propriété des détenteurs respectifs.

Vous venez de faire l'acquisition d'un ensemble d'alarme au vol radio Talco. Ce matériel, fruit de 25 années d'expérience et de savoir faire dans les domaines de l'alarme et de la radio, a été conçu pour vous donner entière satisfaction.

Pour faciliter l'installation de votre système radio, nous avons pré-programmé la centrale ACZ 10 ou ACZ 20.

La première partie de la notice concerne l'utilisation du système en intrusion. Sans changer la programmation, il vous suffit de configurer les périphériques (détecteurs, sirènes...) en vous référant aux notices individuelles. Alimentez, c'est prêt à fonctionner.

La seconde partie est à utiliser lorsque vous souhaitez exploiter les multiples possibilités de votre centrale radio (préalarme, détection technique avec signalisation locale...)

Caractéristiques de la centrale pré-programmée:

- code confidentiel aléatoire inséré (à reproduire dans les autres éléments de l'installation).
- 4 zones
- retard au déclenchement de 30 " (zone 1)
- marche partielle (zone 1)
- signalisation de l'alarme intrusion par sirène et transmetteur téléphonique sur toutes les zones.
- fonction alerte exploitable avec une télécommande TAP 220 ou TEM 224 (vers transmetteur et sirène).
- autoprotection (vers transmetteur et sirène).

Cette programmation est commune aux deux centrales ACZ 10 et ACZ 20.

Caractéristiques techniques

Alimentation ACZ 10	5 piles alcalines 1,5 V Type : LR 20 ou alimentation secteur TALCO BBZ 6
Alimentation ACZ 20	9 piles alcalines 1.5 V Type : LR 20 ou alimentation secteur TALCO BBZ 12
Fréquence radio	224.7 MHz
Température de fonct.	0° C à + 40° C
Autoprotection	A l'ouverture et à l'arrachement

SOMMAIRE

1ERE PARTIE : PRE-PROGRAMMATION

1 - La centrale préprogrammée P 4

2 - Fixation de l'antenne P 5

3 - Installation et alimentation P 5

4 - ACZ 20 - Spécificités P 6

5 - Tests de fonctionnement P 7

6 - Utilisation P 8

7 - Lecture du programme P 8

8 - Entretien P 8

2EME PARTIE : PROGRAMMATION DE LA CENTRALE

1 - Configuration générale P 9

2 - Fixation antenne et alimentation P 13

3 - ACZ 20 - spécificités P 13

4 - Programmation P 14

5 - Test P 19

6 - Installation P 19

7 - Mise en service P 20

8 - Lecture P 20

9 - Entretien P 20

Principe d'une installation sans fil P 21

www.absolualarme.com mis à la disposition du public via www.docalarme.com de la documentation technique dont les références, marques et logos, sont la propriété des détenteurs respectifs

1ere PARTIE

CENTRALE PREPROGRAMMEE UTILISATION : INTRUSION

1 LA CENTRALE PRE-PROGRAMMEE

La configuration générale de l'installation pré-programmée s'articule autour des points définis ci-dessous:

- codage
- zones de surveillance
- retard et marche partielle
- signalisation
- alerte
- autoprotection

1.1 LE CODAGE

Le code du système, intégré en usine est à reproduire sur les éléments composants l'installation. Celui-ci est inscrit sur une étiquette collée dans la centrale (près de la serrure).

Exemple:

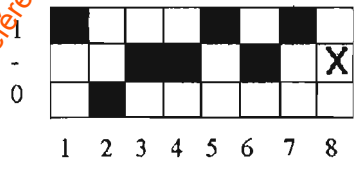

1.2 ZONES DE SURVEILLANCE

Selon le nombre de détecteurs (périmétriques et/ou volumétriques) que comprendra l'installation, l'espace à protéger pourra être divisé en plusieurs zones de surveillance (4 au maximum). Par exemple, le rez-de-chaussée constituera la zone 1, l'étage la zone 2, le garage la zone 3 etc.

N.B. La centrale radio est programmée en 4 zones. Si votre installation comporte moins de quatre détecteurs, laissez les zones non utilisées "en réserve". Elles vous seront utiles en cas d'extension.

1.3 RETARD ET MARCHE PARTIELLE

La **"marche partielle"** est un état selon lequel au sein d'une même installation, une zone est gardée active tandis que les autres sont mise "hors surveillance".

Exemple : la nuit, le rez-de-chaussée sera en surveillance et l'étage, où se trouvent les chambres, hors surveillance tandis que le jour, en cas d'absence totale, toutes les zones seront en surveillance.

Le **"retard"** (30") au déclenchement de l'alarme en cas d'intrusion, permet l'utilisation d'un clavier CLZ 10 placé dans la zone de détection.

Ces fonctions sont programmées uniquement sur la zone 1.

www.absolualarme.com met à la disposition du public, via www.docalarme.com, de la documentation technique dont les références matière et logos, sont la propriété des détenteurs respectifs

1.4 SIGNALISATION

Votre centrale ACZ 10 ou ACZ 20 est programmée de façon à pouvoir déclencher une sirène et un transmetteur téléphonique en cas d'intrusion dans chacune des quatre zones.

- Sirènes

○ Avec ACZ 10 . Seule la ou les sirènes SIZ 10 N peu(ven)t être utilisée(s).
○ Avec ACZ 20 . Plusieurs types de sirènes peuvent être utilisées.
Exemple: Sirène interieure filaire SI 98, SIZ 10 N pour extérieur, sirène interne SI 80.

- Transmetteur téléphonique

○ ACZ 10 . Le TTX2 ou le TAT sera connecté à un adaptateur radio TTZ 10.
Les personnes appelées recevront un message d'alerte suivi de 1 bip.
○ ACZ 20 . Le TTX 2 ou le TAT sera connecté à la sortie filaire de l' ACZ 20.

○ les centrales de type ACZ commandent directement le TTRZ.

1.5 ALERTE

La fonction "alerte" permet à l'utilisateur de se servir de son système d'alarme pour attirer l'attention, ex : en cas de malaise, d'incapacité à se déplacer,etc.
Cette fonction ne peut être utilisée que si l'installation comporte une télécommande alerte TAP 22O ou une télécommande TEM 224 pour commander la signalisation, que la centrale soit "en" ou "hors" surveillance.

1.6 AUTOPROTECTION

L'autoprotection est un dispositif se déclenchant automatiquement à l'ouverture et/ou à l'arrachement d'un appareil de l'installation. Elle permet, en cas de tentative de sabotage de déclencher l'alarme 24 h/24.

FIXATION DE L'ANTENNE

La première opération consiste à fixer l'antenne de la centrale.

- Ouvrez la centrale en devissant les 2 vis chromées situées en face avant puis otez le capot.
- Orientez la centrale face à vous comme illustré et repérez le connecteur (1).
- Desserrez les vis du connecteur (1) et engagez les 2 pattes de l'antenne.
- Vissez d'abord l'embase (2) de l'antenne sur le circuit imprimé à l'aide des 2 vis prévues à cet effet puis resserrez les vis du connecteur (1).

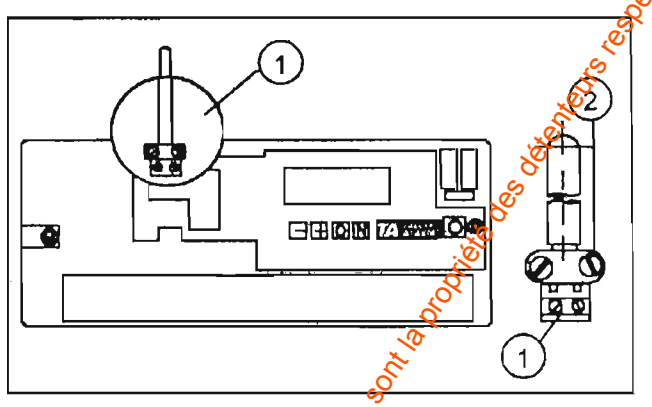

INSTALLATION ET ALIMENTATION DE LA CENTRALE RADIO

Choisissez un emplacement pratique où fixer la centrale, tel que entrée, couloir, corridor, etc. où la lecture des informations pourra s'effectuer facilement.
Afin de permettre une lecture aisée de l'afficheur, la centrale devra être placée au minimum à hauteur des yeux et plutôt en position haute que basse. Fixez la au mur.

ATTENTION : Fixez la centrale sur le mur en évitant la proximité immédiate d'une masse métallique, d'un tableau ou d'un câble électrique, ainsi que de tout autre appareil émetteur (mini 2 m).

Les centrales ACZ 10 et ACZ 20 sont alimentées par **des piles** 1,5 volts type LR2O, **alcalines** exclusivement, non fournies **(ACZ 10 : 5 piles, ACZ 20 : 9 piles)**.

- Sortez le boîtier piles .
- Insérez les piles alcalines en respectant le sens de polarité tel qu'indiqué sur le fond du boîtier
- Remettez le boîtier piles en place.
- Refermez la centrale.

Nota : en option, les centrales ACZ 10 et ACZ 20 peuvent être alimentées par un bloc batterie/ chargeur 220 volts , en remplacement des piles (voir notices respectivement BBZ 6 et BBZ12 correspondantes).

www.absolualarme.com met à la disposition du public, via www.docalarme.com, de la documentation technique dont les références, marques et logos, sont la propriété des détenteurs respectifs

ACZ 20 : SPECIFICITES

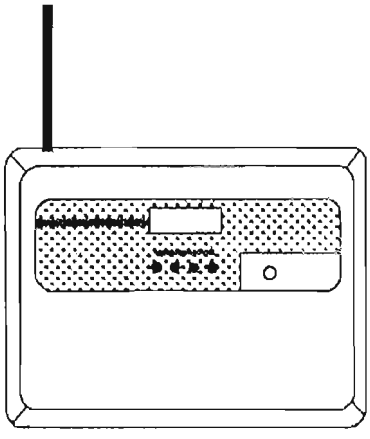

CENTRALE RADIO ACZ 20

L'ACZ 20 est une centrale d'alarme radio avec sortie filaire. Elle peut être équipée en option d'une sirène interne SI 80.

La sirène intérieure filaire SI 98 peut être raccordée à l'ACZ 20 par l'intermédiaire du relais (consommation de la SI 98 : 600 mA).

En complément de ses possibilités techniques de programmation, identiques à celles de l'ACZ 10, il peut lui être connecté tout appareil filaire commandé soit par contact NO/NF, soit par apparition de tension 12 V (600 mA maximum). Cette caractéristique permet la connexion directe du transmetteur téléphonique TALCO TTX 2.

L'information d'alarme est fournie sur un bornier de sortie à 3 plots T.R.C. situé à l'intérieur de la centrale ACZ 20 (voir schéma). Cette sortie fonctionne pendant 1 mn 30.
La sortie filaire (T.R.C.) est programmée dans votre centrale ACZ 20 pour chacune des zones.
De cette facon la sortie filaire s'enclenchera pendant 1 mn 30 en alarme.

Toute sirène radio SIZ 10 N paramètrée en groupe "sirène 1" sera enclenchée en même temps que (voir notice SIZ 10 N) la sortie filaire.
Les acquits sonores de mise en et hors service d'une sirène connectée à l'ACZ 20 peuvent être soit conservés, soit supprimés par déplacement d'un strap (voir schéma).

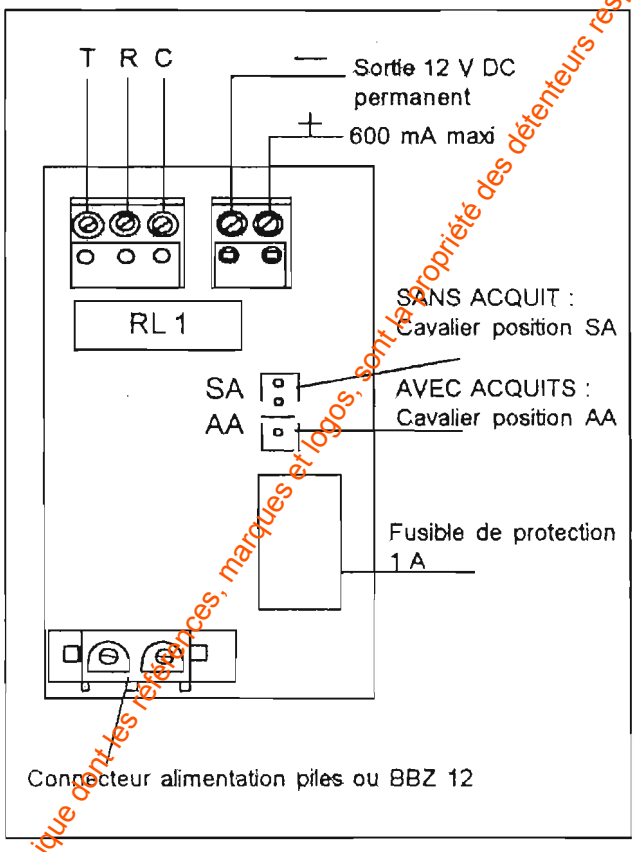

Exemple de raccordement d'une sirène SI 98 (sans acquit)

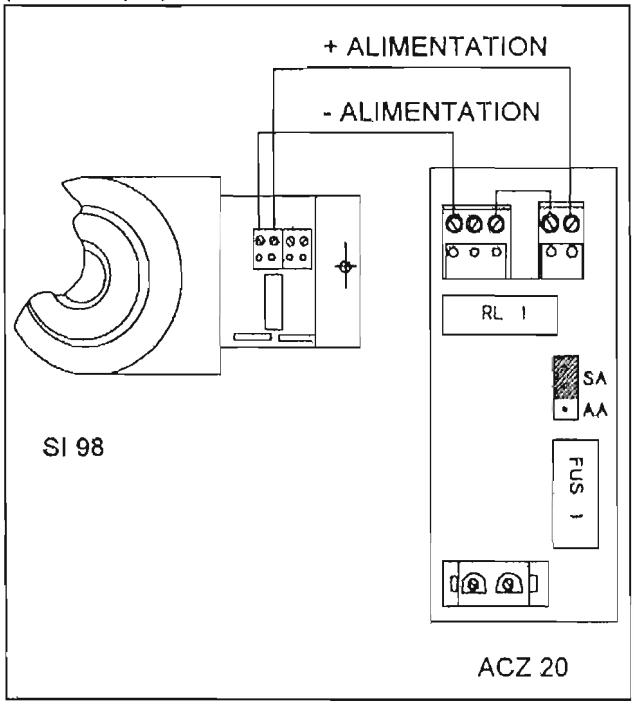

Caractéristiques relais 1

T Travail R Repos C Commun	12 V pouvoir de coupure 1A

Fermeture en alarme : 90 secondes

www.absolualarme.com mise à disposition du public via www.dscalarme.com de la documentation technique dont les références, marques et logos, sont la propriété des détenteurs respectifs

4.1 AUTOPROTECTION

Une vis devra être mise en place dans le mur en face du balancier d'autoprotection. Elle devra dépasser de 14 mm de façon à venir appuyer sur le contact à l'intérieur de la centrale.

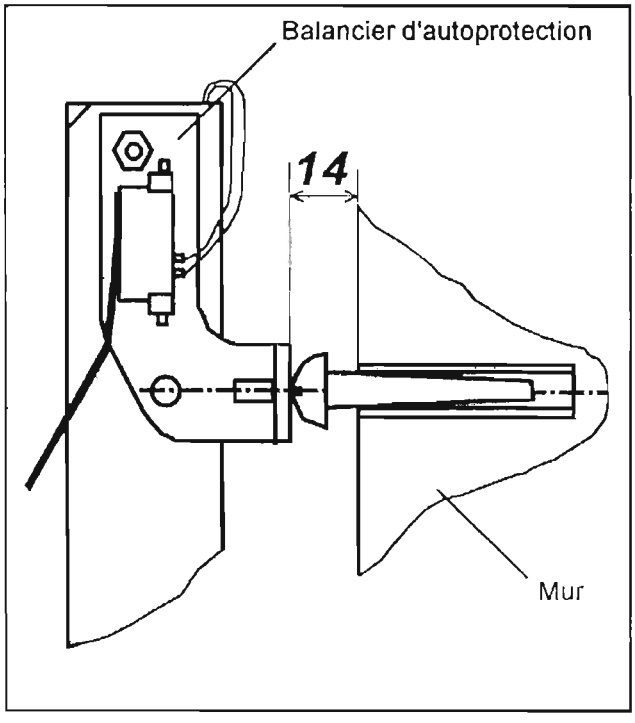

5 TEST DE FONCTIONNEMENT

Ce chapitre de mise en service est très important : la performance de liaison radio entre les différentes composantes de l'installation, constatée lors des essais, est conforme à la réalité des transmissions. N'hésitez pas à modifier l'emplacement des éléments de façon à optimiser votre système.

Après avoir terminé la programmation des différents éléments de l'installation et effectué les tests de chaque appareil en vous référant à leur notice individuelle, il convient de s'assurer du bon fonctionnement de l'ensemble des liaisons radio.

- Tournez la clé vers la droite
- L'afficheur indique:

CENTRALE RADIO LECTURE OUI/NON

- Tapez (N)
- L'afficheur indique

PROGRAMMATION OUI/NON

- Tapez (N)
- L'afficheur indique:

INSTALLATION OUI/NON

- Tapez (O)
- L'afficheur indique:

TEST EN COURS

- Procédez à la vérification et au bon fonctionnement des appareils.
- L'afficheur indique:

ALARME Z 1 2 3 4

Ces indications attestent d'une détection dans la zone concernée et d'une bonne transmission des informations.

- Si l'afficheur indique:

TEST EN COURS AUTOPROTECTION

Celà signifie qu'un (ou plusieurs) des appareils de l'installation n'est pas correctement fermé. Il sera alors nécessaire de trouver lequel (ou lesquels) et de corriger cette anomalie.

Pour effacer toute information du test précédent sur l'afficheur, presser une touche quelconque de la centrale. Cette procédure pourra être renouvelée à l'infini.

Ces opérations terminées, tournez la clé de la centrale vers la gauche. L'afficheur s'éteind.

Rangez la clé dans un lieu sûr, celle ci n'étant plus utilisée que pour intervenir techniquement dans l'installation (changement des piles, extension...). Elle n'est en aucun cas utilisée pour la mise en et hors surveillace. Ces fonctions sont assurées par une télécommande TEM 220, TEM 224, ou le clavier CLZ 10.

www.absolualarme.com mise à disposition du public par www.domalarme.com, de la documentation technique dont les références marques et logos, sont la propriété des détenteurs respectifs

6 UTILISATION

6.1 MISE EN SURVEILLANCE

La mise en service de l'installation s'effectue à partir de la télécommande TEM 220 , TEM 224 ou le clavier CLZ 10. Cette mise en marche est attestée par l'affichage sur l'écran de la centrale de l'indication :

CENTRALE EN SURVEILLANCE

et par un claquement émis par la(les) sirène(s) On disposera d'environ 1'30" pour quitter les lieux avant le début de détection effective (temporisation). L'afficheur de la centrale s'éteindra après ce délai.

6.2 MISE EN SERVICE DE LA MARCHE PARTIELLE

Elle s'effectue soit en pressant simultanément la touche (-) de la centrale et la touche verte de la télécommande TEM 220, soit en composant le code "marche partielle" programmé sur le clavier CLZ 10 Soit en appuyant sur la touche correspondante de la TEM 224..
L'afficheur indique :

SURVEILLANCE PARTIELLE

Cette fonction deviendra effective après environ 1'30" et l'afficheur de la centrale s'éteindra alors.

6.3 MISE HORS SURVEILLANCE

La mise à l'arrêt (hors surveillance) s'effectue à partir des télécommandes TEM 220, TEM 224 et CLZ 10.Cette mise à l'arrêt est attestée par l'affichage sur l'écran de la centrale de l'indication :

CENTRALE HORS SURVEILLANCE

et par **deux** claquements émis par la(les) sirène(s).
A cette occasion, si une ou plusieurs alarmes ont été enregistrées durant la période de mise en surveillance, la centrale émettra une série de bips invitant à venir prendre connaissance des messages enregistrés sur son afficheur. Ceux-ci indiqueront la ou les zones où se seront produites les alarmes sous la forme Alarme Zone 1, 2, 3, 4.

7 LECTURE

Il est possible à tout moment de procéder à la lecture des informations programmées dans la centrale.

- Tournez la clé
- L'afficheur indique :

CENTRALE RADIO LECTURE OUI/NON

- Tapez (O)

Le code système programmé s'affiche en premier

- Tapez (+) pour passer à l'information suivante et ce jusqu'à la fin du programme
- Après la dernière information mémorisée, l'afficheur indique :

PROGRAMMATION OUI/NON

- Tournez la clé vers la gauche, sans taper (O) ou (N)

8 ENTRETIEN

Chacun des appareils de l'installation signalera à l'utilisateur la fin d'autonomie des piles . Voir notice individuelle.
En ce qui concerne la centrale, l'afficheur indiquera :

CHANGER PILES

Procédez sans tarder au changement des piles.
Avant toute intervention, veillez à mettre la centrale sur:

CENTRALE RADIO LECTURE OUI/NON

à l'aide de sa clé pour éviter de provoquer le déclenchement d'une alarme.

www.absolualarme.com mise à la disposition du public via www.docalarme.com, de la documentation technique dont les références, marques et logos, sont la propriété des détenteurs respectifs

2 ème PARTIE PROGRAMMATION DE LA CENTRALE

CONFIGURATION GENERALE DE L'INSTALLATION

Votre installation d'alarme au vol radio TALCO est modulable et personnalisable en fonction des attentes et des besoins de chacun.
Sa configuration générale doit être soigneusement réfléchie autour de 7 points définis ci-dessous

- zones de surveillance
- modes de fonctionnement
- signalisation
- marche partielle
- protection radio
- alerte
- autoprotection

1.1 ZONES DE SURVEILLANCE

Selon le nombre de détecteurs (périmétriques et/ou volumétriques) que comprendra l'installation, l'espace à protéger pourra être divisé en plusieurs zones de surveillance (4 au maximum). Par exemple, le rez-de-chaussée constituera la zone 1, l'étage la zone 2, et le garage la zone 3.

1.2 MODES DE FONCTIONNEMENT

Un "**mode**" de fonctionnement devra être affecté à chacune des zones de surveillance préalablement définies. Il existe 4 modes de fonctionnement différents.

1.2.1 Mode 1 : "Préalarme 24H/24"

En mode 1, le système d'alarme ne sert qu'à actionner une signalisation électrique de son choix (éclairage par exemple) sans que celle-ci ne soit ni mémorisée dans la centrale, ni indiquée sur son afficheur. La mention 24H/24 signifie que ce mode est en permanence opérationnel, que l'installation d'alarme soit mise "en" ou "hors" surveillance.

Exemple : un détecteur affecté à une zone programmée en mode 1 commandera l'allumage d'un projecteur (par l'intermédiaire d'un récepteur à relais RRZ 10 N) chaque fois qu'une personne pénètrera dans cette zone.

1.2.2 Mode 2 : "Préalarme en surveillance"

Ce mode est identique au mode 1 ci-dessus, excepté qu'il n'est opérationnel que lorsque l'installation d'alarme est "en" surveillance.
Exemple : un détecteur ne commandera l'allumage d'un projecteur (par l'intermédiaire d'un récepteur à relais RRZ 10 N) que si l'installation est «en» surveillance.

www.absolualarme.com met à la disposition du public, via www.docalarme.com, de la documentation technique non contractuelle. Les références, marques et logos, sont la propriété des détenteurs respectifs

1.2.3 Mode 3 : "Alarme en surveillance"

Ce mode est le plus utilisé car il correspond au fonctionnement traditionnel d'une installation d'alarme.

En mode 3, lorsque l'installation d'alarme est mise "en" surveillance, toutes les informations reçues sont mémorisées dans la centrale. Lors de sa mise "hors" surveillance, un buzzer, à l'intérieur de la centrale, informe l'utilisateur de venir prendre connaissance, sur l'afficheur, des alarmes enregistrées.

Exemple : l'installation étant mise "en" surveillance, un détecteur installé dans une zone programmée en mode 3 commandera le déclenchement immédiat d'une sirène lors de l'intrusion dans cette zone.

1.2.4 Mode 4 : "Fonction mixte"

En mode 4, l'installation d'alarme fonctionne de deux façons différentes selon qu'elle est "en" ou "hors" surveillance :

- si l'installation est "hors" surveillance (repos), elle fonctionne alors selon le mode 1 "Préalarme 24 H/24" décrit au paragraphe 1.2.1.
- si par contre l'installation est "en" surveillance (veille), elle fonctionne alors selon le mode 3 "Alarme en surveillance" décrit au paragraphe 1.2.3.

Exemple : en cas d'intrusion, un détecteur affecté à une zone programmée en mode 4 commandera l'allumage d'un projecteur (par l'intermédiaire d'un RRZ 10 N) lorsque l'installation sera "hors" surveillance et le declenchement d'une sirène lorsque l'installation sera "en" surveillance (cette sirène pouvant être la même que celle du mode 3).

1.3 SIGNALISATION

Après avoir divisé l'espace à surveiller en plusieurs zones (4 au maximum) et avoir affecté à chacune un mode de fonctionnement, il est nécessaire de diriger chacune de ces zones vers un ou plusieurs appareils de signalisation. La centrale ACZ 20 peut être équipée en option d'une sirène interne SI 80.

- Sirènes

○ Avec ACZ 10 . Seule la ou les sirènes SIZ 10 N peu(ven)t être utilisée(s).
Exemple: Sirène(s) 1 pour sirène(s) interieure(s)
Sirène(s) 2 pour sirène(s) exterieure(s)
○ Avec ACZ 20 . Plusieurs types de sirènes peuvent être utilisées.
Exemple: Sirène(s) 1 pour sirène interieure filaire SI 98 et /ou SIZ 10 N
Sirène(s) 2 pour sirènes exterieur(s) SIZ 10 N

Nota : dans le cas d'utilisation d'une sirène interieure filaire, la sortie sirène 1 est obligatoire.

- Transmetteur téléphonique

○ ACZ 10 . Le TTX 2 ou le TAT sera connecté à un adaptateur radio TTZ 10.

NOTA : Les appellations "E1 T.Tel" et "E2 T.Tel" désignent la première et la deuxième entrée du transmetteur téléphonique TTX 2 ou TAT auquel est relié le TTZ 10.

Par exemple, les numéros de téléphone appelés par l'entrée 1 du TTX 2 recevront un message d'alerte suivi de 1 bip alors que les mêmes numéros appelés par l'entrée 2 du même TTX 2 recevront 2 bips.

L'affectation "E1 T.Tel" et "E2 T.Tel" se fait à partir de la centrale.

○ ACZ 20 . Le TTX 2 sera connecté à la sortie filaire de l' ACZ 20.

○ Les centrales de type ACZ commandent directement le TTRZ.

Enfin, l'installation pourra comporter un ou plusieurs récepteurs à relais RRZ 10 N pour alimenter tout appareil électrique fonctionnant en 220 volts (projecteur par exemple) ou en courant continu (transformateur pour portail électrique par exemple). Tous ces appareils de signalisation pourront être utilisés de façon individuelle ou combinée.

1.4 MARCHE PARTIELLE

La "marche partielle" est un état selon lequel au sein d'une même installation, certaines zones sont gardées actives tandis que d'autres sont mise "hors surveillance".

Exemple : la nuit, le rez-de-chaussée d'une maison sera en surveillance et l'étage, où se trouvent les chambres, hors surveillance tandis que le jour, en cas d'absence totale, toutes les zones seront en surveillance.

1.5 PROTECTION RADIO

Il peut être utile de protéger l'intégrité du système contre tout sabotage intentionnel des ondes radio. Pour ce faire, la centrale émet régulièrement vers la(les) sirène(s) des signaux radio. En cas de non réception de ceux-ci par la(les) sirène(s), cette(ces) dernière(s) déclenchera(ront) automatiquement une alerte. Ce dialogue centrale/sirène(s) ayant une incidence importante sur la longévité des piles, **Il est recommandé de n'utiliser cette fonction qu'en cas de nécessité.**
Il faudra de plus éviter de programmer la "protection radio" dans un environnement radio perturbé (proximité d'une station radio émettrice par exemple) afin d'empêcher tout risque de déclenchements intempestifs.

www.absolualarme.com mis à la disposition du public, via www.absolualarme.com, de la documentation technique dont les références, marques et logos sont la propriété des détenteurs respectifs

Nota : la protection radio ne peut se faire qu'avec des sirènes SIZ 10 N et non avec des transmetteurs téléphoniques ou autres appareils de signalisation.

1.6 ALERTE

La fonction "alerte" permet à l'utilisateur de se servir de son système d'alarme pour attirer l'attention en cas de malaise subit, d'incapacité à se déplacer,etc.
Cette fonction ne peut être utilisée que si l'installation comporte une télécommande antipanique TAP 220 ou une télécommande TEM 224 pour commander la signalisation de son choix, que la centrale soit "en" ou "hors" service.

1.7 AUTOPROTECTION

L'autoprotection est un dispositif se déclenchant automatiquement à l'ouverture et/ou à l'arrachement d'un appareil de l'installation. Elle permet, en cas de tentative de sabotage de déclencher l'alarme.

1.8 TABLEAU DE CONFIGURATION

Afin d'avoir clairement présent à l'esprit la configuration générale de l'installation, reporter sur le tableau (page 12), en cochant les cases correspondantes, l'ensemble de ses caractéristiques en tenant compte des définitions précédentes et à l'aide des notes explicatives ci-après.

NOTES EXPLICATIVES

I- Zones de surveillance

Selon le nombre de détecteurs que comporte l'installation, diviser l'espace à protéger en plusieurs zones (de 1 à 4). Pour mémoire, indiquer dans chaque zone les pièces ou lieux correspondants (par exemple : entrée, salle de séjour, chambre, étage, garage...).

II - Détecteurs

Répartir dans chaque zone, préalablement définie, les différents détecteurs que comporte l'installation. Pour mémoire, les inscrire dans le tableau.

III - Modes de fonctionnement

Affecter à chaque zone un mode unique de fonctionnement parmi les 4 possibles : Mode 1 "Préalarme 24 H/24", Mode 2 "Préalarme en surveillance", Mode 3 "Alarme en surveillance" et Mode 4 "Fonction mixte".

Le mode 3, étant celui qui correspond au fonctionnement normal d'une installation d'alarme, devra obligatoirement être affecté à au moins une zone.

IV - Appareils de signalisation

Choisir par zone les différents appareils de signalisation d'alarme affectés à cette zone : sirène(s), transmetteur(s) téléphonique(s), récepteur(s) à relais, sachant que :

- sirène 1 signifie un premier groupe de n sirènes ;
- sirène 2 signifie un deuxième groupe de n sirènes.

Exemple : dans une installation comportant plusieurs sirènes, toutes celles installées en intérieur seront groupées en "sirène 1" et toutes celles installées en extérieur en "sirène 2"

- "E1 T.Tel" signifie la première entrée d'un transmetteur téléphonique,
- "E2 T.Tel" signifie la deuxième entrée du même transmetteur téléphonique.

Exemple : les numéros appelés par l'entrée 1 recevront une alerte X (1 bip + message), alors que les mêmes numéros appelés par l'entrée 2 recevront une alerte Y (2 bips + message).

V - Fonction "marche partielle"

Affecter, si désirée, la fonction "marche partielle" à une ou plusieurs zones.

VI - Fonction "protection radio"

Affecter, si désirée, la fonction "protection radio" à une ou plusiseurs sirènes (voir notice SIZ 10 N).

VII - Fonction "alerte"

En cas de possession d'une télécommande alerte TAP 220 ou d'une télécommande TEM 224, programmez la fonction "antipanique" sur la centrale pour commander la signalisation de votre choix, que la centrale soit en ou hors service.

VIII - Autoprotection

Affecter obligatoirement la fonction "autoprotection" à au moins un appareil de signalisation.

www.absolualarme.com mis à la disposition du public, via www.absolualarme.com, de la documentation technique dont les références, marques déposés, sont la propriété des déteneurs respectifs

I - ZONES DE SURVEILLANCE

Nombre et descriptif des zones créées

☐ Zone 1	☐ Zone 2	☐ Zone 3	☐ Zone 4

II - DETECTEURS

Type et nombre par zone

☐ IRZ 10N Qté :	☐ IRZ 10N Qté :	☐ IRZ 10N Qté :	☐ IRZ 10N Qté :
☐ COZ 10- Qté :	☐ COZ 10- Qté :	☐ COZ 10- Qté :	☐ COZ 10- Qté :

III - MODES DE FONCTIONNEMENT

Sélection obligatoire d'un mode par zone

☐ MODE 1	☐ MODE 1	☐ MODE 1	☐ MODE 1
☐ MODE 2	☐ MODE 2	☐ MODE 2	☐ MODE 2
☐ MODE 3	☐ MODE 3	☐ MODE 3	☐ MODE 3
☐ MODE 4	☐ MODE 4	☐ MODE 4	☐ MODE 4

IV - APPAREILS DE SIGNALISATION

Affectation par zone

☐ SIRENE 1*	☐ SIRENE 1*	☐ SIRENE 1*	☐ SIRENE 1*
☐ SIRENE 2	☐ SIRENE 2	☐ SIRENE 2	☐ SIRENE 2
☐ E1 T.Tel	☐ E1 T.Tel	☐ E1 T.Tel	☐ E1 T.Tel
☐ E2 T.Tel	☐ E2 T.Tel	☐ E2 T.Tel	☐ E2 T.Tel
☐ RECEPTEUR	☐ RECEPTEUR	☐ RECEPTEUR	☐ RECEPTEUR

V - FONCTION MARCHE PARTIELLE

Affectation à chaque zone

☐ OUI	☐ OUI	☐ OUI	☐ OUI
☐ NON	☐ NON	☐ NON	☐ NON

VI - PROTECTION RADIO

Programmation optionnelle pour toute l'installation

☐ OUI
☐ NON

VII - FONCTION ALERTE

Affectation vers appareil(s) de signalisation

☐ SIRENE 1*
☐ SIRENE 2
☐ E1 T.Tel
☐ E2 T.Tel
☐ RECEPTEUR

VIII - AUTOPROTECTION

Affectation vers appareil(s) de signalisation

☐ SIRENE 1*
☐ SIRENE 2
☐ E1 T.Tel
☐ E2 T.Tel
☐ RECEPTEUR

* La programmation "Sirène 1" est obligatoire pour l'utilisation de la sortie filaire de l' ACZ 20

www.absolualarme.com met à la disposition du public, via www.docalarme.com, de la documentation technique dont les références, marques et logos sont la propriété des détenteurs respectifs

2 FIXATION DE L'ANTENNE ET ALIMENTATION

La première opération consiste à fixer l'antenne de la centrale.

- Ouvrir la centrale en devissant les 2 vis chromées situées en face avant puis oter le capot.
- Orienter la centrale face à soi comme illustré et repérer le connecteur (1).

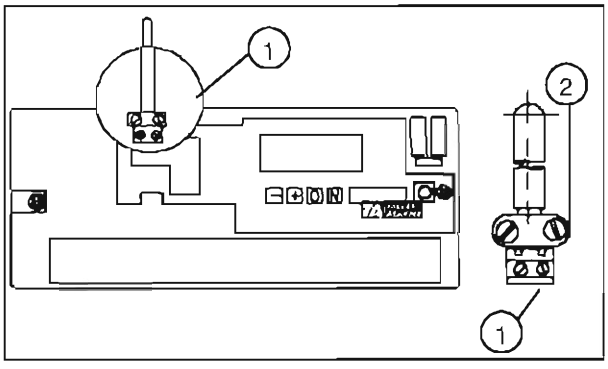

- Desserrer les vis du connecteur (1) et engager les 2 pattes de l'antenne.
- Visser d'abord l'embase (2) de l'antenne sur le circuit imprimé à l'aide des 2 vis prévues à cet effet puis resserrer les vis du connecteur (1).

Les centrales ACZ 10 et ACZ 20 sont alimentées par des piles 1,5 volts type LR20, alcalines exclusivement, non fournies **(ACZ 10 : 5 piles, ACZ 20 : 9 piles)**.

- Sortir le boîtier piles.
- Insérer les piles alcalines en respectant le sens de polarité tel qu'indiqué sur le fond du boîtier.
- Remettre le porte piles en place.
- L'afficheur de la centrale doit rester vide de toute inscription. Dans le cas contraire, tourner la clef de la centrale d'un quart de tour vers la gauche.
- Refermer la centrale.

Nota : en option, les centrales ACZ 10 et ACZ 20 peuvent être alimentées, en option, par un bloc batterie/chargeur 220 volts (voir notices respectivement BBZ 6 et BBZ 12 correspondantes).

3 ACZ 20 : SPECIFICITES

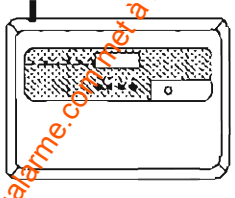

CENTRALE RADIO ACZ 20

L'ACZ 20 est une centrale d'alarme radio avec sortie filaire. Elle peut être équipée en option d'une sirène interne SI 80.

En complément de ses possibilités techniques de programmation, identiques à celles de l'ACZ 10, il peut lui être connecté tout appareil filaire commandé soit par contact NO/NF, soit par apparition de tension 12 V (300 mA maximum). Cette caractéristique permet la connexion directe du transmetteur téléphonique TALCO TTX 2 ou TAT.

La sirène intérieure filaire SI 98 peut être raccordée à l'ACZ 20 par l'intermédiaire du relais (consommation de la SI 98 : 400 mA)

L'information d'alarme est fournie sur un bornier de sortie à 3 plots T.R.C situé à l'intérieur de la centrale ACZ 20 (voir schéma). Cette sortie fonctionne pendant 1 mn 30.
La sortie filaire (T.R.C.) est programmée dans votre centrale ACZ 20 pour chacune des zones.
De cette façon la sortie filaire s'enclenchera pendant 1 mn 30 en alarme.

Toute sirène radio SIZ 10 N paramètrée en groupe "sirène 1" sera enclenchée en même temps que la sortie filaire (voir notice SIZ 10 N).

Les acquits sonores de mise en et hors service d'une sirène connectée à l'ACZ 20 peuvent être soit conservés, soit supprimés par déplacement d'un strap (voir schéma).

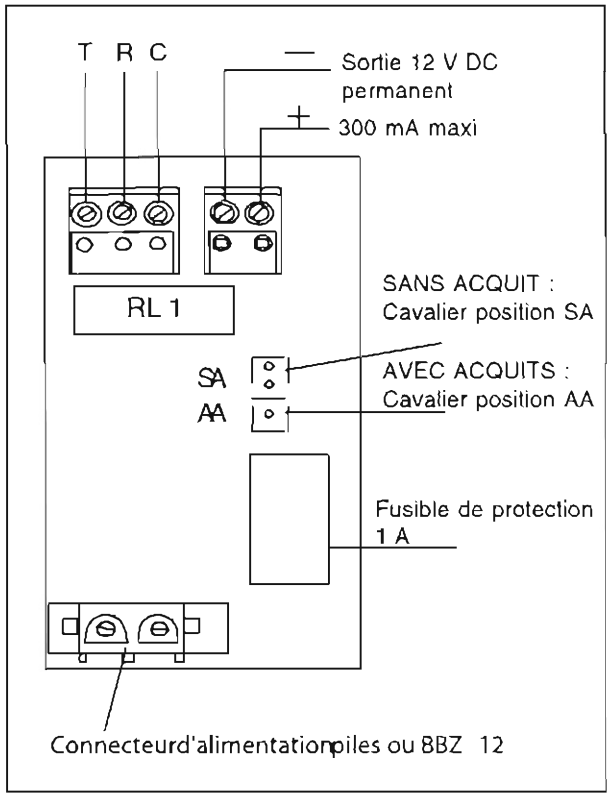

www.absolutalarme.com met à la disposition du public via www.soclame.com de la documentation technique dont les références marques et logos, sont la propriété de détenteurs respectifs

Exemple de raccordement d'une sirène SI 98 (sans acquit)

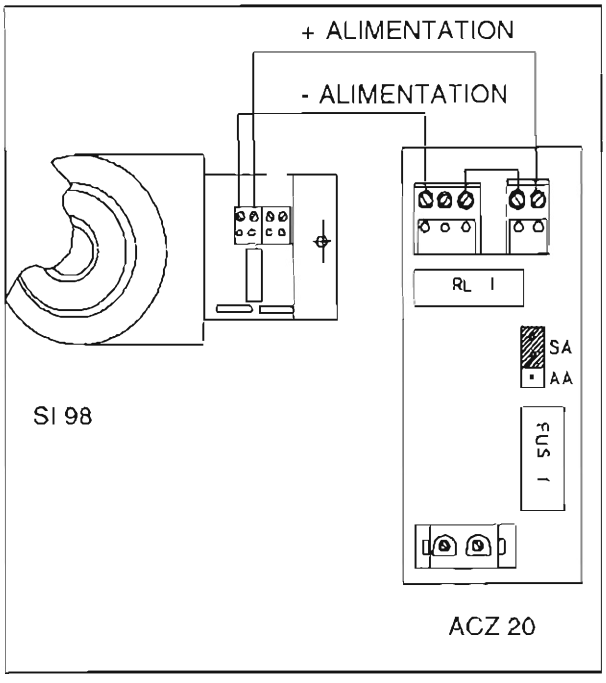

Caractéristiques relais 1
T Travail
R Repos 12 V pouvoir de coupure 1A
C Commun
Fermeture en alarme : 90 secondes

3.1 AUTOPROTECTION

Une vis devra être mise en place dans le mur en face du balancier d'autoprotection. Elle devra dépasser de 14 mm de façon à venir appuyer sur le contact à l'intérieur de la centrale.

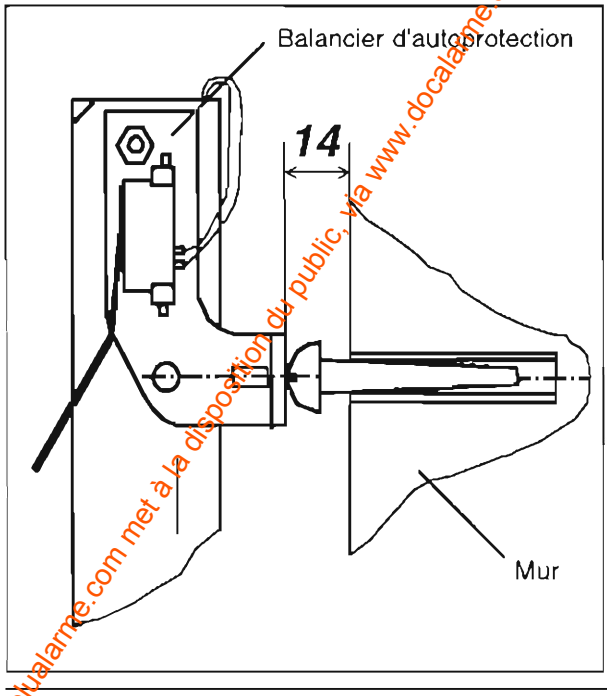

4 PROGRAMMATION DE LA CENTRALE

4.1 INTRODUCTION

La programmation de la centrale, clé de voûte de l'installation, va être effectuée à partir d'un certain nombre d'informations et de propositions qui seront indiquées sur son afficheur et auxquelles il faudra répondre par ouí ou par non.

Chaque centrale comprend :

- une clé de mise "en" et "hors" mode de programmation,
- un afficheur,
- 4 boutons poussoirs marqués :

O : pour accepter les propositions affichées
N : pour refuser les propositions affichées
\+ : pour passer à la proposition suivante
\- : pour revenir à la proposition précédente

Il va être nécessaire de programmer successivement:

- le code système tel qu'il a été configuré manuellement dans chaque appareil,
- les différentes zones et leur mode de fonctionnement tels que configurés précédemment,
- les appareils de signalisation tels qu'affectés précédemment aux différentes zones,
- l'utilisation facultative de la fonction "marche partielle",
- l'utilisation facultative de la fonction "protection radio",
- l'utilisation facultative de la fonction "alerte",
- l'utilisation obligatoire de la fonction "autoprotection".

Le synoptique général, page15, illustre les différentes étapes de la programmation, les déplacements à l'intérieur du programme de la centrale ainsi que les actions résultant de la pression des touches(O), (N), (+) et (-).

Nota : il n'y a pas de craintes particulières à avoir lors de la programmation des centrales ACZ 10 et ACZ 20 toute manipulation n'étant pas définitive et pouvant être modifiée à volonté, et tous les essais étant également possibles. De plus, lors du changement ultérieur des piles, il n'y aura pas lieu de reprogrammer la centrale, ces informations étant conservées dans une mémoire interne non effaçable.

www.absolutalarme.com met à la disposition du public, via www.docalarme.com, de la documentation technique dont les références, marques et logos, sont la propriété des détenteurs respectifs

4.2 SYNOPTIQUE GENERAL DE PROGRAMMATION DE LA CENTRALE

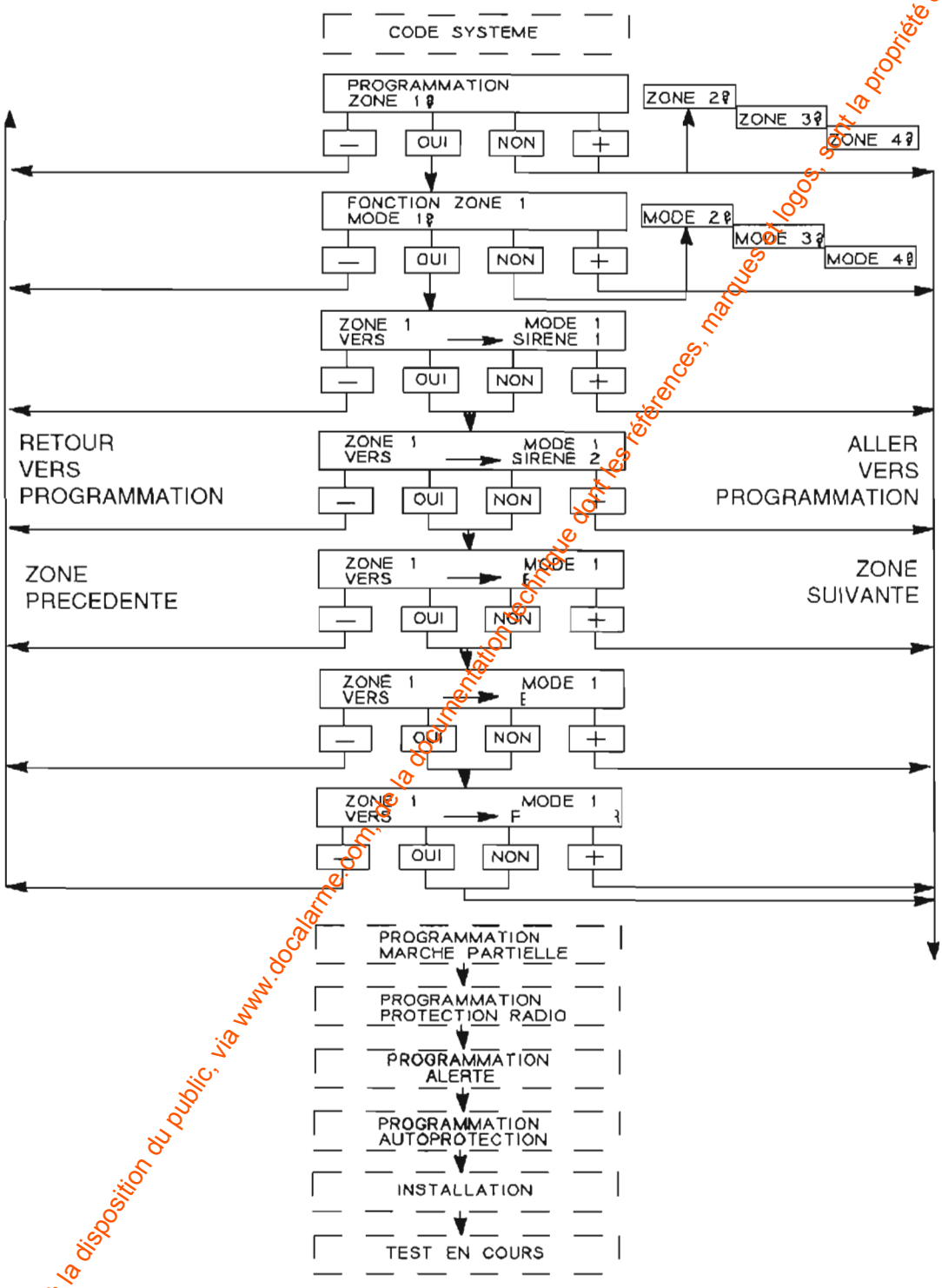

Pour utiliser la sortie filaire TRC de l'ACZ 20, il est nécessaire de programmer l'affectation "VERS SIRENE 1" pour chacune des zones concernées

www.absolualarme.com met à la disposition du public, via www.docalarme.com, de la documentation technique dont les références, marques et logos, sont la propriété des détenteurs respectifs

4.3 PROGRAMMATION DU CODE SYSTEME

Afin que tous les appareils de l'installation puissent communiquer et dialoguer entre eux, il est nécessaire de leur donner un code de reconnaissance appelé "code système".
La programmation de ce code système sur la centrale sera effectuée à l'aide des 4 touches(O),(N),(+) et (-).

- Tourner la clé de la centrale d'un quart de tour vers la droite.
- L'afficheur indique : CENTRALE RADIO LECTURE OUI/NON
- Taper (N)
- L'afficheur indique : PROGRAMMATION OUI/NON
- Taper (O)
- L'afficheur indique par exemple : CODE SYSTEME 10-10-1

Ceci est le code système préprogrammé en usine. Comprenant 7 rangées verticales, il est représenté, à gauche, de façon chiffrée (1, 0 ou -) et, à droite, de façon graphique (carré en position haute, basse ou absent) avec les équivalences suivantes :

- chiffre 1 = carré en haut
- chiffre 0 = carré en bas
- pas de chiffre (-) = pas de carré

Il va falloir obligatoirement modifier ce code système pour le rendre identique à la codification déjà choisie et effectuée sur tous les autres appareils de l'installation à l'aide, soit de micro-interrupteurs, soit de barrettes.

Seules les touches (O) et (N) vont être utilisées pour reproduire ce code système existant.
- Taper (O)
- L'afficheur indique : CODE SYSTEME 1 - - - - - -

- En tapant une ou plusieurs fois (N), faire défiler le carré de la première rangée verticale successivement de la position haute à la position basse, puis à l'absence de carré.
- Arrêter de taper (N) quand le carré correspond au code choisi :

* Ne pas tenir compte des inscriptions +, 0 et - gravées sur le boîtier d'interrupteurs.

- Taper (O) pour passer à la deuxième rangée verticale et positionner le carré noir comme précédemment en tapant sur (N).
- Continuer ainsi sur les autres rangées jusqu'à avoir reproduit fidèlement le code système choisi et affiché dans les autres appareils.

Nota : remarquer que le code s'inscrit au fur et à mesure dans la partie gauche de l'afficheur sous la forme 1, 0 ou -.

- Taper (O) après avoir codifié la 7e rangée.

Exemple de codification et équivalences entre appareils

afficheur *interrupteur* *barrette*

La centrale passe automatiquement au stade suivant de programmation

4.4 PROGRAMMATION DES ZONES, DES MODES DE FONCTIONNEMENT ET DES APPAREILS DE SIGNALISATION

A partir de ce stade, répondre systématiquement par oui (O) ou par non (N) à chacune des questions qui vont être posées afin de reproduire fidèlement l'installation telle que conçue et reportée sur le tableau de configuration générale (voir page 12).

Afin d'éviter toute hésitation ou tout risque d'erreur, il est vivement conseillé de se reporter en permanence à ce tableau et de répondre aux questions de l'afficheur exactement selon ses indications.

www.absolualarme.com met à la disposition du public, via www.docalarme.com, de la documentation technique dont les références, marques et logos, sont la propriété des détenteurs respectifs

Exemple de programation de la zone 1 en mode 3 (INTRUSION)

- L'afficheur indique :

PROGRAMMATION ZONE 1 ?

- Taper oui (O)
- L'afficheur indique :

RETARD 30"

Celui ci permet l'utilisation d'un clavier CLZ 10 placé dans la zône de détection.
Ce retard n'est possible que sur cette zône.

- Taper oui (O)
- L'afficheur indique:

FONCTION ZONE 1 MODE 1 ?

(mode 1 = Préalarme 24h/24)

- Taper non (N)
- L'afficheur indique :

FONCTION ZONE 1 MODE 2 ?

(mode 2 = Préalarme en surveillance

- Taper non (N)
- L'afficheur indique :

FONCTION ZONE 1 MODE 3 ?

(mode 3 = mode intrusion)

- Taper oui (O)

Attention: choisir obligatoirement un mode de fonctionnement par zone.

L'afficheur demandera vers quels appareils de signalisation (SIRENE 1, SIRENE 2, E1 T.Tel, E2 T.Tel, RECEPTEUR) sera dirigé l'alarme.

Répondre par oui (O) ou par non (N) à chacune des propositions successives, sachant qu'il faut **obligatoirement répondre au minimum une fois oui (O)** :

ZONE 1 MODE 3 VERS -> SIRENE 1 ?
ZONE 1 MODE 3 VERS -> SIRENE 2 ?
ZONE 1 MODE 3 VERS -> E1 T.Tel ?
ZONE 1 MODE 3 VERS -> E2 T.Tel ?
ZONE 1 MODE 3 VERS -> RECEPTEUR ?

Nota : un ou plusieurs appareils peuvent être sélectionnés par zone.

Après réponse aux questions, concernant les zones la centrale passera automatiquement au stade suivant de programmation.

En cas de reponse oui (O) à la proposition zone 1/ mode 4 ? l'afficheur proposera successivement le mode 4 "Repos" et le mode 4 "veille".

4.5 PROGRAMMATION DE LA MARCHE PARTIELLE

Après avoir terminé la programmation des 4 zones et de leur contenu, l'afficheur indique :

PROGRAMMATION MARCHE PARTIELLE

- Taper oui (O) ou non (N) selon que l'on désire ou non programmer la "MARCHE PARTIELLE"
- S'il est répondu non (N), la centrale passera alors directement au stade suivant de programmation (paragraphe 6.6 "PROTECTION RADIO")
- S'il est répondu oui (O), l'afficheur indiquera :

MARCHE PARTIELLE ZONE 1 ACTIVE ?

- Répondre par (O) ou par (N) selon que l'on désire ou non rendre la zone 1 active en "MARCHE PARTIELLE".
- Répondre de même par oui (O) ou par non (N) pour les zones 2, 3 et 4 (si elles ont été créées) au fur et à mesure de leur inscription sur l'afficheur, sachant qu'il faut **obligatoirement rendre active au minimum une zone** si la fonction "MARCHE PARTIELLE" a été retenue :

MARCHE PARTIELLE ZONE 2 ACTIVE ?
MARCHE PARTIELLE ZONE 3 ACTIVE ?
MARCHE PARTIELLE ZONE 4 ACTIVE ?

www.absolualarme.com met à la disposition du public, via www.docalarme.com, de la documentation technique dont les références marques et logos sont la propriété des détenteurs respectifs

4.6 PROGRAMMATION DE LA PROTECTION RADIO

Après avoir terminé la programmation de la "MARCHE PARTIELLE", l'afficheur indique :

PROGRAMMATION PROTECTION RADIO

- Taper oui (O) ou non (N) selon que l'on désire ou pas programmer la "PROTECTION RADIO", sachant que **celle-ci ne doit être utilisée qu'en cas de nécessité** (voir paragraphe 1.5 page 10).
- S'il est répondu par non (N), la centrale passera alors directement au stade suivant de programmation (para 4.7 "ALERTE").
- S'il est répondu oui (O) l'afficheur indiquera :

PROTECTION RADIO ACTIVE ?

- Taper (O)
- L'afficheur indiquera :

SUPPRIMER STRAP DANS SIRENES

Se reporter au paragraphe "PROTECTION RADIO" de la notice individuelle d'installation de la sirène SIZ 10 N. La suppression de la barrette à deux plots identifiée (3) rendra effective la protection radio.

- Taper (O) après suppression de la dite barrette.

La centrale passe automatiquement au stade suivant de programmation (paragraphe 4.7 "ALERTE").

Nota : la "protection radio" ne peut se faire qu'avec des sirènes et non avec des transmetteurs téléphoniques ou autres appareils de signalisation d'alarme.

4.7 PROGRAMMATION DE LA FONCTION ALERTE

Après avoir terminé la programmation de la "PROTECTION RADIO", l'afficheur indique :

PROGRAMMATION ALERTE

- En l'absence de télécommande TAP 220 ou TEM 224, taper (N).
- Si l'on possède une télécommande "alerte" réf.TAP 220 ou une TEM 224 et que l'on désire programmer cette fonction, taper oui (O).
- L'afficheur indiquera :

ALERTE VERS-> SIRENE 1 ?

- Répondre par oui (O) ou par non (N) selon que l'on désire ou non diriger la fonction "ALERTE" vers le groupe "SIRENE1".
- Répondre de même par oui (O) ou par non (N) à chacune des propositions suivantes, sachant que l'on peut choisir plusieurs destinations, mais qu'il faut **obligatoirement en sélectionner au minimum une sur les 5 proposées si la fonction "ALERTE" a été retenue** :

ALERTE VERS -> SIRENE 2 ?
ALERTE VERS -> E1 T.Tel ?
ALERTE VERS -> E2 T.Tel ?
ALERTE VERS ->RECEPTEUR ?

Après réponse aux questions, la centrale passe automatiquement au stade suivant de programmation

4.8 PROGRAMMATION DE L'AUTOPROTECTION

Après avoir terminé la programmation "ALERTE", l'afficheur indique :

AUTOPROTECTION VERS -> SIRENE 1?

- Répondre par oui (O) ou par non (N) selon que l'on désire ou non diriger la fonction "AUTOPROTECTION" vers le groupe"SIRENE 1".
- Répondre de même par oui (O) ou par non (N) à chacune des propositions suivantes, sachant qu'il faut obligatoirement sélectionner au minimum une destination sur les 5 proposées :

AUTOPROTECTION VERS -> SIRENE 2 ?
AUTOPROTECTION VERS -> E1 T.Tel ?
AUTOPROTECTION VERS -> E2 T.Tel ?
AUTOPROTECTION VERS ->RECEPTEUR?

En cas d'agression sur la centrale ou sur l'un des détecteurs, la programmation de l'autoprotection permettra de diriger l'information vers les appareils de signalisation programmés et de déclencher l'alarme.

www.absolualarme.com mis à la disposition du public via www.locabarme.com, de la documentation technique dont nos références, marques et logos, sont la propriété de détenteurs respectifs

Après réponse aux questions, la centrale passe automatiquement au stade suivant de programmation, stade qui permettra notamment de procéder aux tests de l'ensemble du système

TEST

Après avoir terminé la programmation de "l'AUTOPROTECTION", l'afficheur indique :

INSTALLATION OUI/NON

- Taper (O)
- L'afficheur indique :

TEST EN COURS

- S'il affiche ensuite

TEST EN COURS AUTOPROTECTION

cela signifie qu'un (ou plusieurs) des appareils de l'installation n'est pas correctement fermé. Il sera alors nécessaire de trouver lequel (ou lesquels) et de corriger cette anomalie.

Effectuer ensuite la procédure de test de chaque appareil de l'installation telle que décrite dans les notices individuelles correspondantes.

Bien vérifier la portée radio entre chaque appareil en plaçant chacun d'eux, de façon provisoire, à proximité immédiate de leur emplacement futur.

Pour effacer toute information du test précédent sur l'afficheur, presser une touche quelconque de la centrale.Cette procédure pourrra être renouvelée a l'infini.

- Oter la clé sans la tourner.

INSTALLATION DE LA CENTRALE

ATTENTION : fixez la centrale sur le mur en évitant la proximité immédiate d'une masse métallique, d'un tableau ou d'un câble électrique, ainsi que de tout autre appareil émetteur (mini 2 m).

Ouvrir la centrale et ôter ses piles (ou son alimentation secteur).
Faire de même avec la (les) sirène(s) SIZ 10 N si la "protection radio" a été programmée

Choisir un emplacement pratique où fixer la centrale, tel que entrée, couloir, corridor, etc. où la lecture des informations pourra s'effectuer facilement.

Afin de permettre une lecture aisée de l'afficheur, la centrale devra être placée au minimum à hauteur des yeux et plutôt en position haute que basse. La fixer au mur .

Remettre en place le boîtier de piles (ou l'alimentation secteur).
- L'afficheur indique :

CENTRALE RADIO LECTURE OUI/NON

Rester sur cet affichage sans taper (O) ou (N).

Refermer la centrale en veillant au bon fonctionnement du contact situé à droite, assurant l'autoprotection à l'ouverture.
Eventuellement, remettre les piles (ou l'alimentation secteur BBZ 12) dans la (les) sirène(s) SIZ 10 N et refermer leur boîtier.

Procéder selon les indications des notices des différents appareils à leur installation definitive.

Il est conseillé, une fois l'installation terminée à sa place définitive, de refaire une vérification générale. Pour cela, il est nécessaire de revenir au mode "TEST".
- Taper (N)
- L'afficheur indique :

PROGRAMMATION OUI/NON

- Taper (N)
- L'afficheur indique :

INSTALLATION OUI/NON

- Taper (O)
- L'afficheur indique :

TEST EN COURS

Procéder à la vérification et au bon fonctionnement de chaque appareil en effectuant les mêmes opérations que lors de la vérification précédente .

Une fois toutes ces opérations terminées, tourner la clé de la centrale vers la gauche. L'afficheur s'éteint.

Votre installation est prête à fonctionner.

www.absolutalarme.com mise à la disposition du public, via www.doalarme.com, de la documentation technique dont les références, marques et logos, sont la propriété des détenteurs respectifs

7 MISE EN SERVICE ET FONCTIONNEMENT

AVERTISSEMENT : la clé de la centrale n'est utilisée que pour avoir accès à la programmation ou pour une intervention technique sur l'installation et n'est en aucun cas utilisée pour sa mise en ou hors service.
La mise en et hors service de la centrale se fait uniquement soit au moyen de la télécommande TEM 220 soit de la télécommande TEM 224 soit du clavier CLZ 10.

7.1 MISE EN SURVEILLANCE

La mise en service de l'installation s'effectue soit à partir de la télécommande TEM 220 , TEM 224 ou le clavier CLZ 10. Cette mise en marche est attestée par l'affichage sur l'écran de la centrale de l'indication :

CENTRALE EN SURVEILLANCE

et par un claquement émis par la(les) sirène(s) **On disposera d'environ 1'30" pour quitter les lieux avant le début de détection effective (temporisation)**. L'afficheur de la centrale s'éteindra après ce délai.

7.2 MISE EN SERVICE DE LA MARCHE PARTIELLE

Elle s'effectue soit en pressant simultanément la touche "-" de la centrale et la touche "M" de la télécommande TEM 220, soit en composant le code "marche partielle" programmé sur le clavier CLZ 10 Soit en appuyant sur la touche correspondante de la TEM 224..
L'afficheur indique :

SURVEILLANCE PARTIELLE

Cette fonction deviendra effective après environ 1'30" et l'afficheur de la centrale s'éteindra alors.

7.3 MISE HORS SURVEILLANCE

La mise à l'arrêt (hors surveillance) s'effectue a partir des télécommandes TEM 220, TEM 224 et CLZ 10.Cette mise à l'arrêt est attestée par l'affichage sur l'écran de la centrale de l'indication :

CENTRALE HORS SURVEILLANCE

et par **deux** claquements émis par la(les) sirène(s).

A cette occasion, si une ou plusieurs alarmes ont été enregistrées durant la période de mise en surveillance, la centrale émettra une série de bips invitant à venir prendre connaissance des messages enregistrés sur son afficheur. Ceux-ci indiqueront la ou les zones où se seront produites les alarmes sous la forme Alarme Zone 1, 2, 3, 4.

8 LECTURE

Il est possible à tout moment de procéder à la lecture des informations programmées dans la centrale.

- Tourner la clé
- L'afficheur indique :

CENTRALE RADIO LECTURE OUI/NON

- Taper (O)

Le code système programmé s'affiche en premier

- Taper (+) pour passer à l'information suivante et ce jusqu'à la fin du programme
- Après la dernière information mémorisée, l'afficheur indique :

PROGRAMMATION OUI/NON

- Tourner la clé vers la gauche, sans taper (O) ou (N).

9 ENTRETIEN

Chacun des appareils de l'installation signalera à l'utilisateur la fin d'autonomie des piles . Voir notice individuelle.
En ce qui concerne la centrale, l'afficheur indiquera :

CHANGER PILES

Procéder sans tarder au changement des piles.
Avant toute intervention, veiller à mettre la centrale sur

CENTRALE RADIO LECTURE OUI/NON

à l'aide de sa clé pour éviter de provoquer le déclenchement d'une alarme.

www.absolualarme.com met à la disposition du public via www.docalarme.com ce la documentation technique de référence, marques et logos, sont la propriété des détenteurs respectifs

PRINCIPE D'UNE INSTALLATION D'ALARME SANS FIL

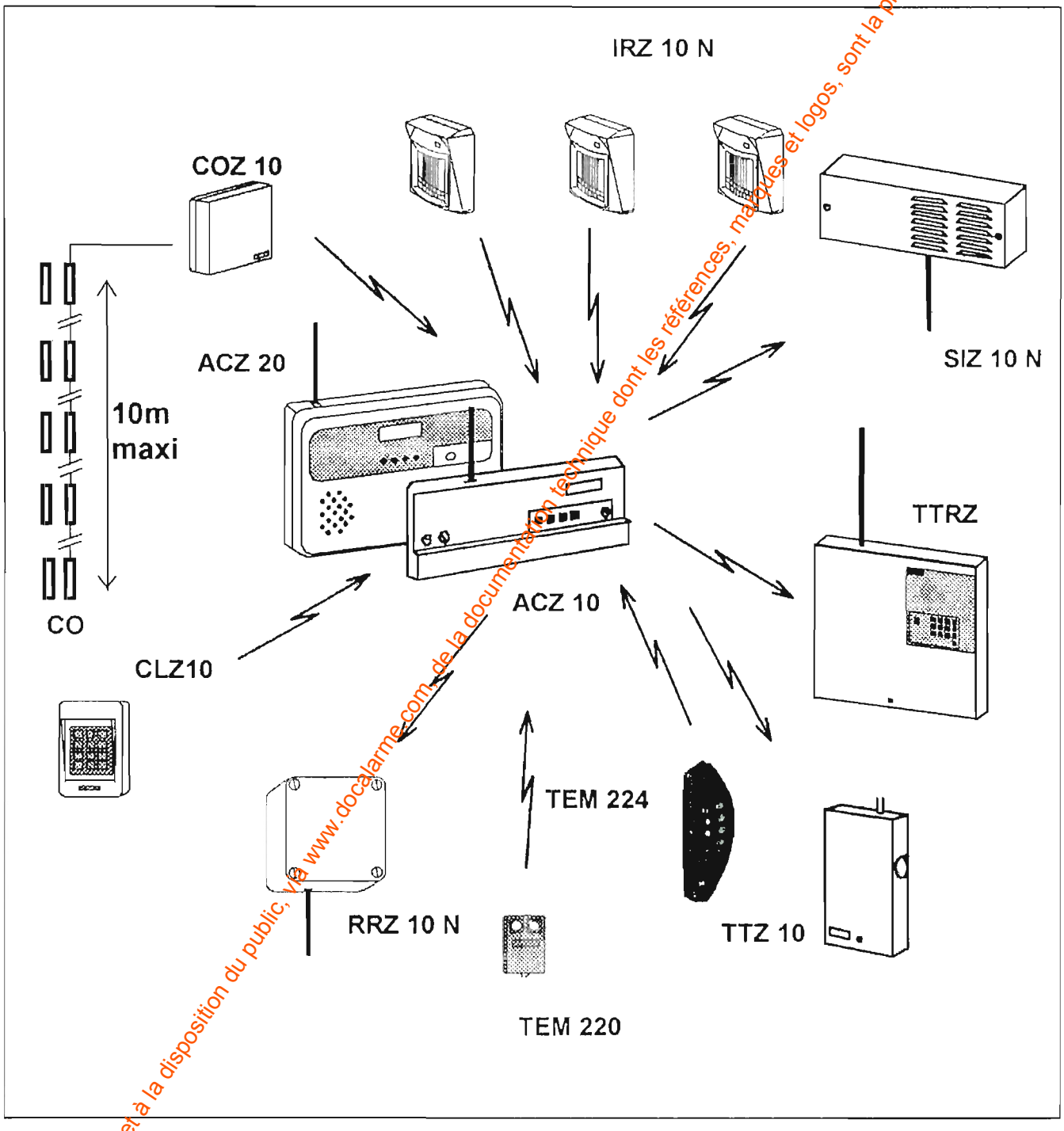

www.absolualarme.com met à la disposition du public, via www.docalarme.com, de la documentation technique dont les références, marques et logos, sont la propriété des détenteurs respectifs